LOGOSOL

MANUEL D'UTILISATION

MANUEL D'UTILISATION TRADUIT DE L'ORIGINAL SUÉDOIS.

SKU: 0458-395-5713

REV: 1

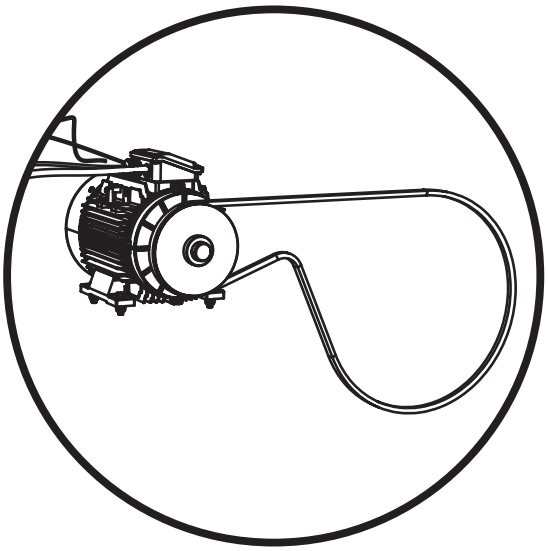

B751, 4.6 KW

01-01245 01-01147

Ce manuel d'instructions est une annexe pour le montage
du moteur électrique à la scierie à ruban Logosol.
Pour d'autres instructions de montage, de sécurité et de réglage,
consultez le manuel d'utilisation de votre scierie à ruban.

FR

Lisez l'intégralité des instructions de réglage avant de commencer le réglage, puis suivez les instructions étape par étape pendant le réglage.

Après le montage, suivez les instructions du manuel de la scierie sous la rubrique *Séquence des réglages*pour terminer la configuration avant de démarrer la machine.

1

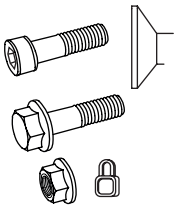

2 x – M10x20

2 x – M10x30

4 x – M10

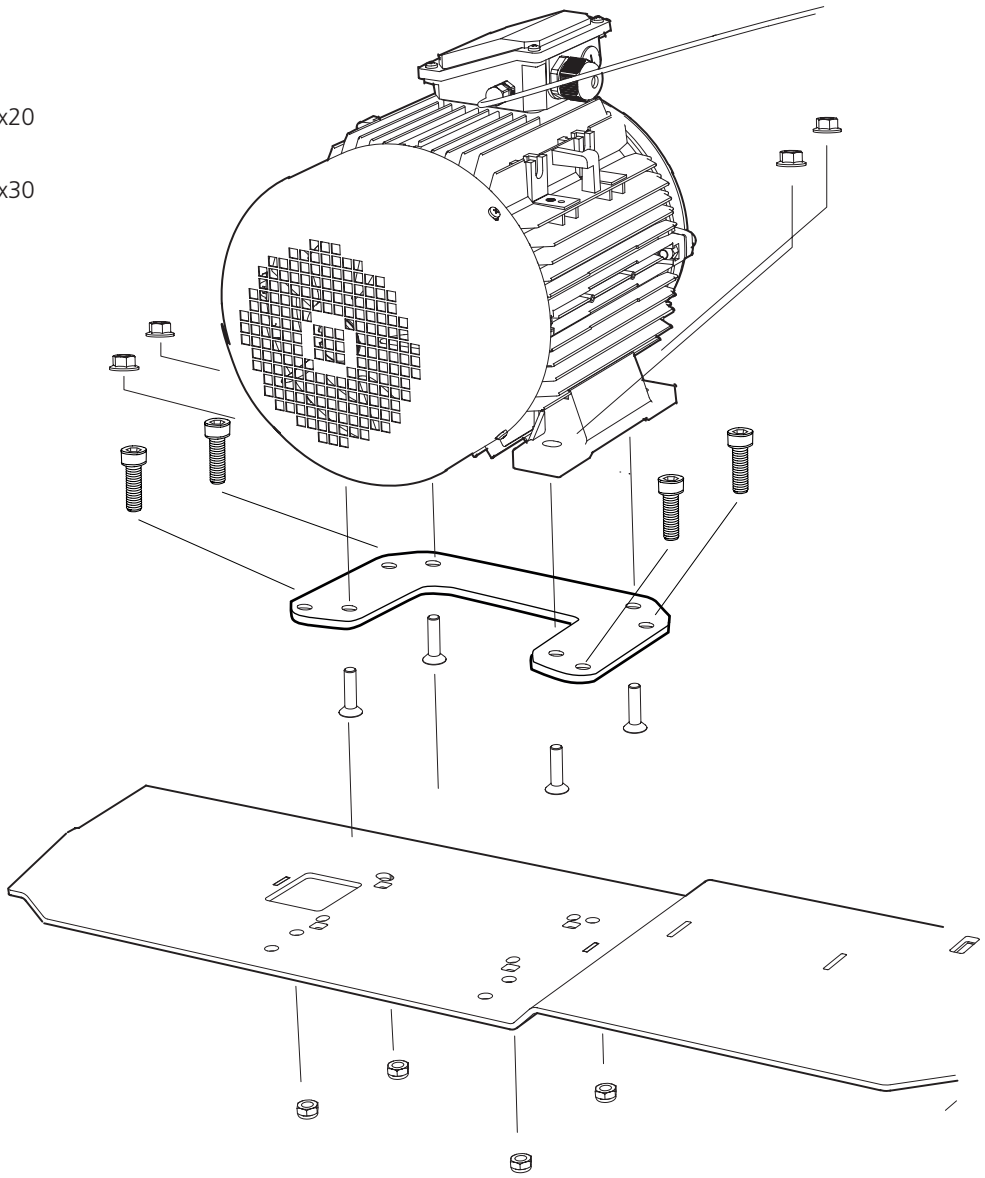

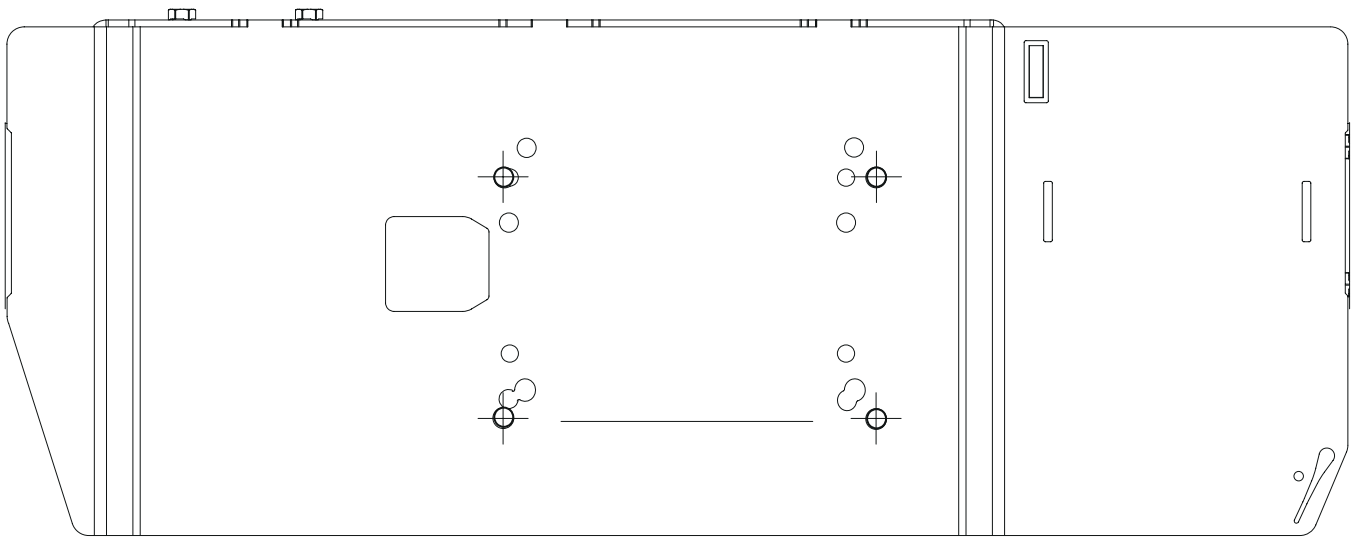

LOGOSOL

2

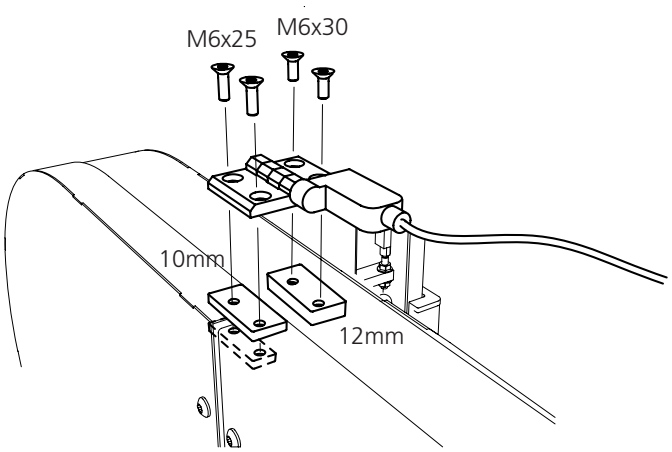

2 x – M6x25

2 x – M6x30

1 x – 03-01997
10mm

1 x – 03-02080
12mm

2 x – 03-02182

3

2 x – M10x20

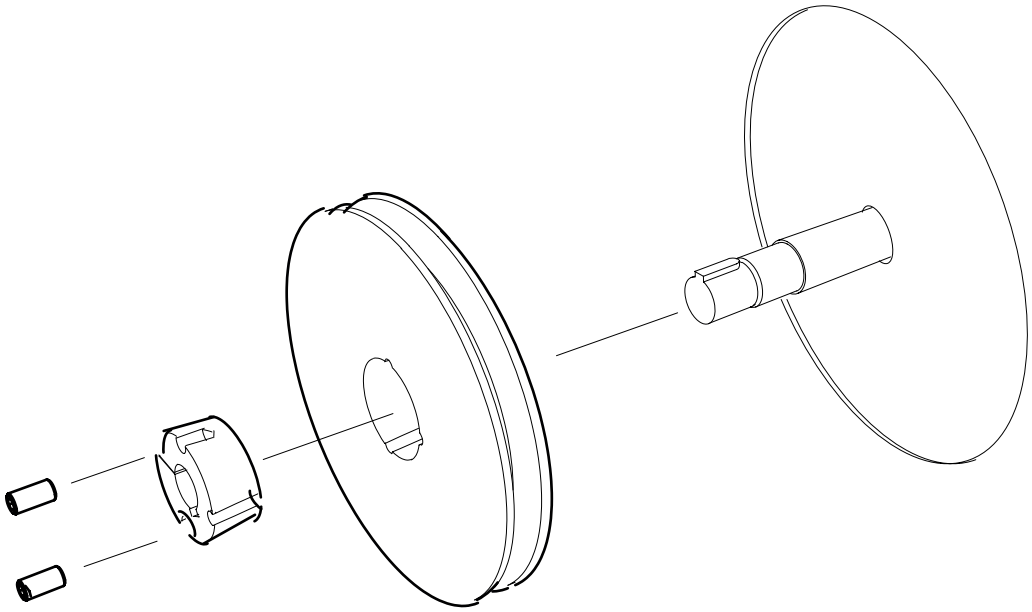

4

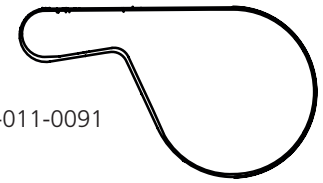

1 x – 9020-011-0091

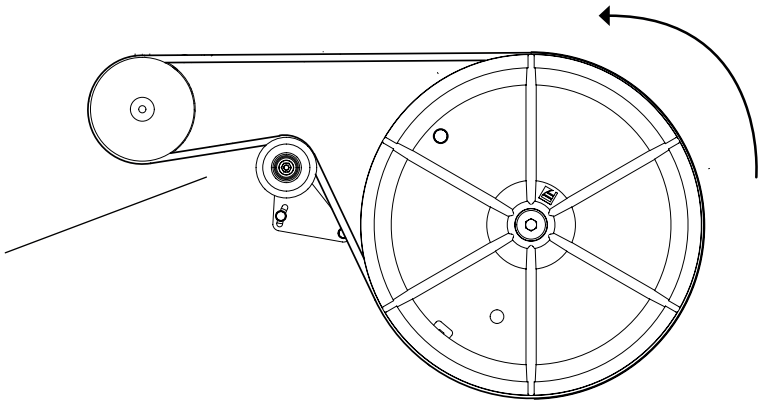

5

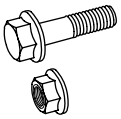

1 x – M6x45

1 x – M6

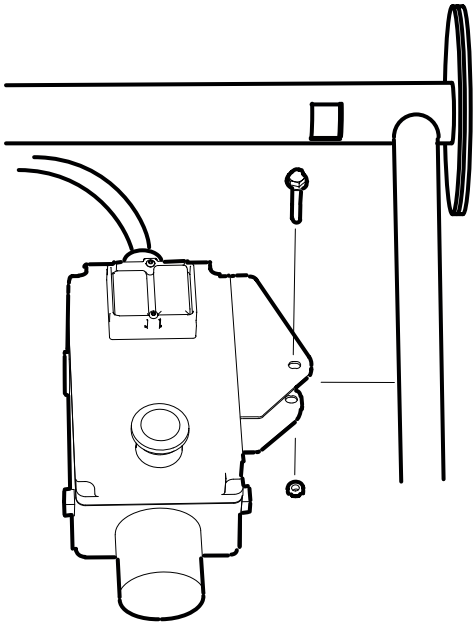

LOGOSOL

6

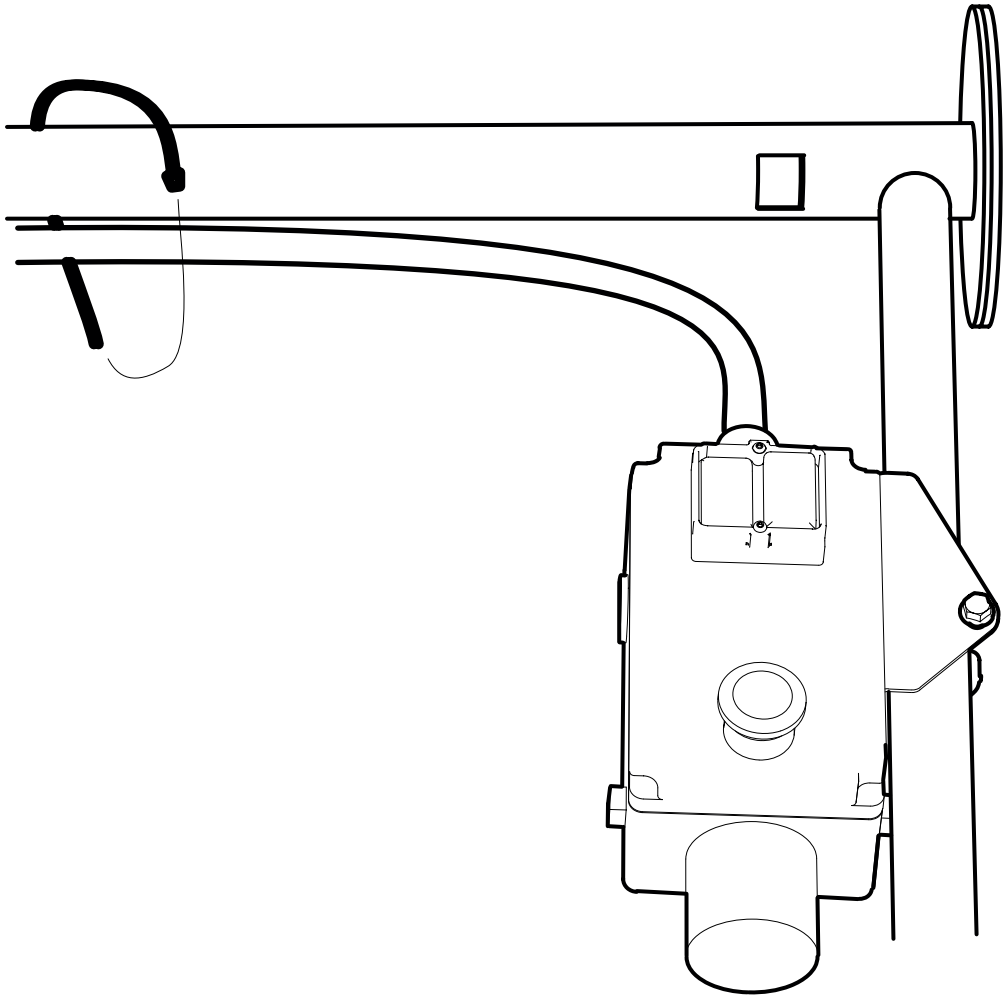

DÉMARRER LE MOTEUR

Le moteur est équipé d'une protection thermique contre la surchauffe. Lorsque la température dans le bobinage du moteur devient trop élevée, le moteur s'arrête et ne peut être redémarré tant qu'il n'a pas refroidi.

Pour démarrer la scie, maintenez enfoncé le bouton de marche continue (2) tout en appuyant sur le bouton vert (1). Pour arrêter la scie, vous pouvez soit relâcher le bouton de marche continue, soit appuyer sur le bouton d'arrêt d'urgence (1).

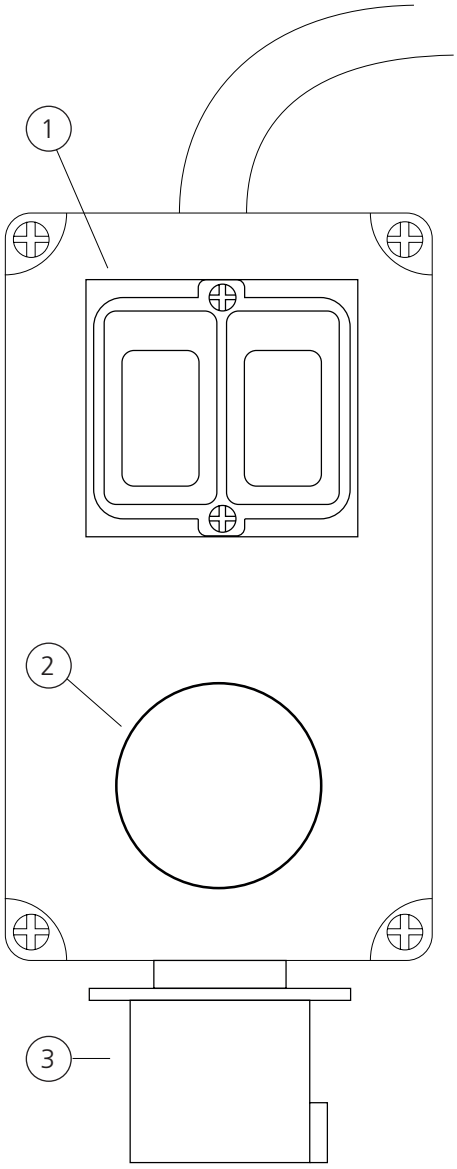

1 Vert = Marche, Rouge = Arrêt d'urgence
2 Bouton de marche continue
3 Contact électrique avec l'onduleur

Câble d'alimentation triphasé de 400 volts pour le raccordement des machines Logosol :

La machine consomme un courant élevé et impose des exigences particulières au niveau du raccordement.

- Il convient d'utiliser un câble neuf pour garantir une bonne conductivité.
- Le câble ne doit pas être stocké à l'extérieur pendant de longues périodes et doit être manipulé avec soin. Il ne doit par exemple jamais être écrasé par des véhicules.

Longueur de câble recommandée :
0 à 25 mètres : minimum 2,5 mm^2
plus de 25 mètres : minimum 4,0 mm^2

- Par exemple, utilisez 25 m de câble de 4 mm^2 et, pour la dernière section (max. 25 m), du câble de 2,5 mm^2.
- Ne connectez pas plus de deux câbles en série.
- Plus le câble de raccordement est court, meilleures sont les performances de la machine.

REMARQUE. Si le câble de rallonge est de section insuffisante ou en mauvais état, le moteur perdra de sa puissance de démarrage et de son couple, ce qui risque d'endommager les moteurs, les contacts des relais et d'autres composants électroniques. Lorsqu'un moteur ou un contacteur cesse de fonctionner, cela est presque exclusivement dû à un courant d'alimentation insuffisant. Aucune garantie ne s'applique à ce type de dommage.

Bon travail !

L'assemblage du moteur est maintenant terminé. Revenez au manuel de votre scierie à ruban et poursuivez avec la séquence des réglages, reprenez selon les instructions ci-dessous.

SÉQUENCE DES RÉGLAGES

Lisez l'intégralité des instructions de réglage avant de commencer le réglage, puis suivez les instructions étape par étape pendant le réglage.

IMPORTANT !

Pour assurer le bon fonctionnement de la scierie, il est important d'ajuster la tête de scie avant le démarrage pour garantir un résultat de sciage satisfaisant. Suivez scrupuleusement la séquence de réglage ! Certains réglages affectent d'autres réglages de la machine.

LOGOSOL

Arkivvägen 6, SE-871 53 Härnösand, Sweden
+46 611-182 85 | info@logosol.com | www.logosol.com