LOGOSOL

ИНСТРУКЦИИ

Арт. 0458-395-1226

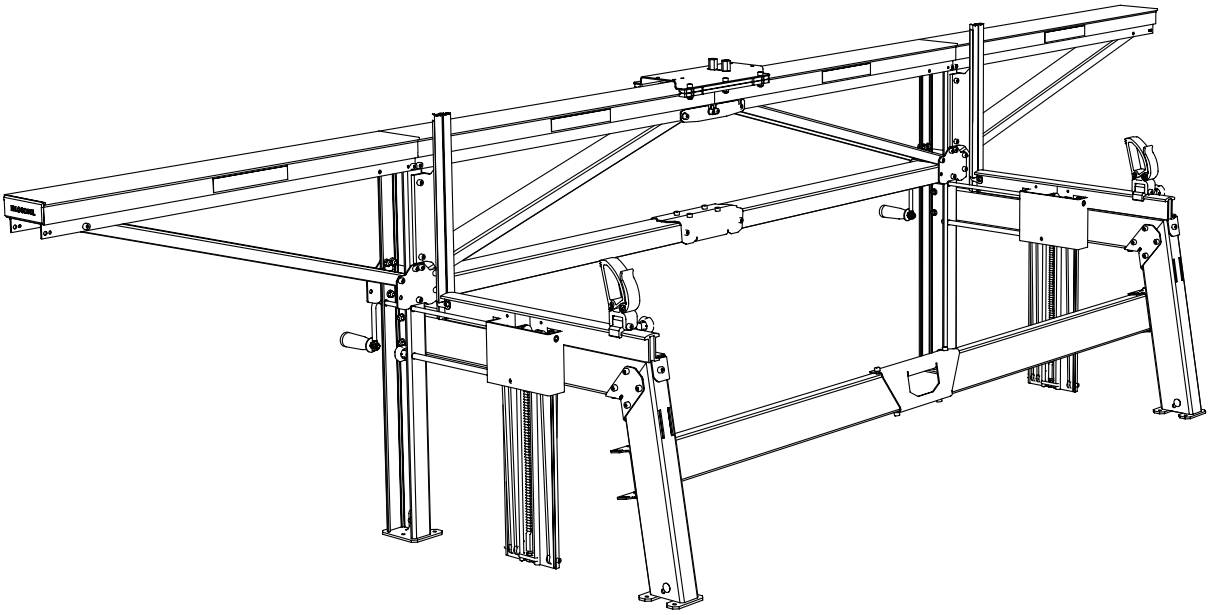

LOGOSOL F2+

ПИЛОРАМЫ

SE

БЛАГОДАРИМ ЗА ВЫБОР ОБОРУДОВАНИЯ LOGOSOL!

Спасибо за покупку, мы благодарим вас за доверие. В купленной ваме пилораме сосредоточен опыт произвдства LOGOSOL с 1989 года .

Мы заботимся о вашей безопасности и вашем здорвье. Мы рекомендуем вам прочесть эти инструкции внимательно. Обратите особое внимание на технику безопасности.
Мы желаем вам успешного использования нашего оборудования.

Bengt-Olov Byröm
Основатель и председатель правления акционерного общества Logosol AB, Logosol ,Härnösand (Харносанд)

Внимательно прочтите указания перед началом эксплуатации оборудования

Будте особенно внимательны при появлении этого символа. Обязательно прочтите текст рядом с этим символом.

ВНИМАНИЕС! Неправильная эксплуатация оборудования может привести к несчастному случаю!

LOGOSOL регулярно вносит изменения и дополнения в конструкции станков. Содержание инструкций может не всегда совпадать с измененной конструкцией станка.

Документ Logosol F2+ Bruksanvisning
Артикул: 0458-395-1226
Текст: Mattias Byröm, Robert Berglund, Erik Svensson
Иллюстрации: Mattias Byröm, Martin Söderberg, Robert Berglund
Последние изменения: Март 2019
© 2019 LOGOSOL, Härnösand Sweden

СОДЕРЖАНИЕ

Техника безопасностиr	4
Описание оборудования	6
Технические данные	7
Составные части	8
Стандартная Комплектация	9
Составные части: этажерка	10
Составные части: ведущая балка	12
Составные части: каретка	13
Составные части: пакеты с деталями	14
Составные части: пакеты с винтами итд	15
Необходимый инструмент	16
Монтаж этажерка	**18**
Монтаж ведущая ленейка	**29**
Монтаж skаретка	**36**
Монтаж: бензопила	**37**
Установка	38
Регулировка: этажерка	39
Регулировка: ведущая линейка	40
Регулировка: пльная шина	40
Регулировка: каретка	41
Пильная пильная гарнитура	42
Пиление: шаг за шагом	43
Пиление: рекомендации	44
Поиск ошибки	45
Точность	47
Сушка древесины	48
Дополнения	49
Гарантии Европейского Сообщества	51

Техника безопасности

- Внимательно прочтите инструкции перед работой на Logosol F2+ . Не соблюдение инструкций может причинить телесные повреждения.
- Все, рабатающие на оборудовании должны ознакомиться с техникой безопасноти. Инструкции должны быть всегда рядом в процессе работы.
- Также ознакомтесь с инструкциями пильного агрегата.
- Дет1м до 18 лет запрещено работать на оборудовнии.
- Дети и животные не должны находиться вблизи пилорамы при ее работ.
- Соблюдайте безопасное расстояние. .
- Работающие на пилораме не могут быть под влиянием алкоголя или наркотических средств.
- Работайте при хорошем освещении.
- Поблизости должны быть люди, которые услышат вас если вам нужна неотложная помощь.
- При дополнительном оснащениии пилорамы могут использоваться только детали от Logosol. Гарантия не действует если пилорама оснащена деталями от других производителей.
-
- Если пильный агрегат веист больше 15 кг необходимо установить опору с обеих концов пилорамы.
- Всегда работайте в защитных очках , наушниках и в защитной одежде.
- Не залезайте под пилораму во время ее работы
- Работайте в защитных перчатках.

Символы

Изучите инструкции по эксплуатации перед работой

Работайте в наушниках и защитных очках

Держите руки на расстоянии от вращающих компонентов.

Этот символ означает ”ВНИМАНИЕ!”. Будте особо внимательны при появлении этого символа.

Этот символ означает: будте особенно внимательны к содержанию текста .

Безопасное Расстояние

При работе на M8 дистанция в 8 м от любой ее частей кроме стола загрузки считается безопасной для всех иных лиц кроме оператора.
Полностью безопасной дистанцией считается расстояние в 15 м ввиду возможности обрыва
и выброса цепи.

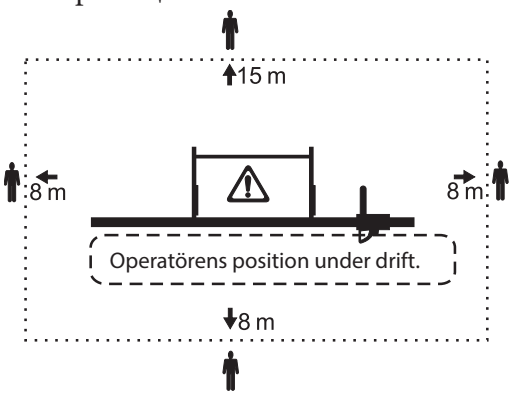

ПРИ РАБОТЕ С БЕНЗОПИЛОЙ:

Опасность возгорания. Заглушите двигатель перед заправкой. Бензин чрезвычайно горючая жидкость. Возгорание топлива может вызвать травмы опасные для жизни.
В случае если топливо пролилось, вытрите части и протрите поверхности с каплями бензина.
При попадании бензина на одежду, незамедлительнопереоденьтесь.

- Затяните крышку бензинового бака как можно сильнее во избежание его открытия во время работы..

Никогда не работайте с зафиксированным курком дросселя. Положение курка должно регулироваться нажатием пальца.

Риск выброса цепи при рубке цепью, заточенной для продольного пиления.

ПЕРЕД РАБОТОЙ

- Тщательно проверьте состояние подъемных тросов. Замените их в случае малейших при знаков износа. Убедитесь в том, что все болты и
- гайки затянуты должным образом и все движущиеся части двигаются свободно.

Во избежание опрокидывания убедитесь, что M8 стоит ровно и что он надежно закреплена!
Во избежание разрыва цепи убедитесь в том, что пильная гарнитура установлена правильно!

Во избежание опрокидывания при Убедитесь что пильный агрегат стабильно стоит на линейке.

ВО ВРЕМЯ РАБОТЫ

Пилорама не должна быть наклонена про работе. M8 должна быть закреплена в горизонтальном положении.
Для увеличения площади соприкосновения с основанием положите доски под опоры.
Держите твердо рукоятку подъемного механизма при подъеме или опускании бревна.
Выскользнувшая из руки рукоятка может травмировать руки при вращении, вызванном падением бревна.
Бревна должны закатываться на пилораму в горизонтальном положении с основы из бревен или по лестнице погрузки!

- .

Не работайте с бревнами, выступающими менее чем на 0,2 м за каждую этажерку для бревна. Бревно с меньшими размерами может упасть при подъеме этажерки. Максимальная загрузочная мощность станины 500 кг.

Держите рабочее место свободным от дерева, отходов, опилок. .

ОПИСАНИЕ ОБОРУДОВАНИЯ

- Пилорама сделана из анодированного аллюминия. Поверхность гладкая и не подвергается каррозии
- Регулируемые опоры выравнивают пилораму на неровной поверхности.
- Четкие шкалы показывают высоту этажерок.
- Рукоятка подъема зафиксирована бронзовыми втулками.
- Прокладки скольжения не стираются очень долгое время.
- Быстрая настройка, позволяющая пилить конические стволы параллельно сердцевине. Этажерки устанавливаются на разную высоту при отпиливании горбыля.

Сервис

Пилорама не требует особого сервиса. Требуется регулярная чистка пилорамы и смазывание ведущей линейки силиконом Канаты подъема этажерок должны меняться регулярно. .
Закаленные детали: трещетка-фиксатор, вал трещетки, зубчатая рейка фиксатора защищены от коррозии но нуждаются в уходе например смазкой если пилорама стоит на улице.

Замены составляющих частей и их сервис должен осуществляются согласно рекомендациям Logosol.
Запрещается изменять конструкцию пилорамы.
Logosol не несет ответственность за возможные несчастные случаи , связанные с изменением конструкции пилорамы или заменой ее составляющих продукцией других производителей.

Монтаж

Собирайте пилораму на ровном и чистом месте. Старайтесь не повредить детали во время монтажа.

Прочитайте инструкции перед началом монтажа пилорамы. Это убыстрит сборку.

ТЕХНИЧЕСКИЕ ДАННЫЕ

Длина	4,0 м
Ширина	0,92 м
Высота:	1,0 м
Погрузочная высота	0,6 м
Вес:	65 кг
Вес с бензопилой:	68 кг
Макс диаметр ствола :	0,7 m
Мин длина ствола стандарт:	2,4 m
Макс длина ствола, F2+ , 4m:	3,7 m

СОСТАВНЫЕ ЧАСТИ ПИЛОРАМЫ

Внизу перечислены составные части пилорама. Этот перечень облегчит дальнейшую сборку

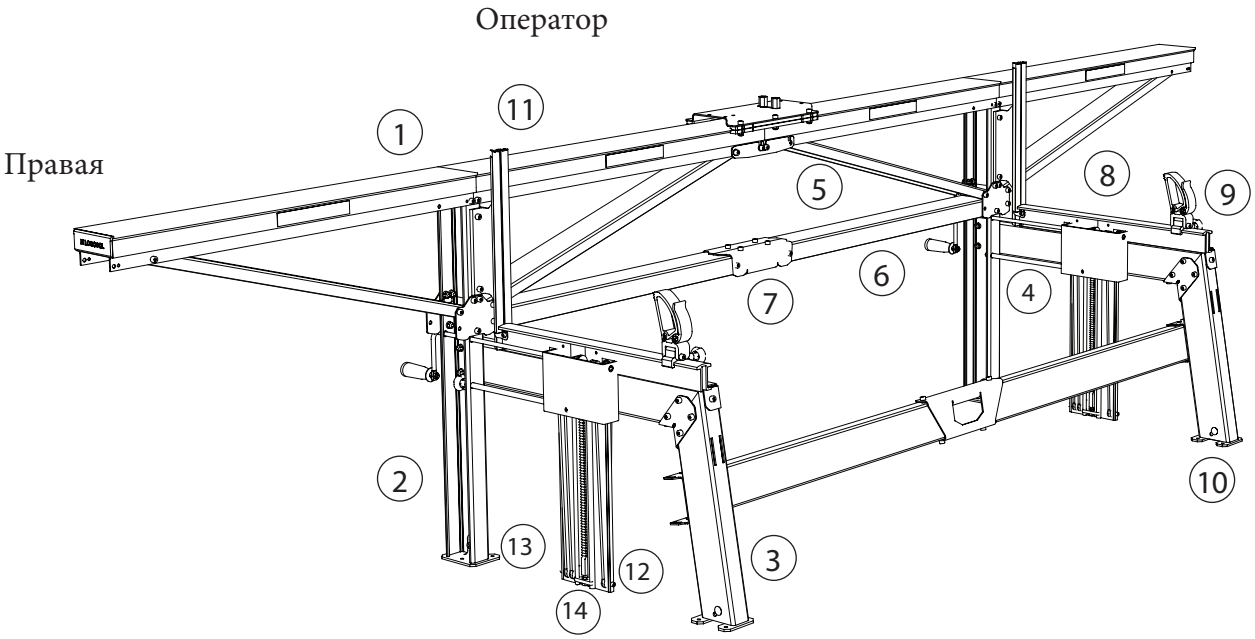

1 Ведущая линейка/ линейка
2 Длиная опора
3 Короткая опора
4 Балка этажерки
5 Откос ведущей
6 Горизонт балка
7 Соедин скоба
8 Этажерка
9 Стопор ствола
10 Пятка опоры
11 Упор ствола
12 Подъемная балка
13 Зубчатый стержень
14 Упор зубчат стержня
15 Коробка трещетки
16 Трещетка
17 Вал трещетки
18 Рукоятка рычага
19 Указатель
20 Ролики подъемного троса

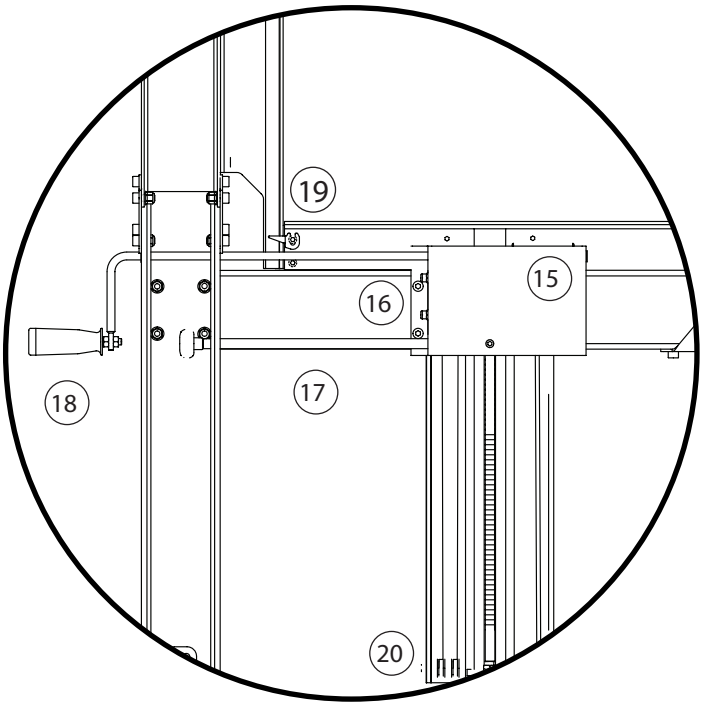

СОСТАВНЫЕ ЧАСТИ: ВХОДЯТ В НАБОР

Набор Logosol F2+ состоит из 7 коробок : 1 коробка с салазками, 2 коробки с опорами/нобами , 4 коробки с ведущими балками. Проверьте наличие всех коробок при приеме товара.

1 Салазки
4525-001-0010

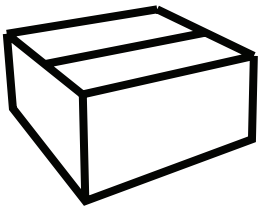

4 ведущие балки
4525-010-2000

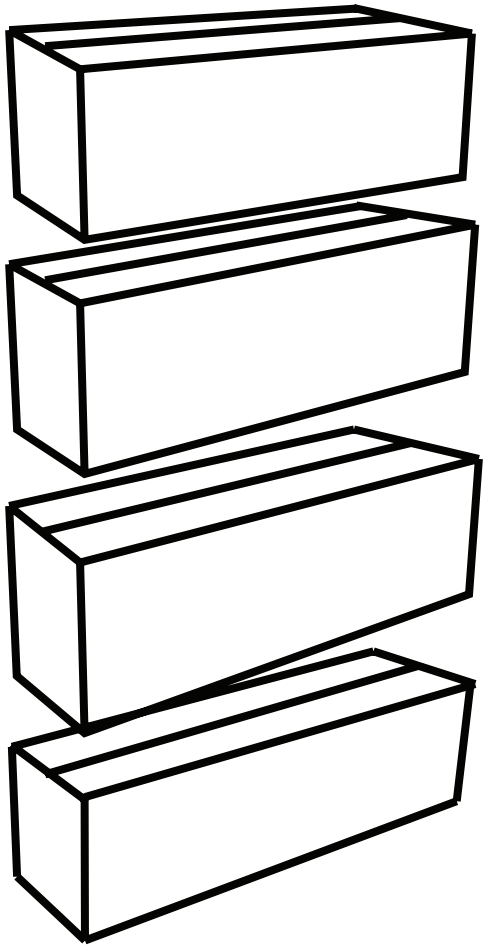

2 опоры/ноги
4525-100-3000

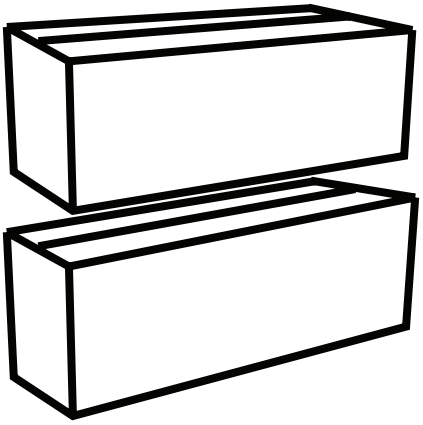

СОСТАВНЫЕ ЧАСТИ: ПОДНЯТИЕ СТВОЛА

Составные части
поднятие ствола

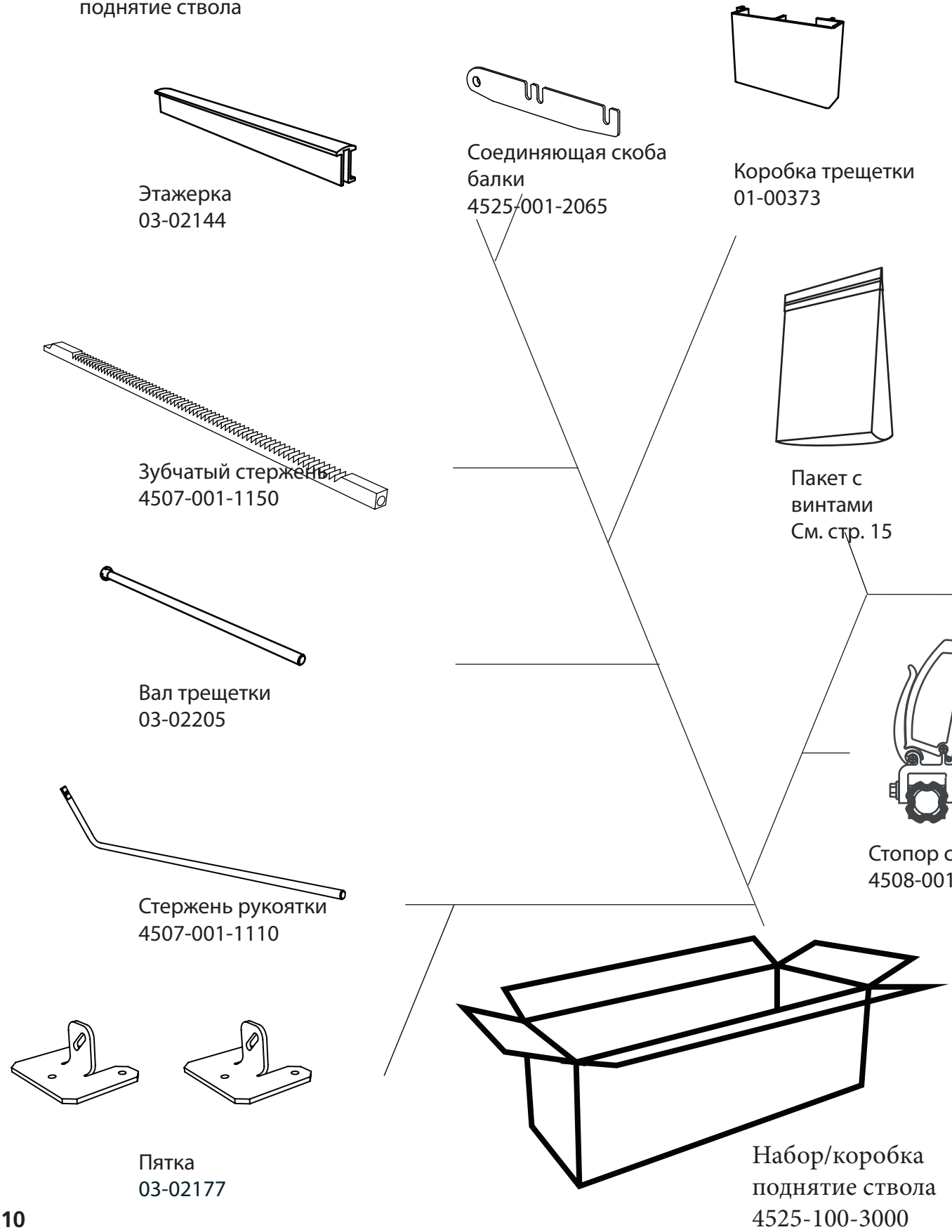

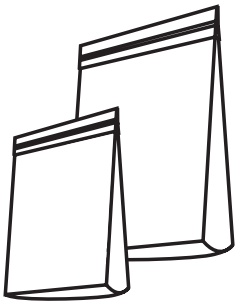

Пакеты с маленькими деталями
Se sid. 14

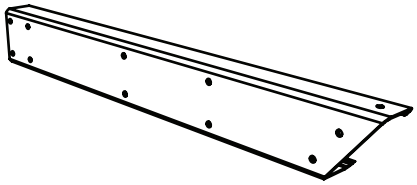

Балка этажерки
03-02089

Передняя рукоять
03-02207

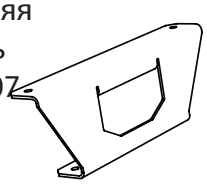

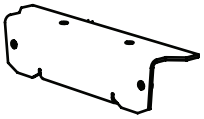

Задняя рукоять
DR-01516

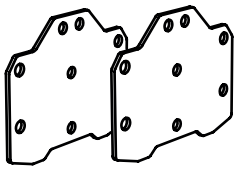

Скобы горизонтальной балки
03-02171

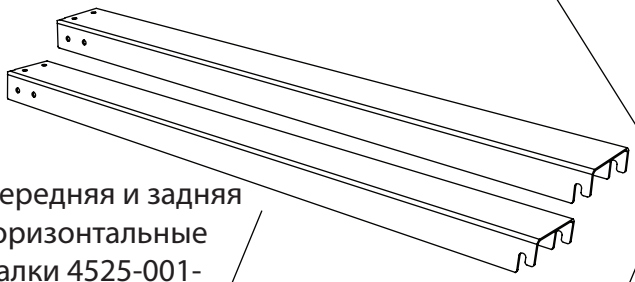

Передняя и задняя горизонтальные балки 4525-001-2017

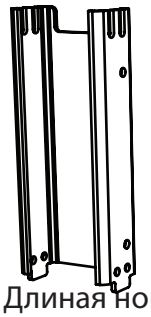

Длиная нога (верхняя часть)
03-02170

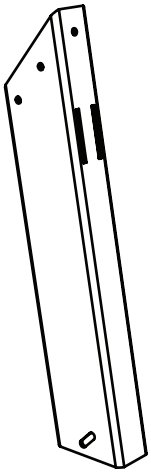

Короткая нога
03-02175

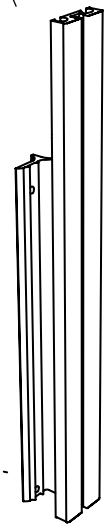

Упор ствола
DR-01511

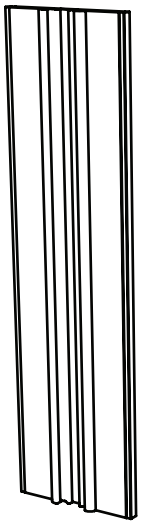

Бодъемная балка
03-02112

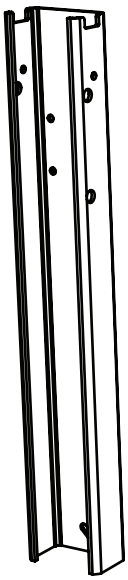

Длиная нога (нижняя часть)
03-02169

СОСТАВНЫЕ ЧАСТИ: НАПРАВЛЯЮЩАЯ ЛИНЕЙКА

Составные части
Направляющей

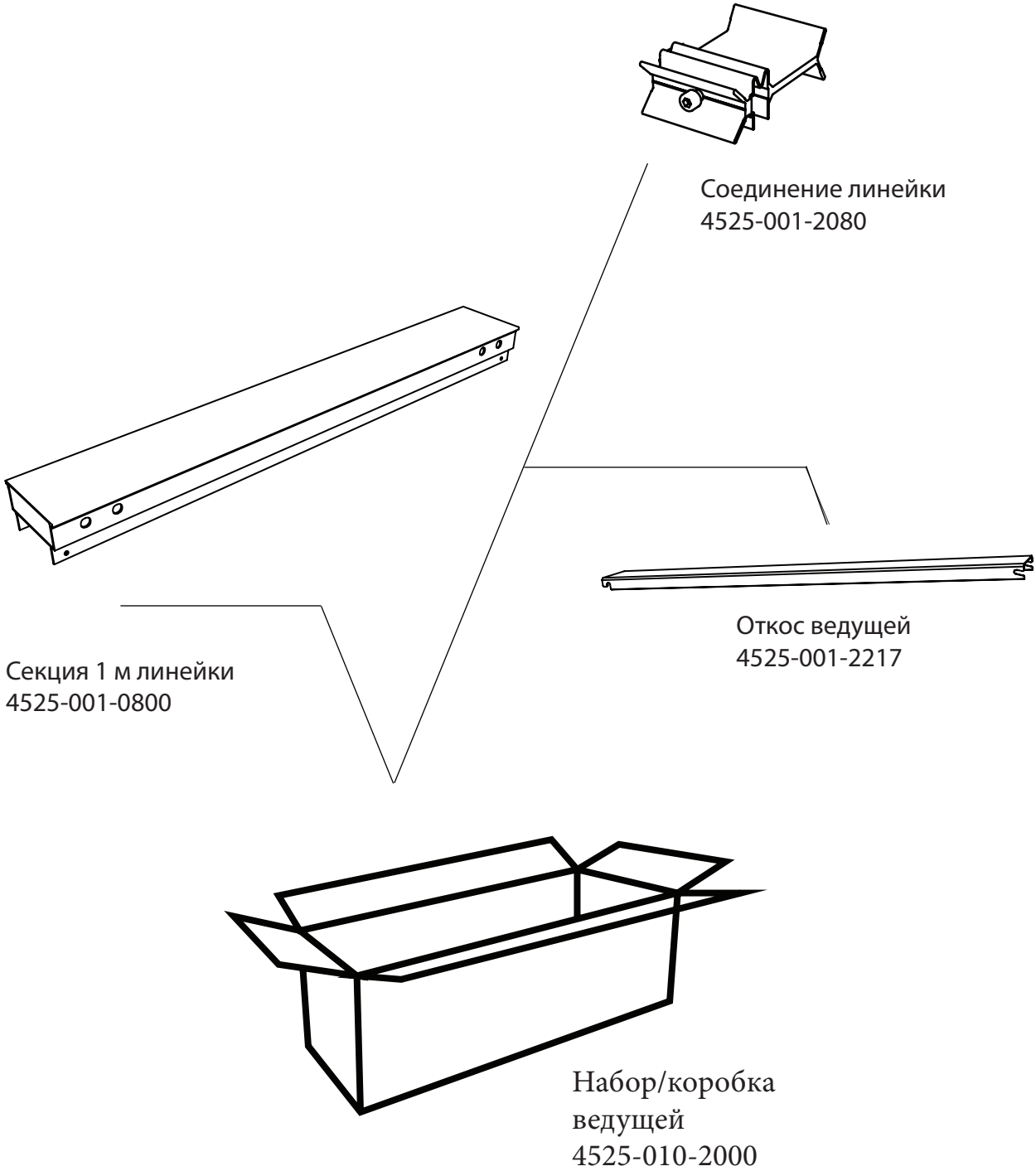

СОСТАВНЫЕ ЧАСТИ: САЛАЗКИ

Составные части :
Салазки

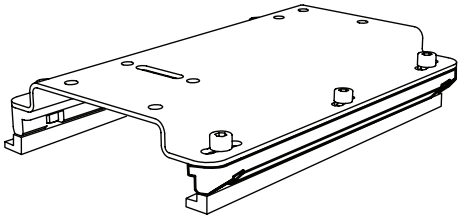

Салазки
03-01946

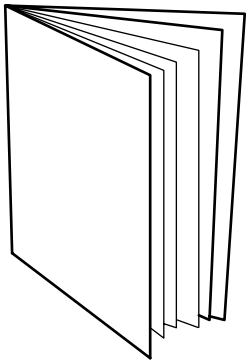

Инструкции

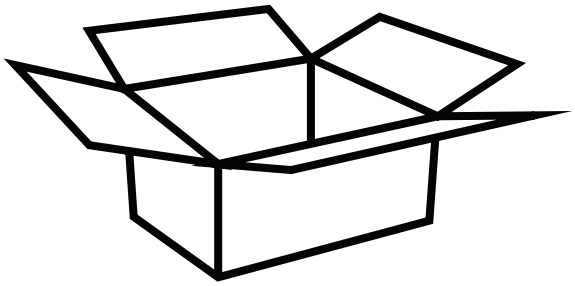

Салазки набор
4525-001-0010

СОСТАВНЫЕ ЧАСТИ: МАЛЕНЬКИЕ ДЕТАЛИ

Составные части i små-
delspåsar.

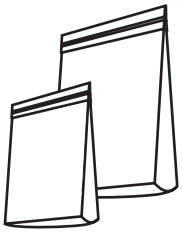

Smådelspåsar

1	Пружина трещетки
3	Гнездо ролика
1	Скоба коленная внутр
1	Скоба коленная наружн
6	Ролик троса
2	Пласт прокладка упора
1	Крепление зубчатого стержня
2	Стопарное кольцо
1	Указатель
1	Пласт прокладка этажерки
1	Трещетка
1	Ручка рукояти
1	Подъемный канат (3150 мм)
1	Наждачная бумага
1	Защита балки

СОСТАВНЫЕ ЧАСТИ: ВИНТЫ

Составные части винты.

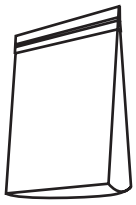

Винты
Подъем ствола
4525-005-2010

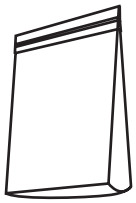

Винты
Ведущая
4525-005-2011

1	M6x10
6	M6x16
3	M6x25
4	M6x35
2	M6x50
12	M8x20
4	M8x30
4	M8x35
1	M8x80
2	M8x20
1	M10x40
11	M6
1	M8
22	M8
1	M10 (плоская)
34	M8x20
34	M8

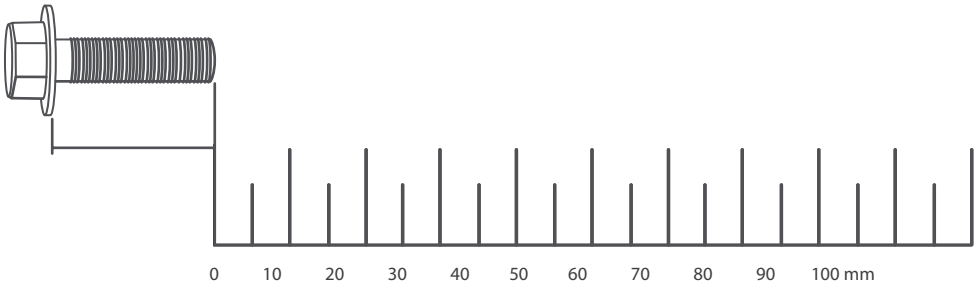

NÖDVÄNDIGA VERKTYG

Этот инструмент нужен для сборки но он
не входит в набор пилорамы.

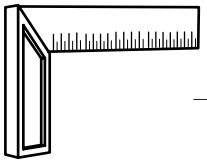

1 — Уголок

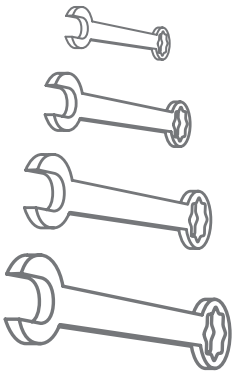

2 — Ключ 10 мм

1 — Ключ 13 мм

1 — Ключ 16 мм

1 — Ключ 19 мм

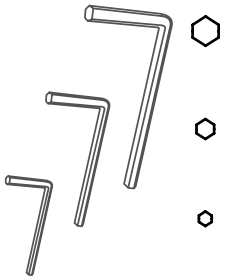

1 — Шестигранник 6 мм

1 — Шестигранник 5 мм

1 — Шестигранник 3 мм

Начинаем сборку!

Начинайте сборку со сборки этажерок.

Коробка с деталями к этажерке
4525-100-3000

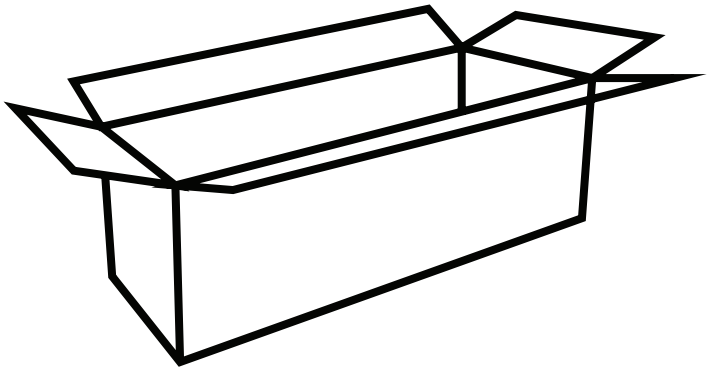

МОНТАЖ ПОДЪЕМНИКА

1

- 1 — M8x20
- 1 — M8
- 1 — Пятка

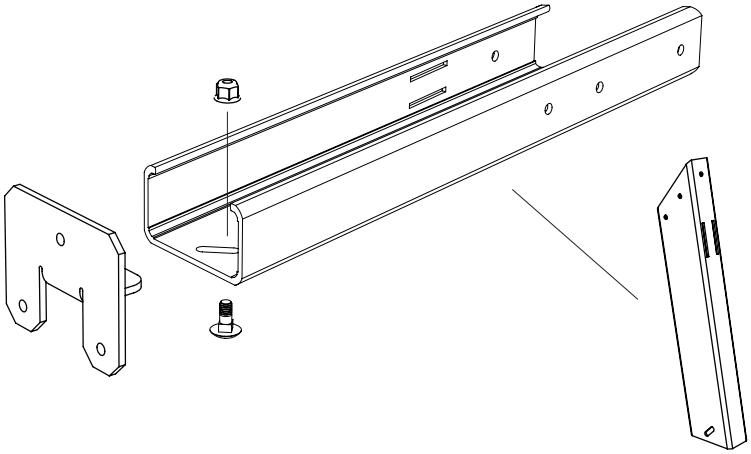

2

- 8 — M8x20
- 8 — M8
- — Скоба коленна внешняя
- — Скоба коленная внугрен

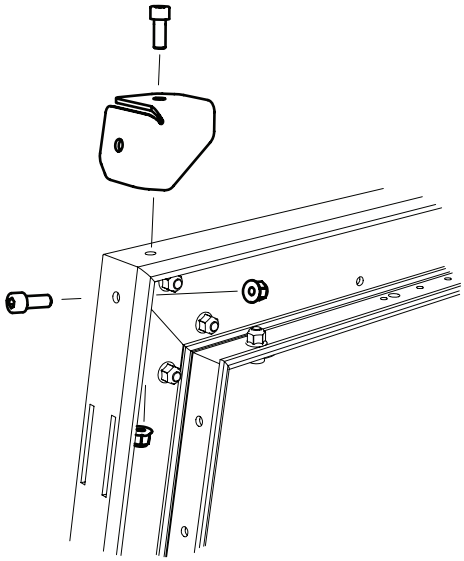

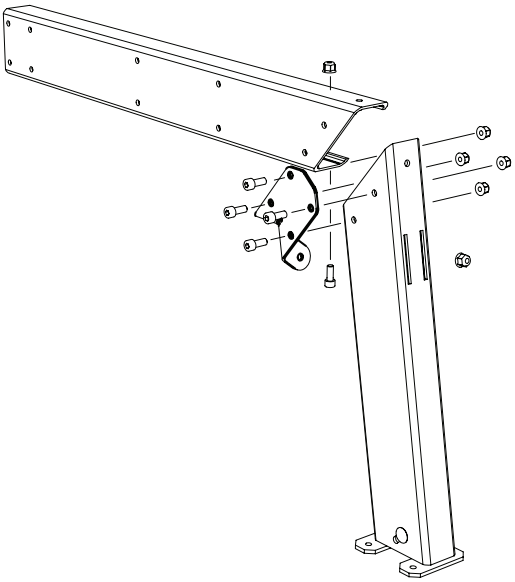

МОНТАЖ ПОДЪЕМНИКА

3

- 4 — M8x20
- 5 — M8
- 1 — M8x20
- 1 — Пятка

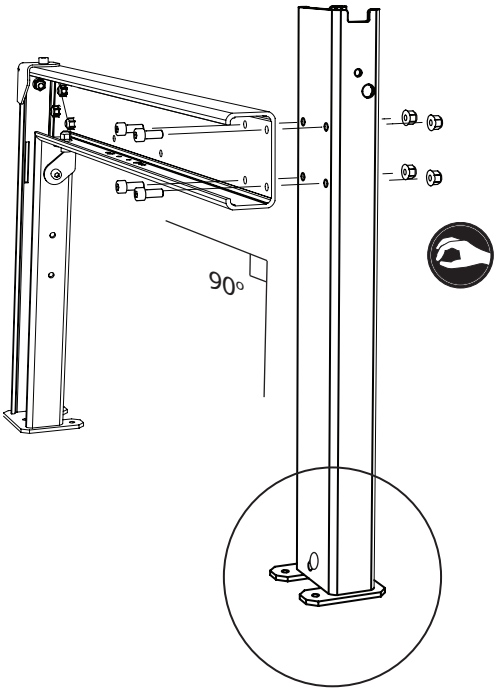

4

- 2 — M6x35
- 1 — M10x40
- 1 — M10
- 1 — Крепление зубчатого стержня

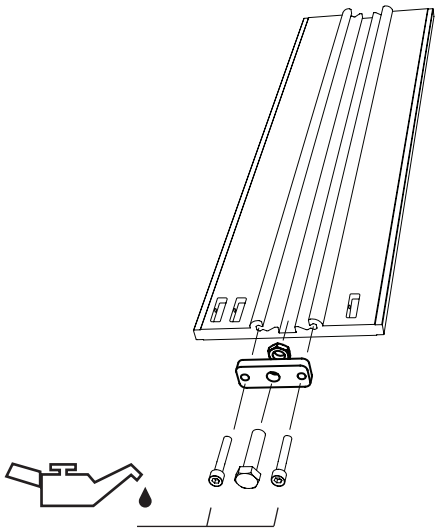

5

Закручивание шестигранного винта может идти туго.

- 2 — M6x50
- 3 — Ролик каната

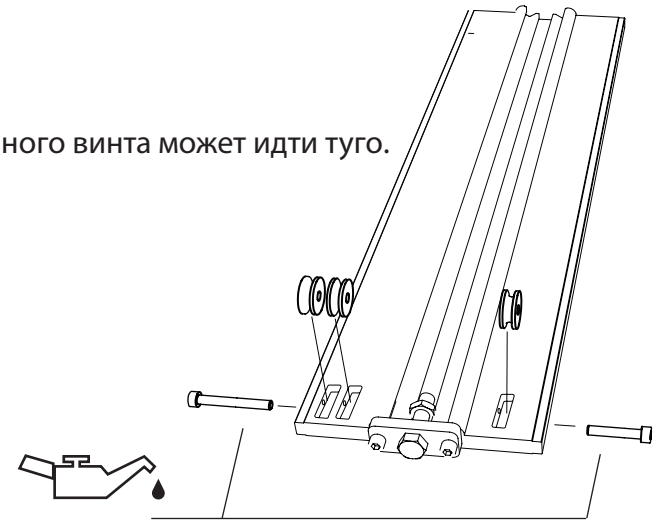

МОНТАЖ ПОДЪЕМНИКА

6

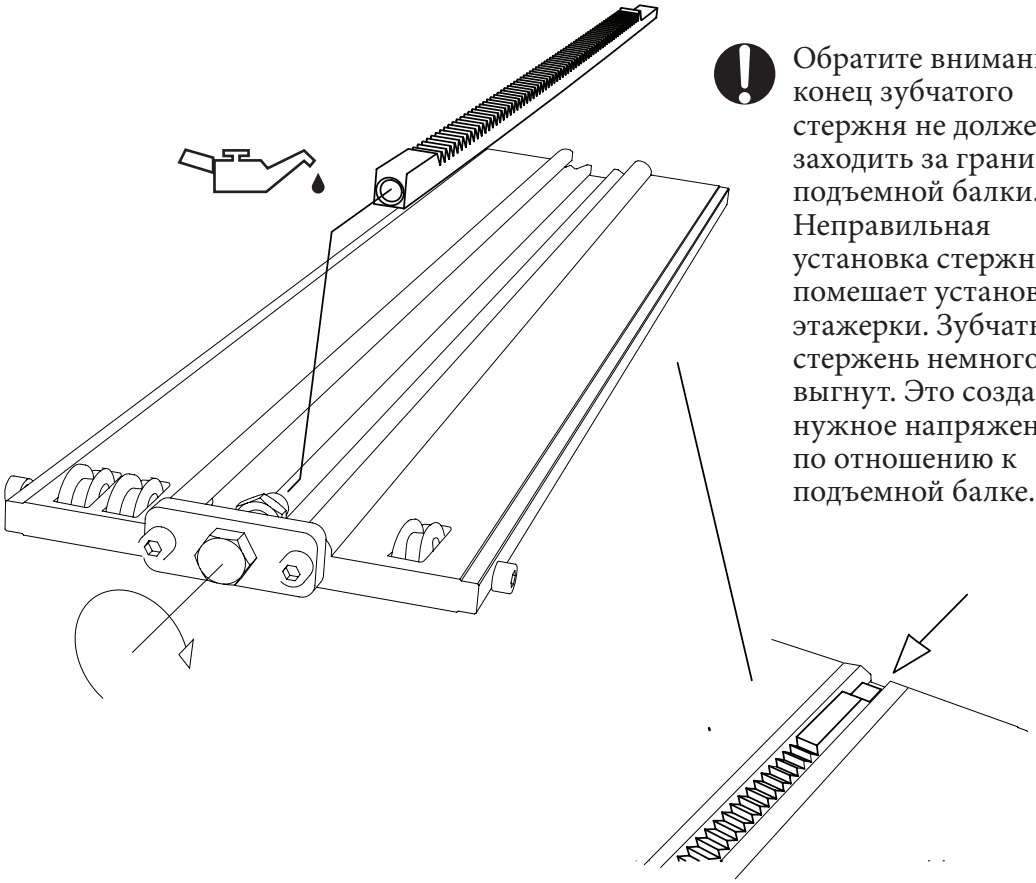

Обратите внимание: конец зубчатого стержня не должен заходить за границу подъемной балки. Неправильная установка стержня помешает установке этажерки. Зубчатый стержень немного выгнут. Это создает нужное напряжение по отношению к подъемной балке.

7

– 3 — M6x25

– 3 — M6

– 3 — Ролик троса

– 3 — Крепление ролика троса

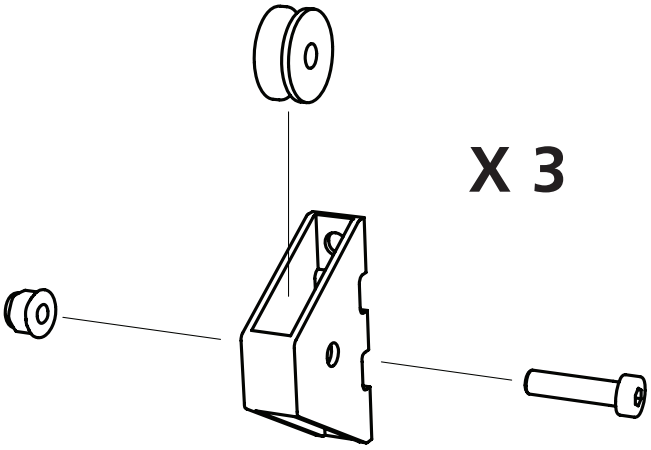

МОНТАЖ OCKLYFT

8

- 2 — M6x16
- 2 — M6
- 1 — Крепление ролика каната в сборе

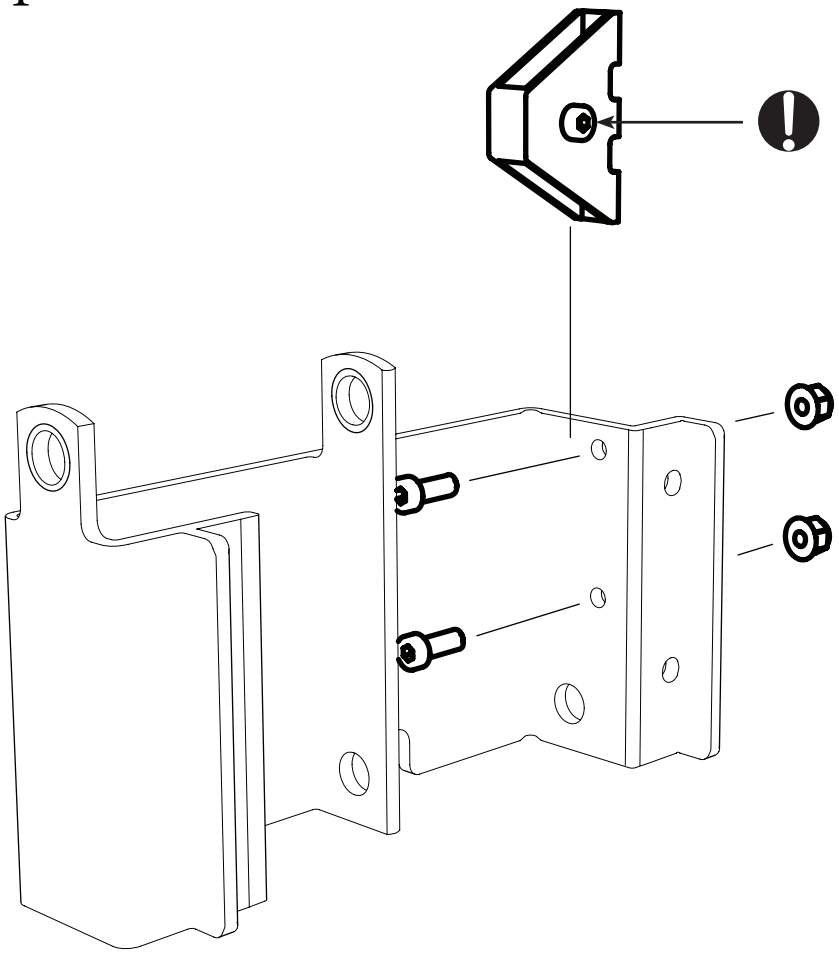

9

- 1 — M6x10
- 1 — Пружина
- 1 — Трещетка
- 1 — Вал трещетки

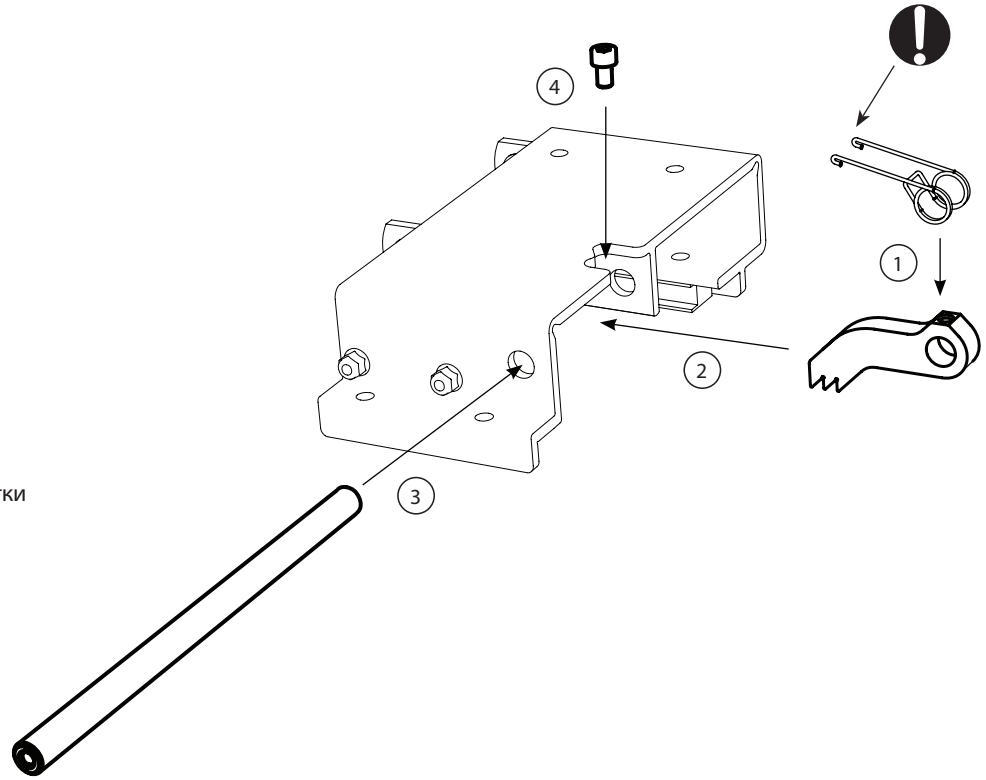

МОНТАЖ ПОДЪЕМНИКА

10

– 4 —— M6x30

– 2 —— Пластиковая прокладка

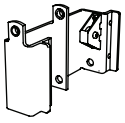
– 1 —— Коробка Трещетки

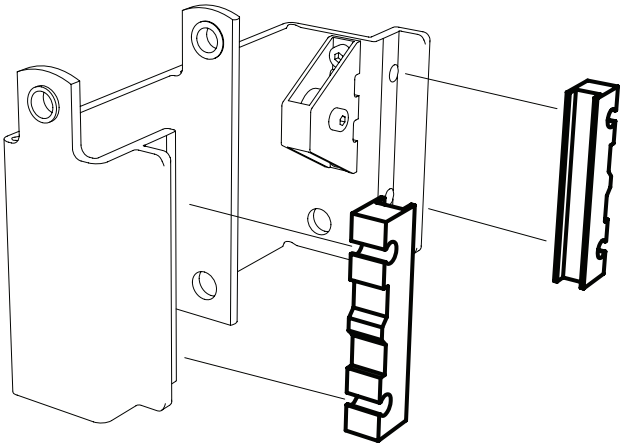

11

– 4 —— M8x35

– 4 —— M8

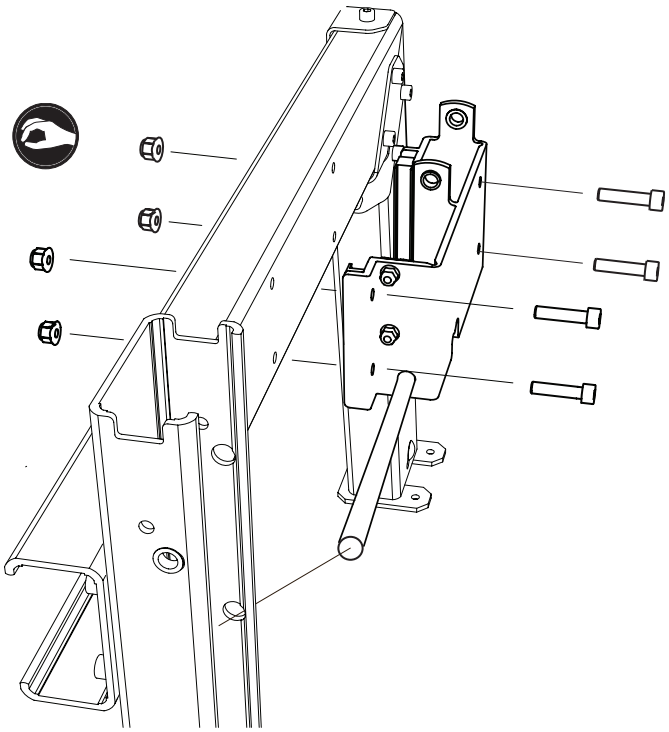

МОНТАЖ ПОДЪЕМНИКА

12

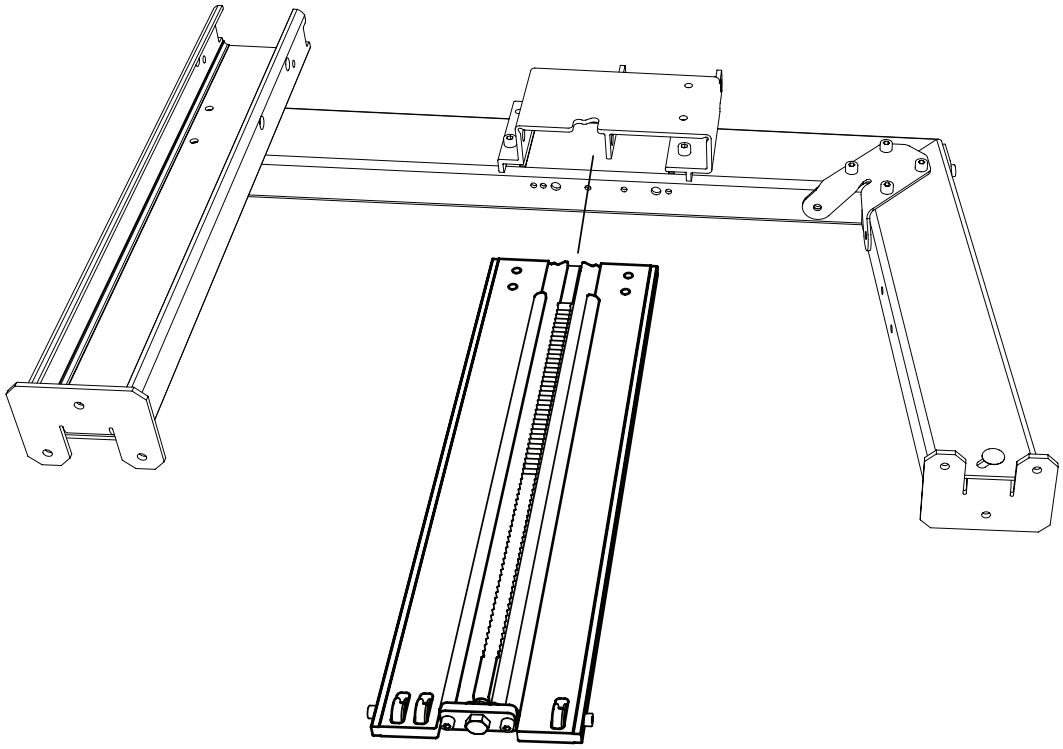

13

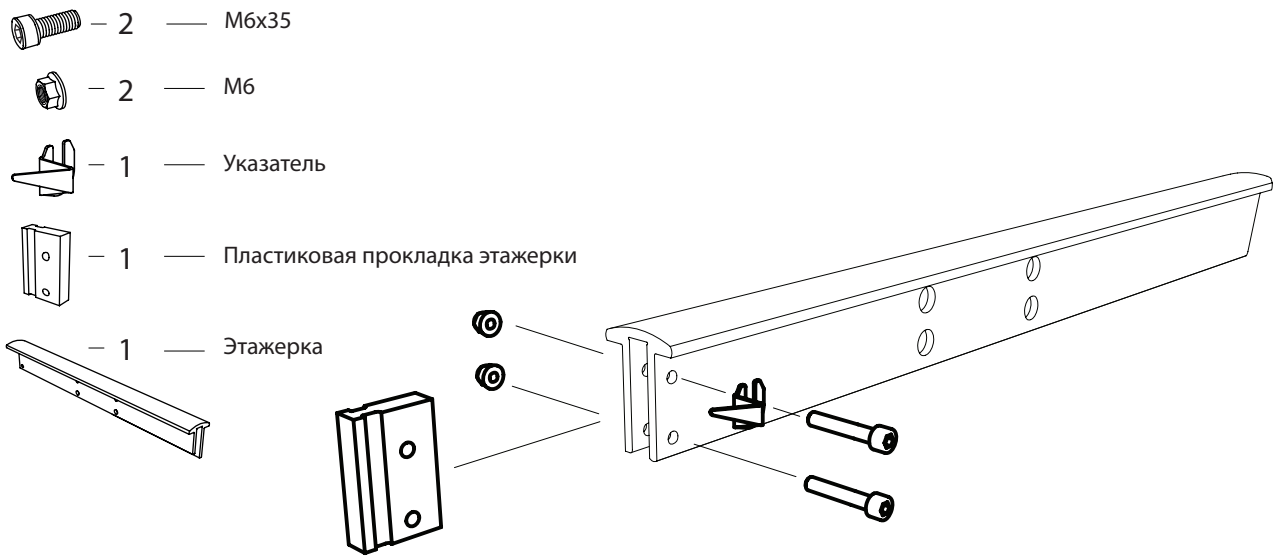

МОНТАЖ ПОДЪЕМНИКА

14

– 4 — M8x30

– 4 — M8

Обратите внимание: винты нарезаются в предназначенные отверстия

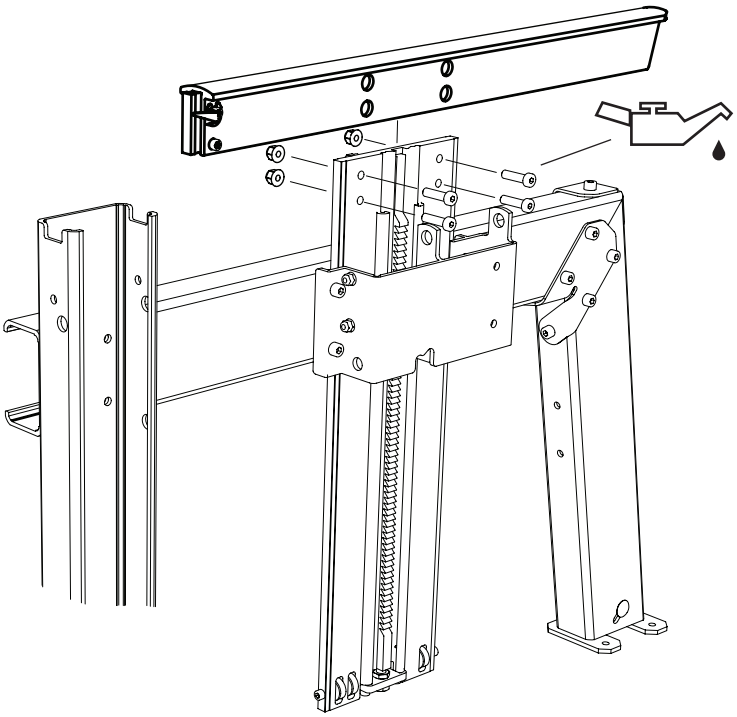

15

– 4 — M6x16

– 4 — M6

– 2 — Крепежи в сборе

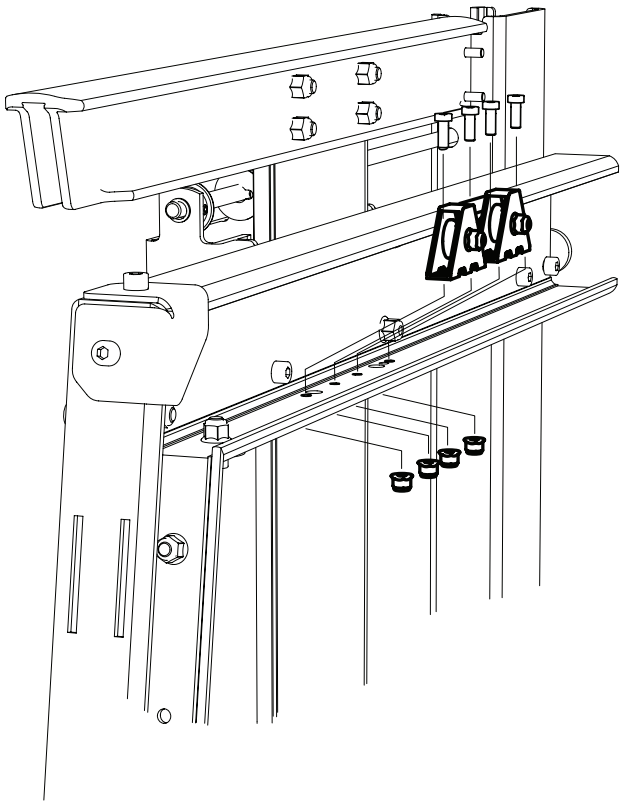

МОНТАЖ ПОДЪЕМНИК

16

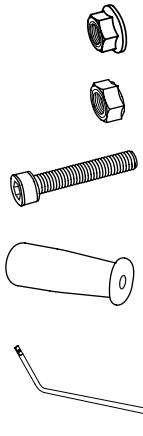

- 1 — M8
- 1 — M8
- 1 — M8x80
- 1 — Ручка
- 1 — стержень рукоятки/ручки

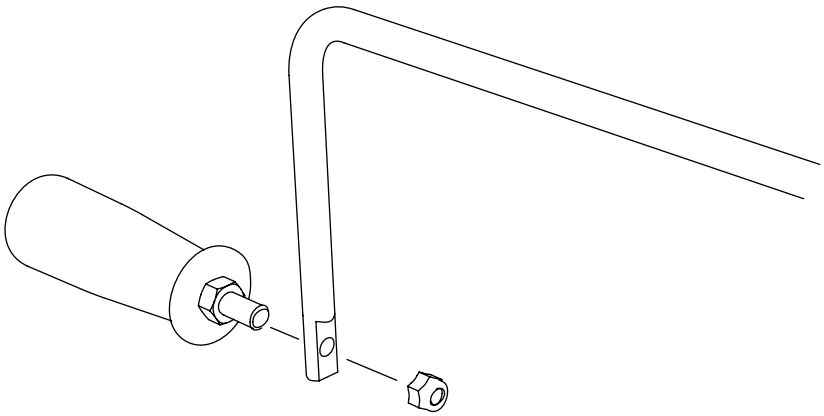

17

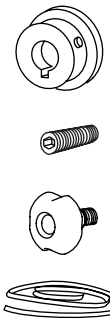

- 2 — Сторпарное кольцо
- 4 — Стопарный винт
- 1 — Кнопка
- 1 — Канат подъема

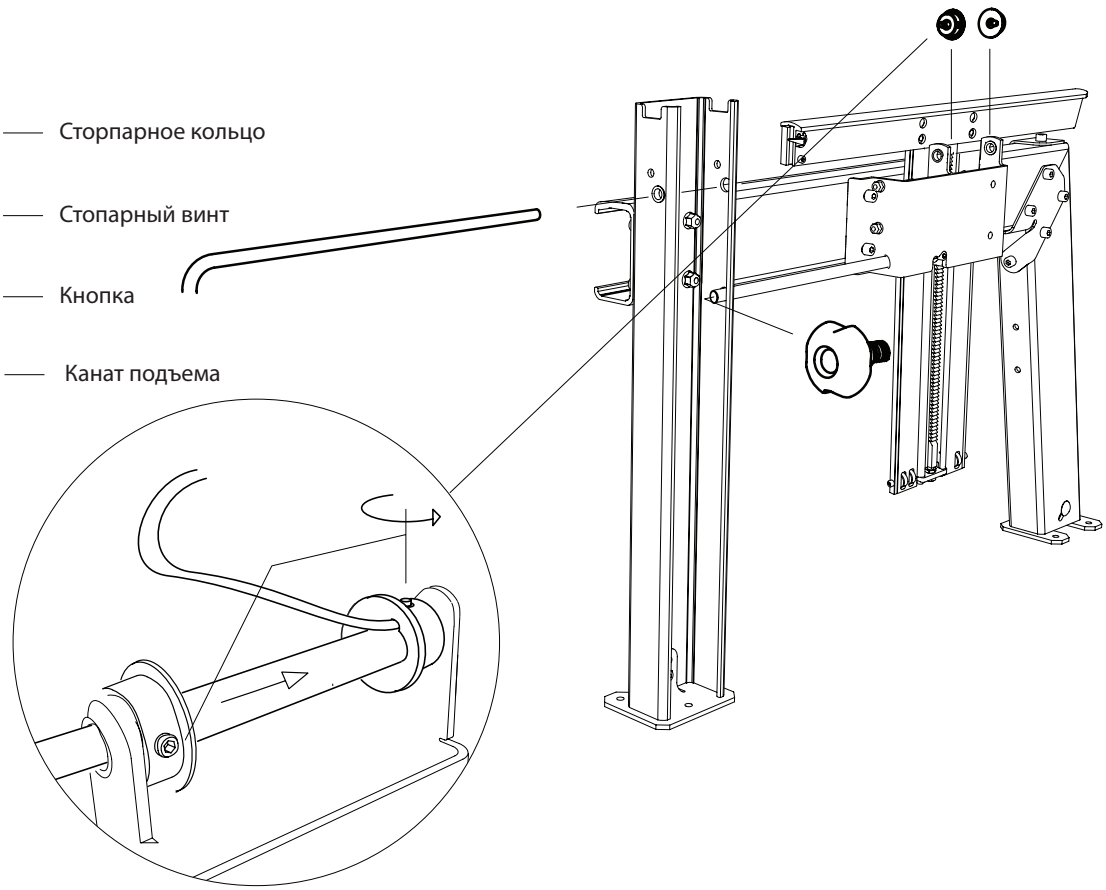

МОНТАЖ ПОДЪЕМНИКА

18

Протяните канат через ролики

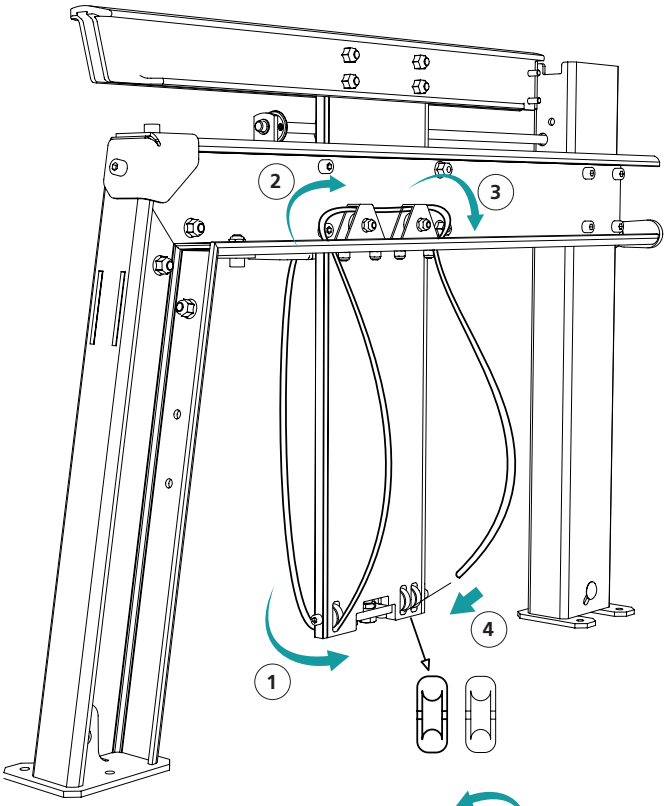

Продолжите с другой стороны через крепеж ролика в коробке трещетки и затем через подъемную балку

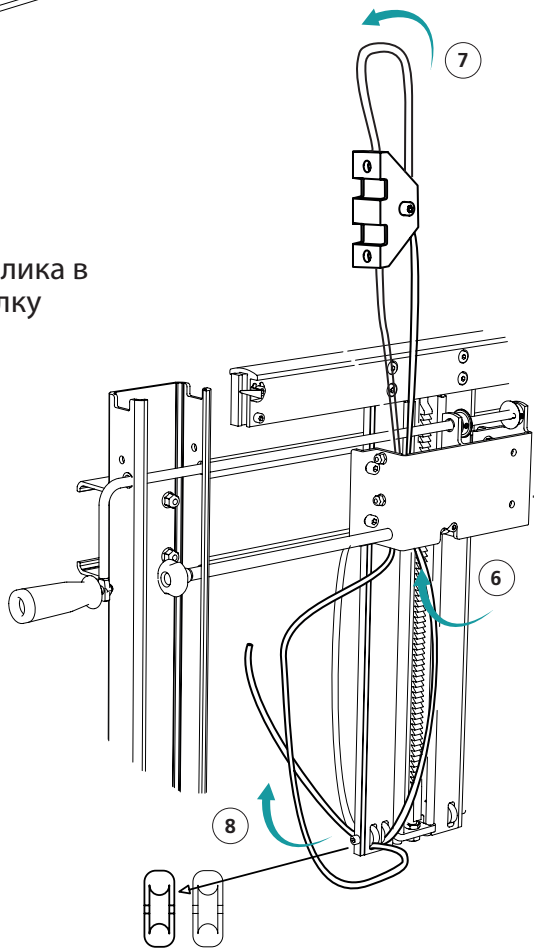

МОНТАЖ ПОДЪЕМНИК

Сделайте петлю на конце каната.

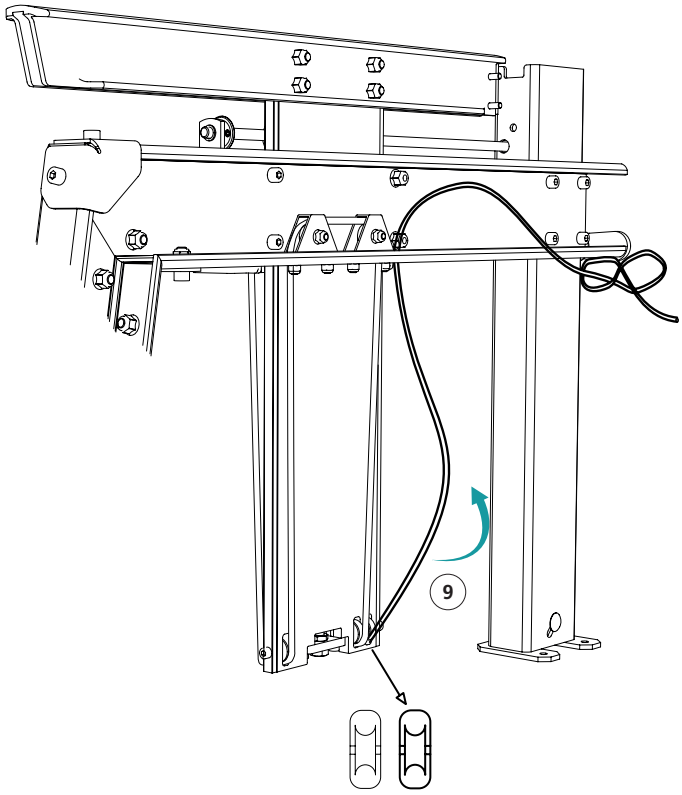

19

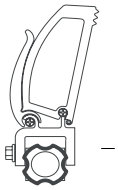

– 1 — Стопар ствола

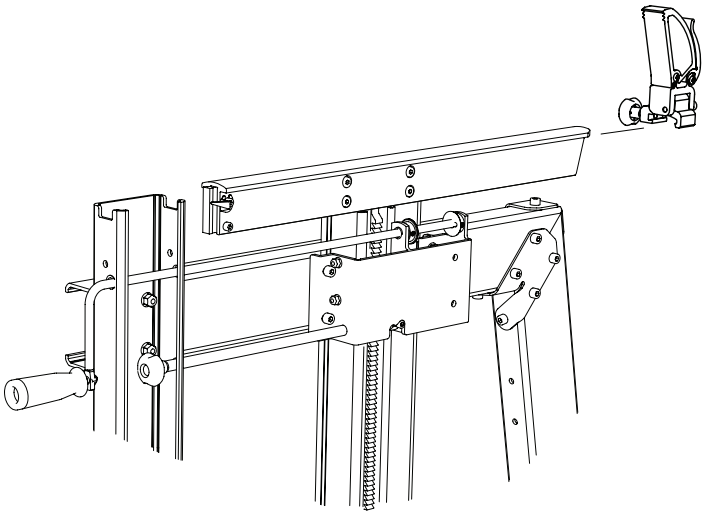

Повторите моменты 1-18 при монтаже второго подъемника

Откройте коробку с ведущими .

Ведущие линейки
4525-010-2000

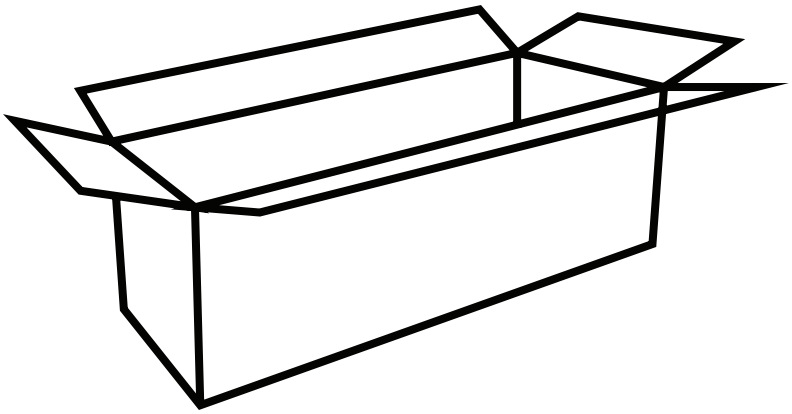

МОНТАЖ ВЕДУЩАЯ ЛИНЕЙКА

1 Могут быть минимальные отклонения разрмеров ведущей линейки. Для достижения плавного движения салазок через стык ведущих вы можете отшлифовать углы ведущих нождачной бумагой. Смотрите рисунок ниже.

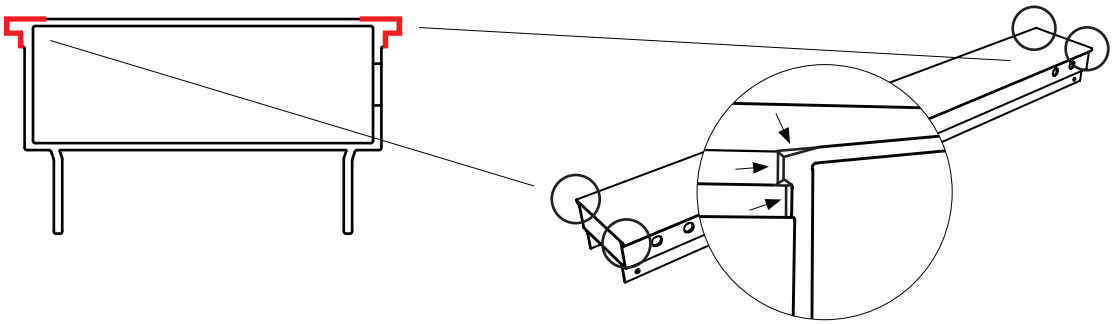

2 Соедините направляющие на ровной поверхности. Смотрите рисунок.

Соединяющая скоба должна быть повернута как показано на рисунке. Крепежная гайка должна ровно войти в предназначенное отверстие. Не затягивайте винт полностью в момент срединения направляющих.

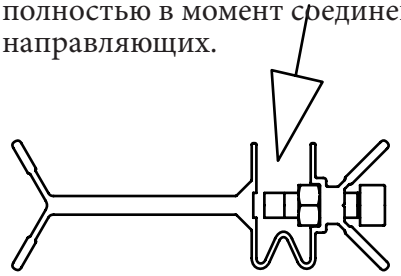

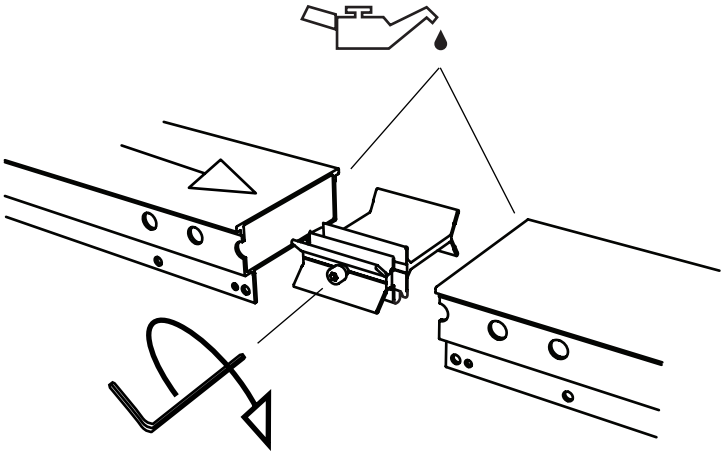

3 Установите соединяющие скобы. (только в центре)

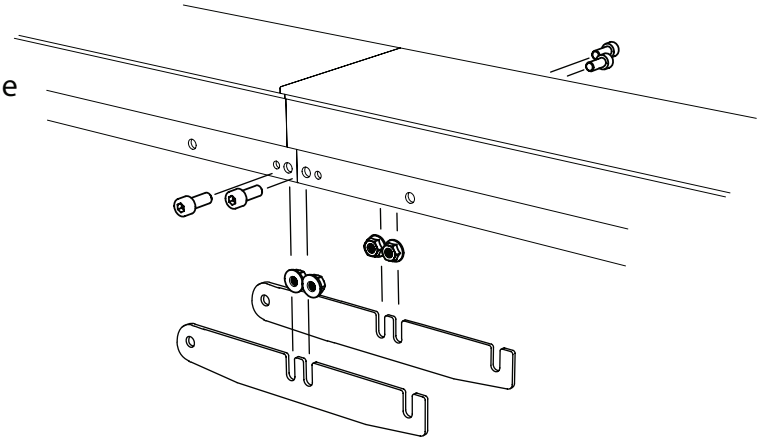

– 4 — M8x20

– 4 — M8

МОНТАЖ ЛИНЕЙКА

4

– 2 — Скобы горизонт балки

– 4 — M8x20

– 4 — M8

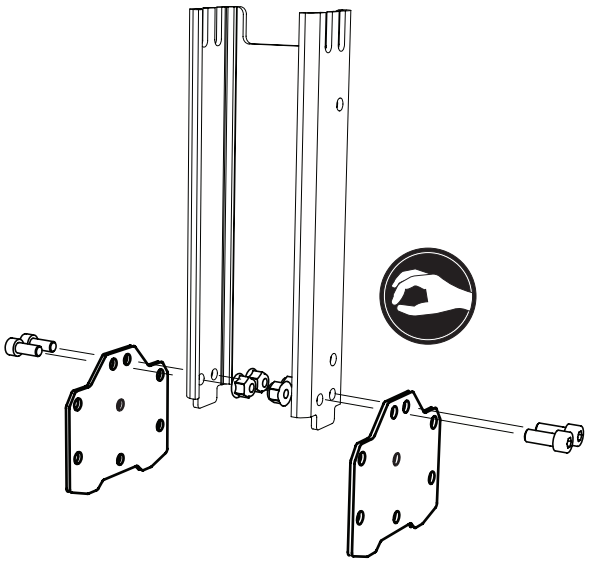

5

– 2 — M8x20

– 2 — M8

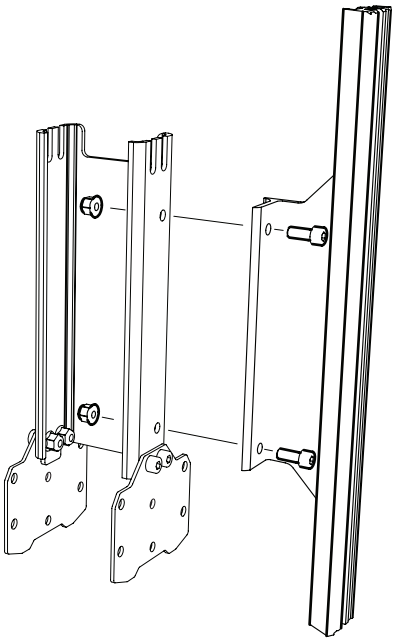

6

– 8 — M8x20

– 8 — M8

– 2 — Задняя рукоять

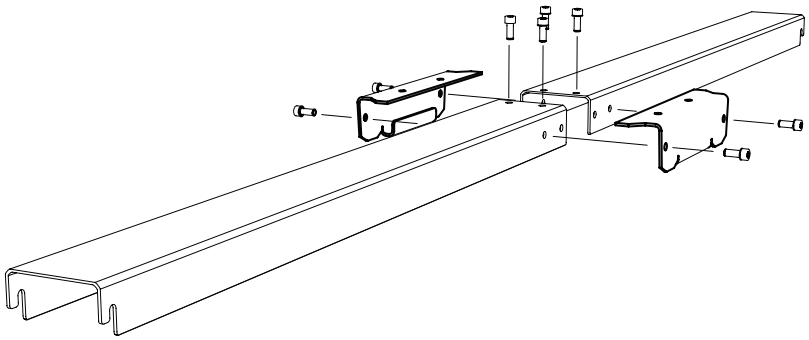

МОНТАЖ ЛИНЕЙКА

7

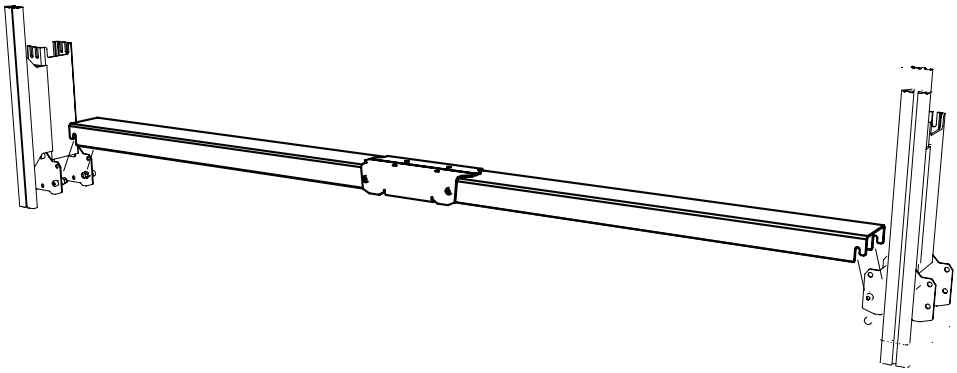

– 4 — M8x20

– 4 — M8

8

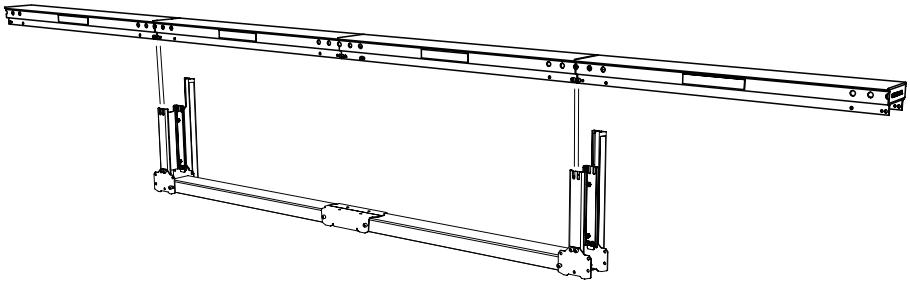

– 8 — M8x20

– 8 — M8

9

Установите горизонтальные блаки с обеих сторон.

– 8 — M8x20

– 8 — M8

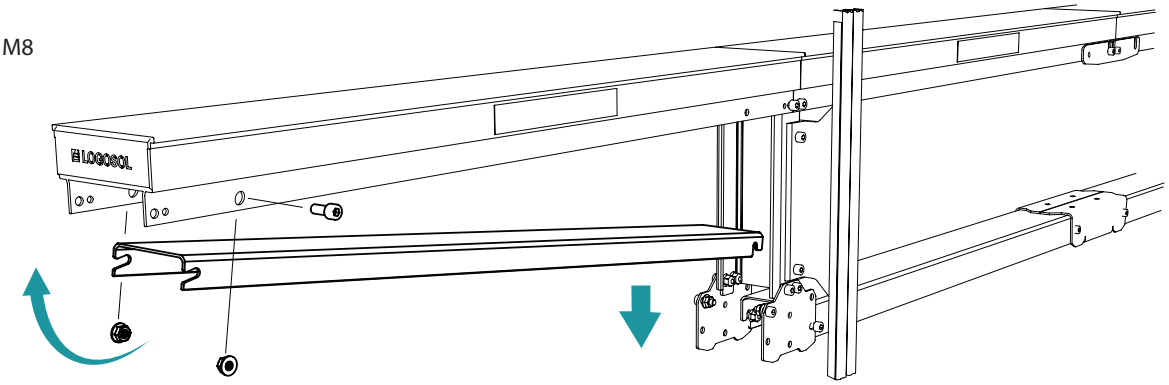

МОНТАЖ ЛИНЕЙКА

10

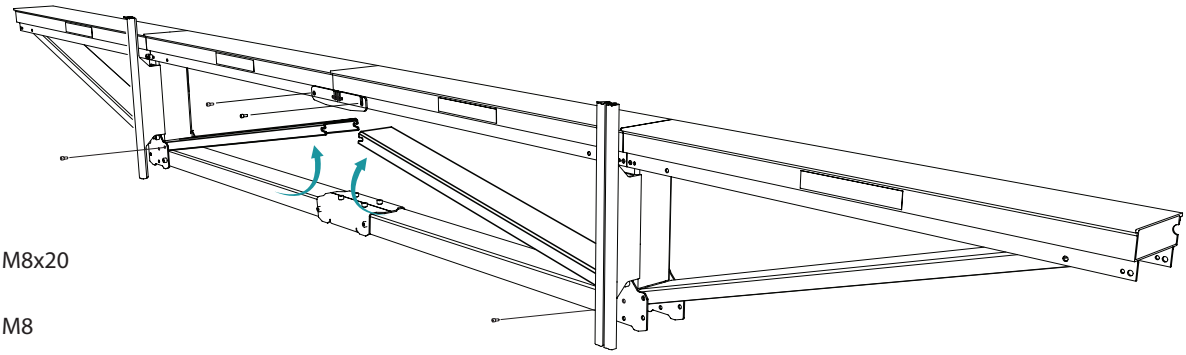

- 8 — M8x20
- 8 — M8

11

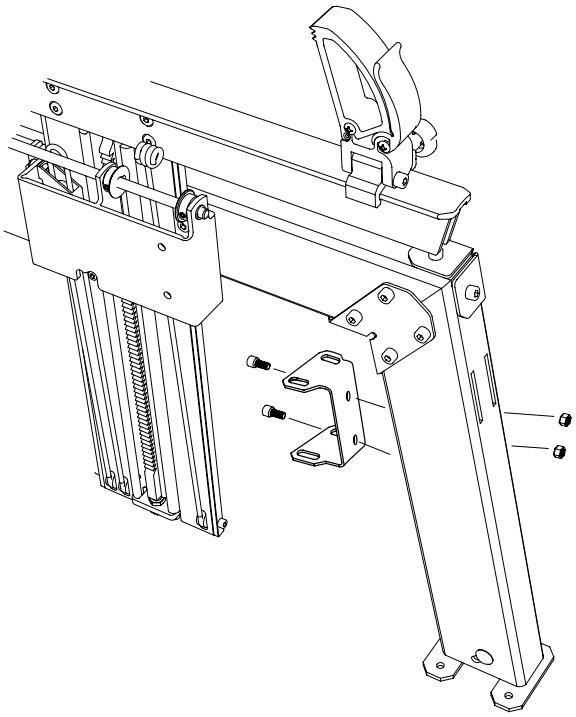

- 2 — M8x20
- 2 — M8
- 2 — Скоба горизонт балки

12

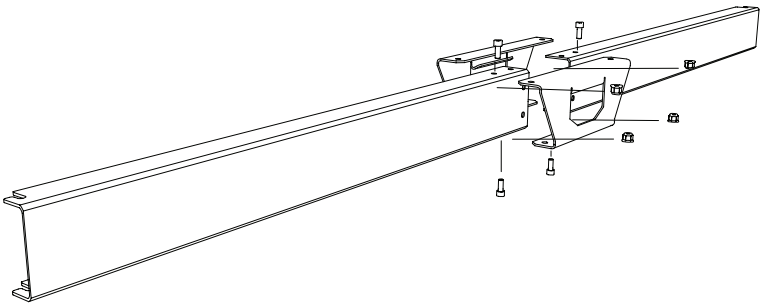

- 4 — M8x20
- 4 — M8

МОНТАЖ ЛИНЕЙКА

13

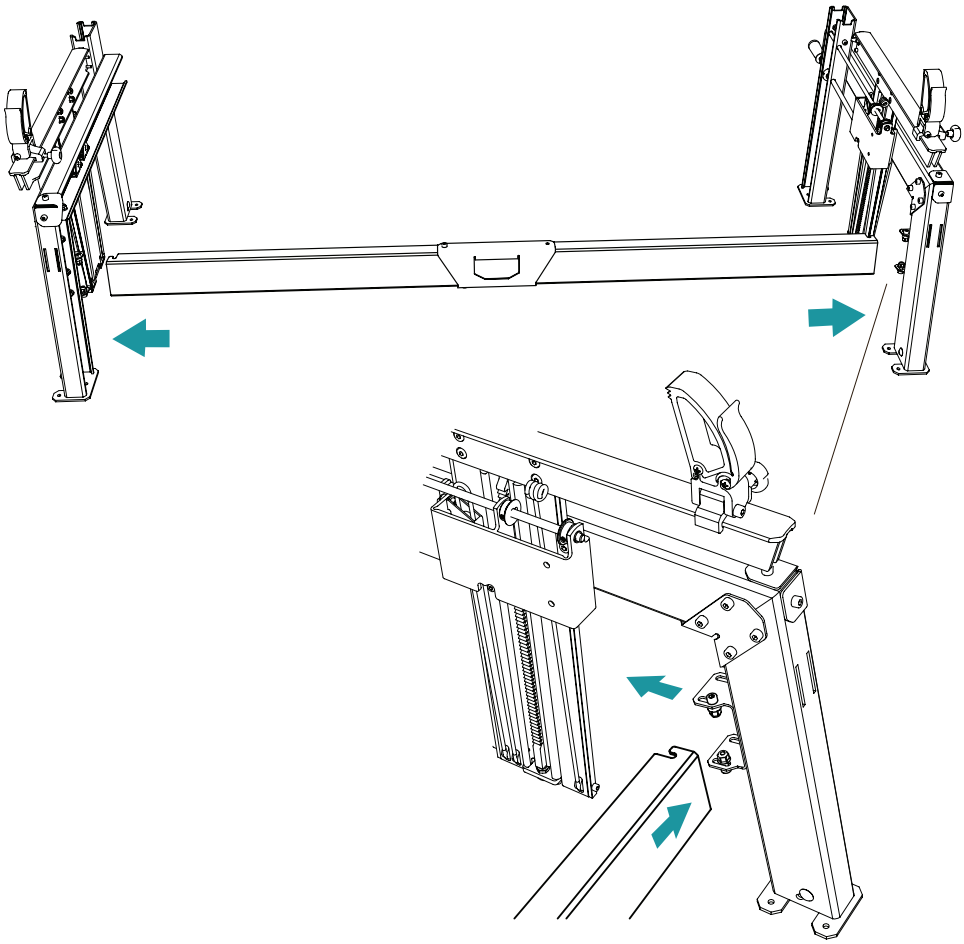

– 4 — M8x20

– 4 — M8

14

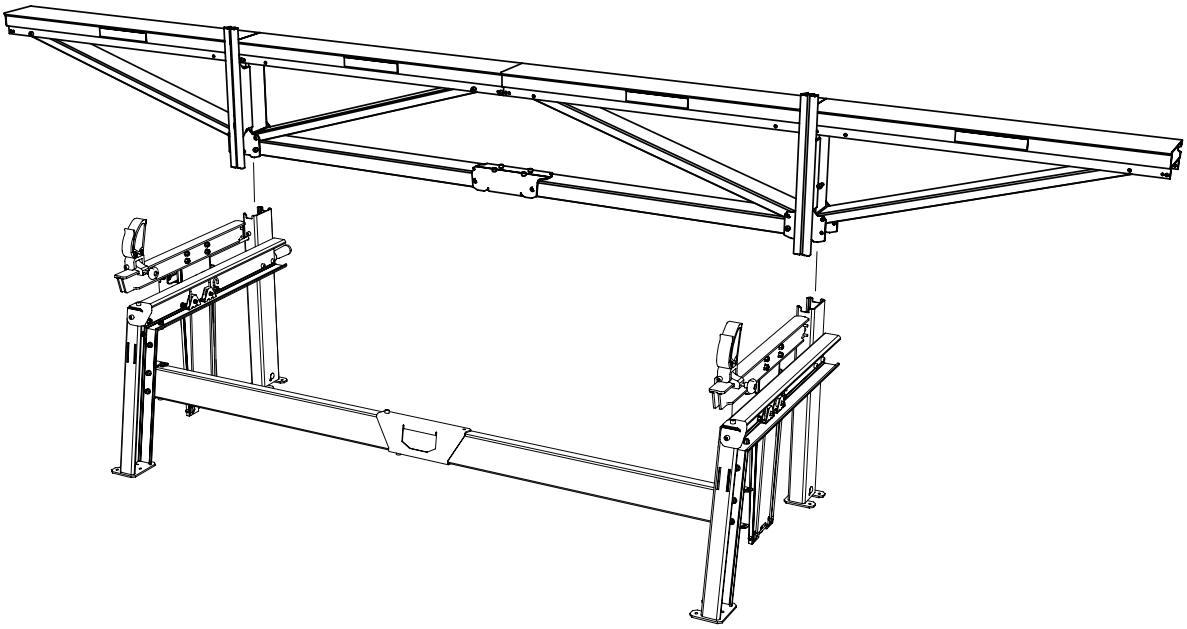

МОНТАЖ ВЕДУЩАЯ

15

– 8 — M8x20

– 8 — M8

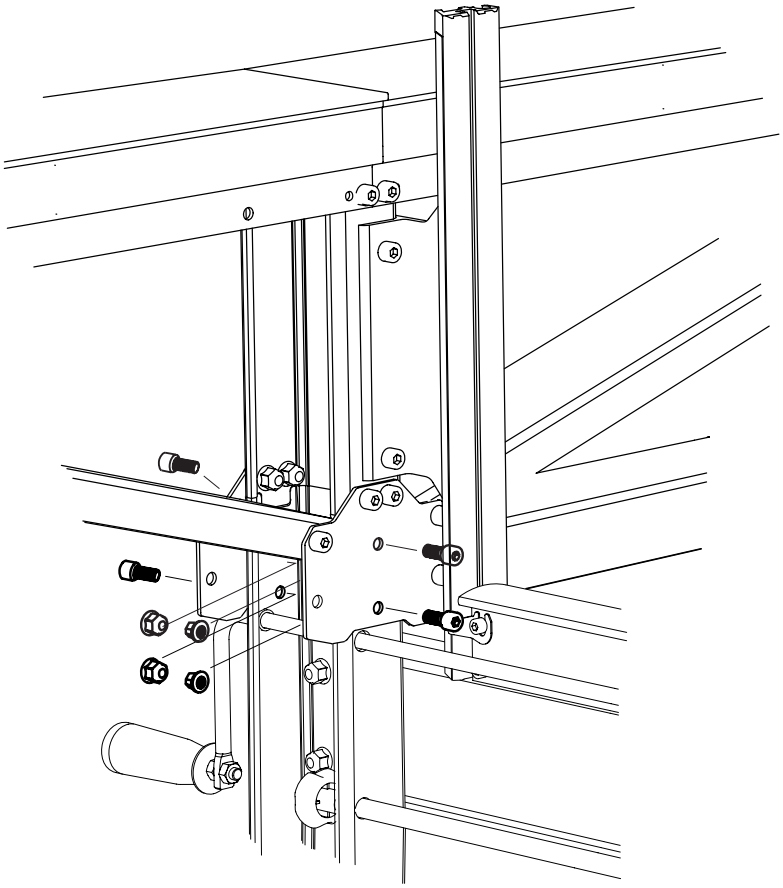

!

Откройте коробку с салазками.

Салазки в сборе
4525-001-0010

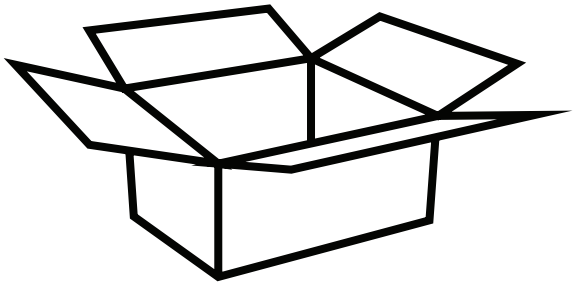

МОНТАЖ САЛАЗКИ

– 6 — M8x30

– 6 — Låsmutter M8

– 6 — Vågbricka M8

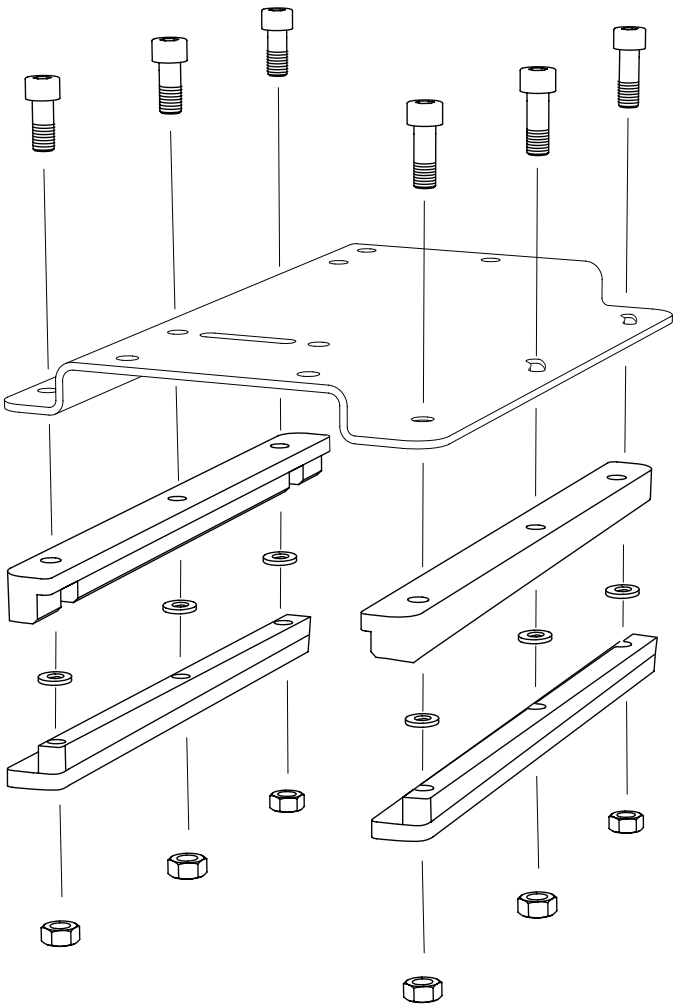

Установка пластиковых прокладок

A. Для снимаемых салазок

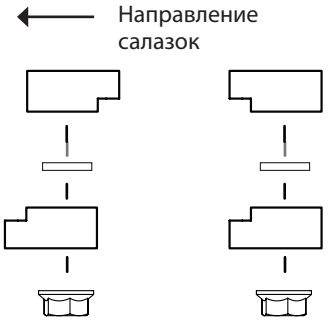

B. Салазки с ручкой и стабилизатором шины.

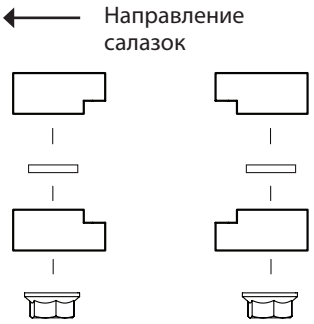

Если на салазки оснащены ручкой и стабилизатором: монтаж указан на рисунке B.

МОНТАЖ БЕНЗОПИЛА

1

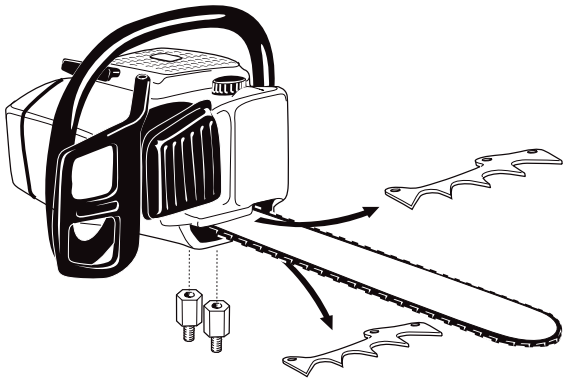

Отвинтите два болта шины и снимите крышку шины.

Снимите упор коры.

Установите обратно крышку шины но привинтите ее уже болтами соло. .

⚠ Только сертифицированые бензопилы с двумя болтами шины могут применяться на F2+.

2

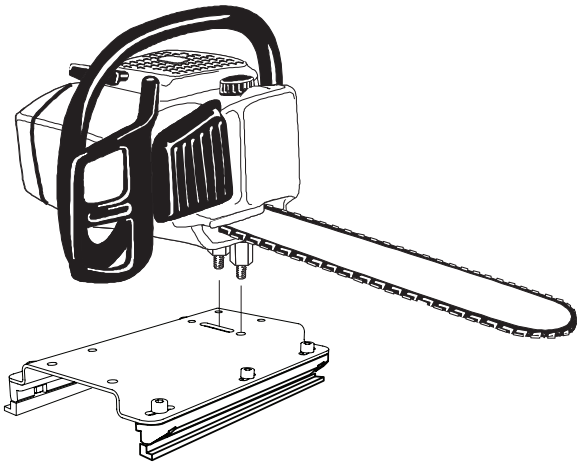

Введите болты соло в предназначенные отверстия в салазках и завентите гайками соло.

3

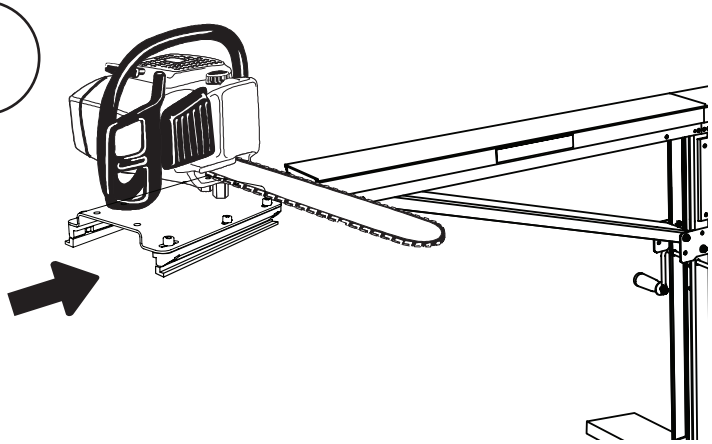

Наденьте затем салазки на ведущую линейку

❗ Не оставляйте бензопилу на пилораме.

❗ Не оставляйте бензопилу в рабочем состоянии.

UPPÄLLNING

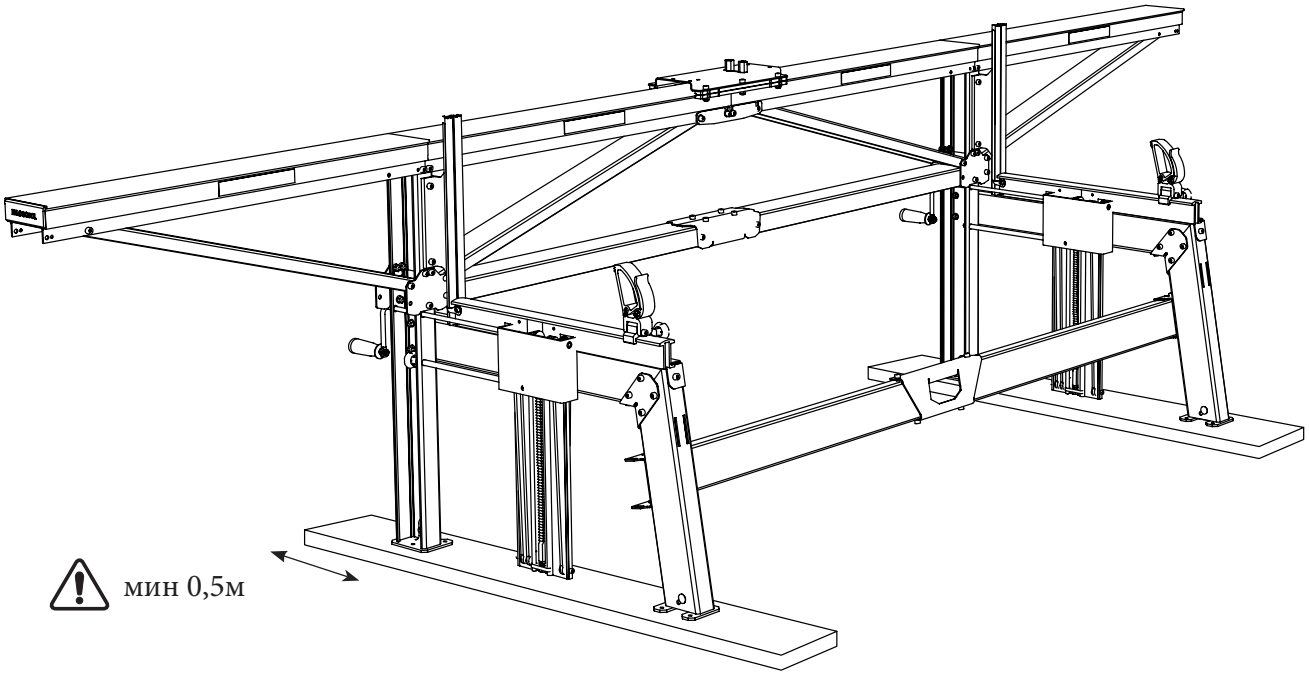

При установке пилорамы непосредственно на земле: Поверхность должна быть достаточно твердой и плотной, например, чтобы обычный лег-ковой автомобиль, мог по ней передвигаться без каких-либо трудностей. Положите доску под каждую пару опорных стоек и лестницы погрузки. Зафиксируйте при помощи винтов (M6). Доска должна быть достаточно высокого качества не менее 50x150 мм и длиной 2м. Доска должна выступать не менее чем на 0.5 м за площадь опор и лестниц погрузки.

Пилорама не должна быть наклонена более чем на 50 отуровня горизонта в любом направлении.

Большой угол наклона может привести к опрокидыванию пилорамы. Запрещается работать на пилораме если она не закреплена к полу или доскам , согласно рекомендациям. Салазки могут соскользнуть с линейки при большом угле наклона.
Необходимо максимально точно выставить установку и убрать малейшие утлы наклона во избежание соскальзывания бревна или работы с наклоном.

При креплении пилорамы на бетонной поверхности, асфальте или на другом твердом фундаменте необходимо подкладывать под каждую из опорных ног и лестниц погрузки резиновую прокладку во избежание вибрации.

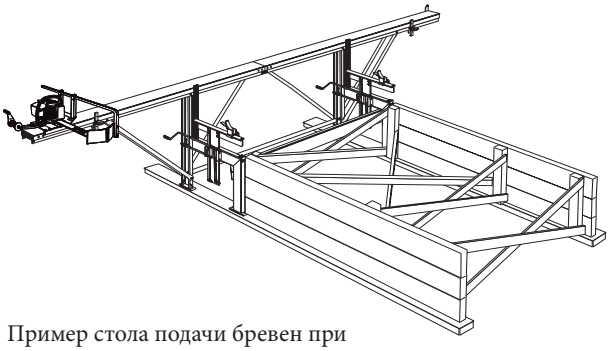

Пример стола подачи бревен при стационарном использовани

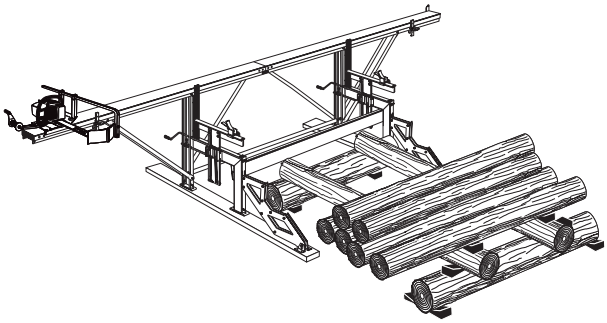

Пример временного стола подачи .

РЕГУЛИРОВКА: ПОДЪЕМНИК И ЭТАЖЕРКА

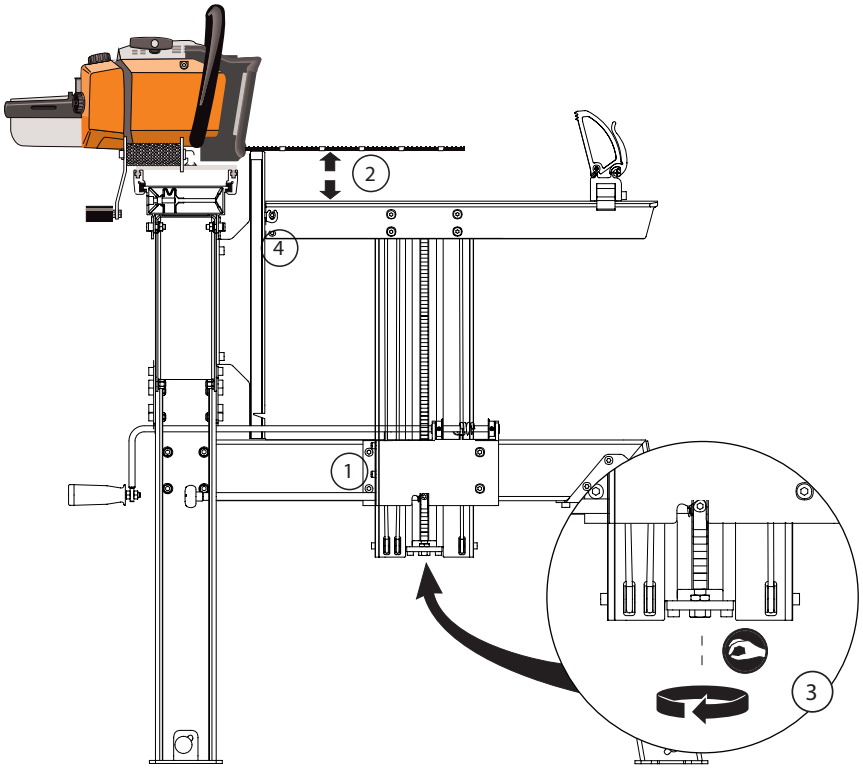

1. Убедитесь в том, что при опускании этажерки она движется свободно по зубчатой рейке под своим весом. В случае если движение затруднено:• Поднимите этажерку в самое верхнее положение. Зафиксируйте трещеткой-фик-
сатором. Иначе есть риск что
этажерка упадет вниз.• Ослабьте 4 винта на прижимной
пластине и установите ее прямо по отношению к подъемной балке.
•Ослабьте пластиковые профиля
скольжения на этажерке бревна и выровняйте их относительно пути движения этажерки.
• Смажьте поверхности скольжения и
Т-образной профиль движения подъемной балки силиконовой смазкой или тефлоновым спреем.
2. Проверьте высоту этажерки
бревна. Установите переключатель в положение 1/4 инча. Поставьте регулировочный брусок на этажерку бревна. Подвиньте бензопилу таком образом, чтобы шина находилась прямо над этажеркой. Подвиньте изафиксируйте этажерку в положении, где регулировочный брусок будет на ближайшем расстоянии от нижней поверхности шины.
3. С помощью болта и внутренней
гайки на зубчатой рейке сместите этажерку вверх д положения, когда установочный брусок коснётся нижней части шины. Если результат недостаточен или избыточен, передвиньте этажерку в верхнее или нижнее
положение и выполните регулировку заново. Зафиксируйте результат внутренней гайкой.
4. Для регулировки индикатора
размера ослабьте два , удерживающие его , болта и пластиковый блок на этажерке. Установите оба индикатора
на размере 2 инча
в положение, где регулировочный брусок коснётся нижней плоскости шины.

РЕГУЛИРОВКА: ВЕДУЩАЯ ЛИНЕЙКА

Для проверки прямолинейности линейки снимите пильный агрегат. Визуально проверьте ровностьповерхности направляющей линейкис одной из сторон. Любая кривизна будет очевидна.

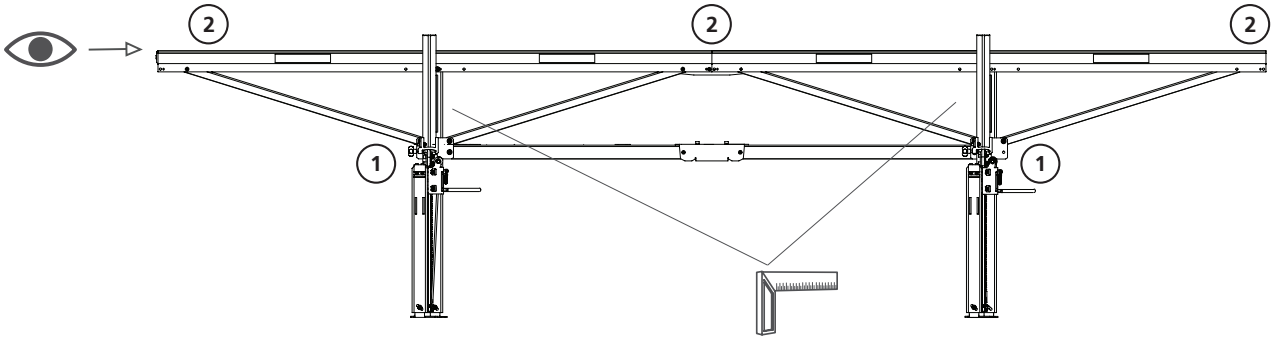

1 Убедитесь в том , что серединные откосы не закреплены с усилием в верхней и нижних частях. Убедитесь в том , что откосы на концах линейки не закреплены с усилием в их нижних частях. Затяните болты в их верхних частях у линейки

2 Отрегулируйте прямизну линейки с помощью болта M10 и гайки на внутреннем регулировочном профиле. При стягивании опорных стоек вместе, концы линейки будут опускаться и наоборот. После регулировки с помощью болта M10 и гайки протяните все болты откосов линейки.

РЕГУЛИРОВКА: ПИЛЬНАЯ ШИНА

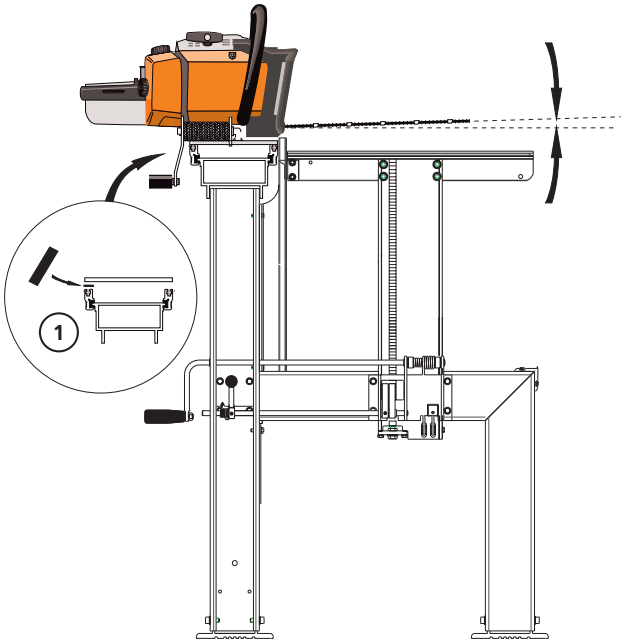

1 Насколько прямо шина установлена на бензопиле зависит от модели выбранного инструмента. Достаточно выполнить подобную регулировку шины один раз, если впоследствии шина не получила искривления при работе.
Если перевернув шину , она требует вторичного выгиба в ту же сторону, что и при первой регулировке - это означает, что неправильно установлено само крепление шины. Данная кривизна может быть устранена с помощью регулировочных пластин, подложенных между алюминиевыми рельсами скольжения и пластиной крепления бензо- или электро пилы.

РЕГУЛИРОВКА: ВЕДУЩАЯ ЛИНЕЙКА

Отрегулируйте пластиковые прокладки на салазках. Регулярно смазывайте линейки силиконом

Прижмите прокладки друг к другу . Это уменьшит зазор в вертикальном направлении.

1

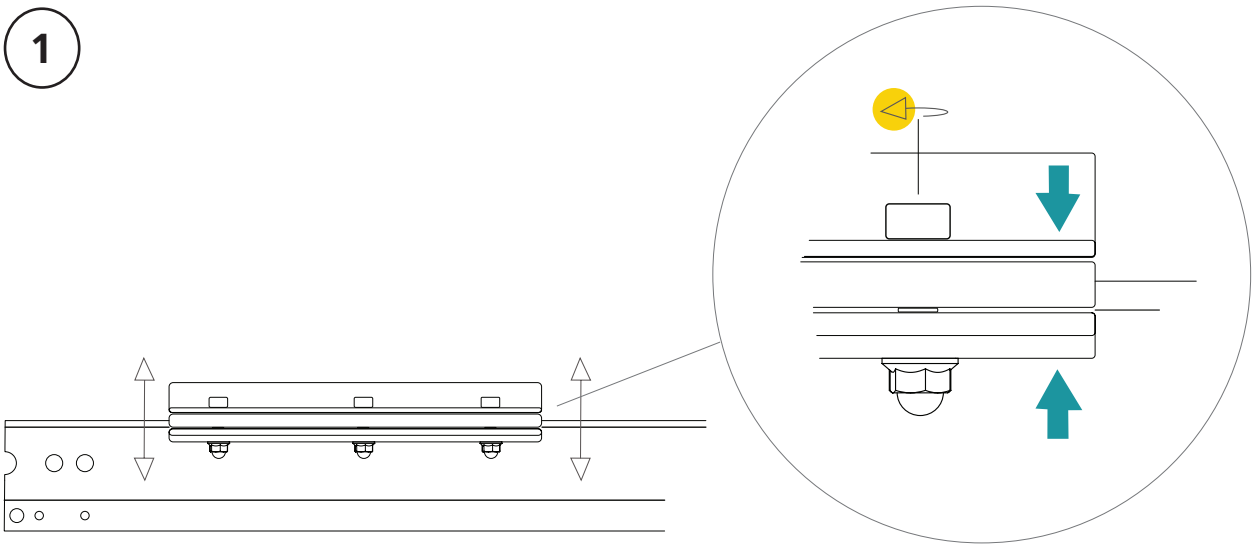

2 Отрегулируйте поступательными движениями передние прокладки внутрь или наружу.
Это умненьшит зазор в горизонтальном направлении.

Минимальнй зазор должен быть в этом направлении

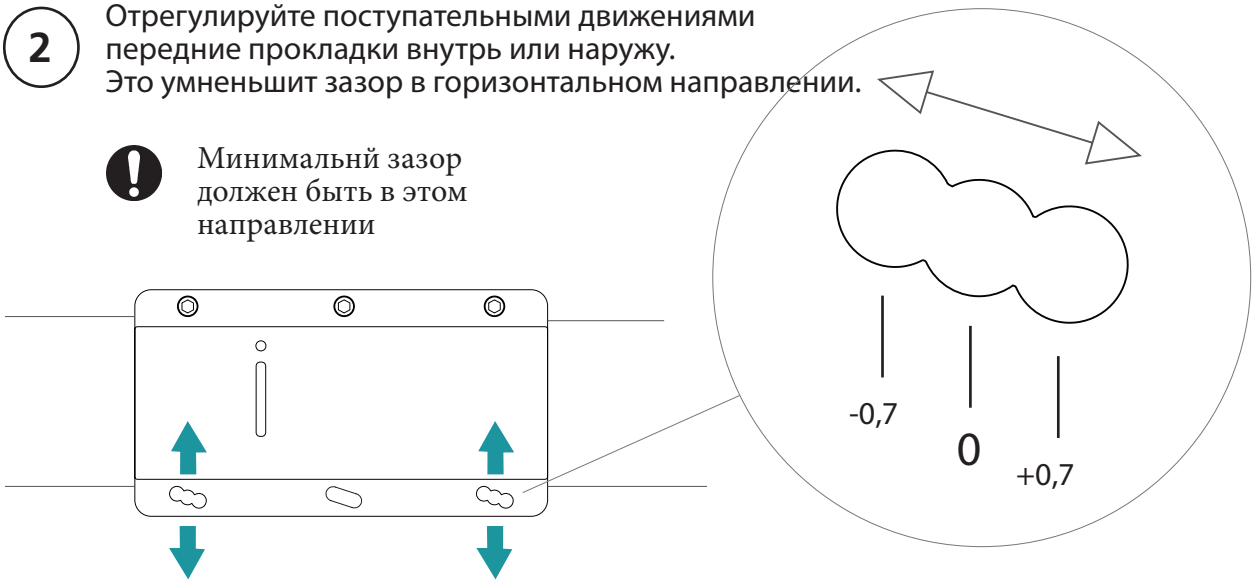

ПИЛЬНАЯ ГАРНИТУРА

Цепь Logosol PMX обеспечивает быстрый и тонкий продольный пропил. Однако данный тип цепи более чувствителен, чем обычная цепь. Если содер жать режущий инструмент в порядке Вы сможетеполучить точные размеры при распиловке, сможете получить высокую скорость пропила и сама гарнитура прослужит дольше.

ТОЧИТЕ ПЕРЕД ТЕМ КАК ЦЕПЬ ЗАТУПИЛАСЬ
Бы почувствуете, когда цепь не достаточно острая: пиление замедляется, шина греется, подача подает под давлением. Сразу остановите работу, хотя уже в этой ситуации поздно точить цепь. Пиление тупой цепью приво дит к износу другого задействованного оборудо вания. Вы должны научиться точить цепь до того момента, когда она становится тупой.

ЗАТОЧКА
Как ручная , так и электрическая заточка цепи могут дать хороший результат. На станке заточка выполняется легче и быстрее. При заточке руками мы рекомендуем двойной напильник с встроенным заточным шаблоном. Закрепите шину в тисках или струбцине. Целесообразно сделать стол невдалеке от места пиления специально для заточки цепей и место для обслуживания бензопилы. ИЗБЕГАЙТЕ ОБРЫВА ЦЕПИ
Если долго работаете с тупой цепью, возможен ее обрыв в месте износа зуба. С другой стороны, причиной обрыва ведущего звена может стать несоответствие звездочки и цепи. Для получения наилучшего результата следует менять одну звездочку после пяти цепей. Когда цепи изношены, меняйте весь комплект, включая звездочку. Новая цепь, установленная на старую изношенную звездочку может порваться на первых минутах работы.
Не рекомендуется использовать обычную цепь 3/8´´ и цепь PMX с одной и той же звездочкой.

ШИНА МОЖЕТ ТЯНУТЬ В СТОРОНУ
Если цепь была повреждена с одной стороны или неровно заточена шину может тянуть в сторону. Шину будет бросать вверх или вниз при выходе из древесины. Таким образом шина изнашивается с одной из сторон и при продолжении такой работы шина будет изношена криво с одной стороны. Даже если Вы замените цеп., изношенную шину все равно будет тянуть в сторону , что вызовет быстрый износ новой цепи.
Деформированную шину можно подточить с помощью напильника UKF. Точите канты шины пока они не выровняются. Другой причиной отклонения шины в сторону может быть сильный ее износ до такой степени, что ведущие звенья цепи упираются в основание шины, не опираясь на края паза. В результате цепь теряет опору на стенки шины. Это можно увидеть на цепи, у которой кончик ведущего звена изношен.

ЛУЧШЕЕ МАСЛО ДЛЯ ЦЕПИ
Для того чтобы масло работало правильно при смазке цепи, оно должно обладать высокой вязкостью и волок нистостью. Если сжать капельку масла между большим и указательным пальцем, а потом разжать пальцы, масло должно тянутся длинными нитями.

ПИЛЕНИЕ:РЕКОМЕНДАЦИИ

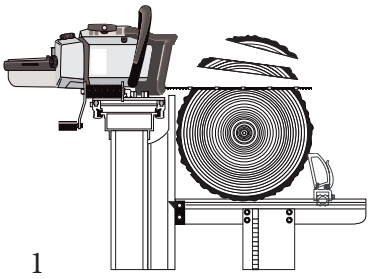
1

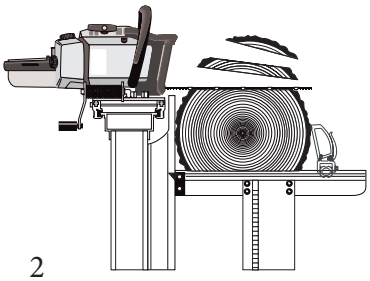
2

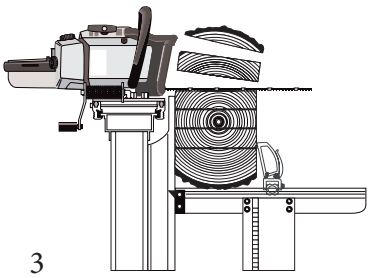
3

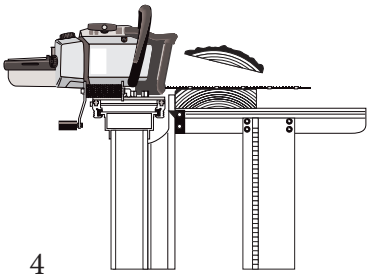
4

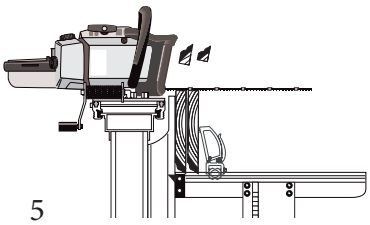
5

1.1 Закатите бревно на полку этажерки.
1.2 Закрепите бревно с помощью фиксаторов. Укрепив пружин ный фиксатор в близости бревна, упритесь пружинным упором в
бревно. Нажмите на упор дое положения жесткого фиксирования.
1.3 Установите размер 1/4”или 1/8” с помощью рычага и указателя размеров. Как правило выби рают больший размер в 1/4” .
1.4 Поднимите этажерку таким образом , чтобы рационально выпилить горбыльную доску. Как правило, верх бревна приподнят на 1/4 ” или 1/2” (один или два щелчка) над комлевой частью, чтобы получился параллельный волокнам профиль.
1.5 Зафиксируйте бревно , чтобы он не мог вращаться. Это нужно делать перед каждым пропилом.
1.6 Закрепите трос подачи на винте с прокладкой (не с электро подачей).
1.7 Выпилите первую горбыль ную доску.
1.8 На больших бревнах целесообразно поднять этажерку бревна
и выпилить следующую необрезную доску толщиной около 2 1/4”,
девять щелчков, для получения доски в 2”.
2.1 После выполнения реза переверните бревно на 1800.
2.2 Если бревно небольшое, размер блока может быть установлен, например на 6”. Обе полки этажерки бревна будут на одной высоте.
Для более крупных бревен этажерка может быть выставлена на 7 1/4 или 8 1/4 длятребуемых размеров в 1”- или 2”.
2.3 Выпилите горбыльную доску или при целесообразности об-зольную.
3.1 Поверните брус на 900 и зафиксируйте его упорами.
3.2 При пропилах поднимайте обе этажерки на одинаковую высоту. Выполняйте распиловку
на доски до получения заготовки толщиной 10 см (4 инча) . Не забывайте добавлять по 1/4” на пропил для получения требуемой толщины доски.
4.1 Поверните брус на 1800 и установите обе этажерки на одинаковую высоту. Если в конце требуется выпилить доску толщиной 1” или 2”, установите обе этажерки на 3 1/4” (2+1+1/4”).
4.2 Откиньте пружинные упоры назад и закрепите брус на месте боковыми стопорными пластина-ми. Следите чтобы было достаточное расстояние до этажерки.
Иначе вы распилите сами пластины.
4.3 Выпилите последнюю горбыльную доску. Поднимите на 1 1/4” и выпилите доску, толщиной в 1”.
4.4 Осталась доска толщиной в 2”. 5 Установите доски с обзоломвертикально и закрепите их пружинными упорами. Срежьте обзол. Переверните доски, поставьте этажерки на одинако вую высоту и режьте оставшуюся обзольную часть.
Продолжение на след. странице.

ПИЛЕНИЕ: РЕКОМЕНДАЦИИ

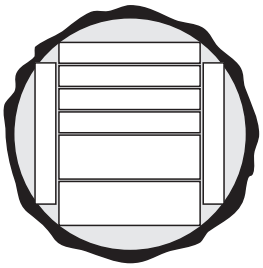

В начале можно расчертить торец комля согласно Вашим планам по раскрою бревна. Используйте маркер с шириной штриха, соответству ющей толщине пропила.

ПОМНИТЕ:
• Этажерка, поддерживающая верхнюю часть бревна должна быть выше, чем этажерка нижней части бревна.
• Когда брус лежит на плоскости пропила, эта жерки выставляются на одинаковую высоту.
• Компенсируйте толщину пропила одним дополнительным щелчком (1/4”).
• Не компенсируйте толщину пропила, когда пропил под шиной.
• Последняя доска не должна быть тоньше 2”.
• Следите за тем, чтобы не распилить стопорный упор на этажерке.

СПЛОШНАЯ РАСПИЛОВКА

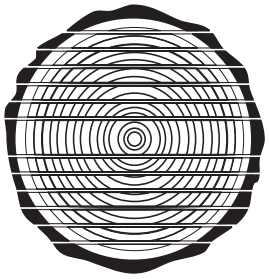

Иногда имеет смысл распустить все бревно на необрезные доски. Таким способом выход с каждого бревна получается немного больше. Однако придется потратить определенное время на снятие обзола.
Для столярных нужд с высокими требованиями к материалу наиболее рационально перед сушкой обрезать одну сторону.
Со второй стороны доска обрезается, когда станетизвестна конечная ширина доски. Таким образом древесина используетсяпредельно полно.
При таком виде распиловки рекомендуется срезать тонкую горбыльную доску и , перевернув бревно, положить его по крайней мере одной полученной плоскостью на одну полку этажерки. Более устойчивое положение бревна исключит его движение при распиловке,тем самым обеспечивая наиболее ровную поверх-ность полученных досок. Поверните бревно, когда дойдете до его центра. Определитесь с высотой и продолжайте распиловку. На схеме показан пример распиловки с расчетом на 8 и 1/4 дюйма., есть: 1+1+1+1+1+2=7 и добавляйте 1/4” на пропил.

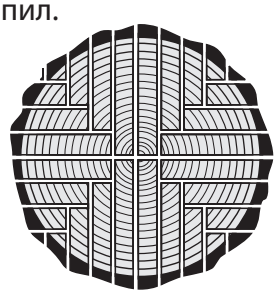

Таким образом: (5x1/4)+7=8 1/4 дюйма. Вы получаете наименьшее количество отходов.

РАСПИЛОВКА ЧЕТВЕРТЯМИ
В результате аспиловки четвертями Вы получаете самый качественный материал. Вы по-лучаете оптимальное расположение направ-ления волокон для высококлассной столярной доски, хотя способ не простой , тре бует времени и Вы получаете доски различной ширины.
Не целесообразно распиливать четвертями тонкие бревна. Начните с распила бревна на две половины, затем на четверти. При выпиливании доски из четвертой поворачивайте заготовку на 90º между разрезами. Иногда наиболее рационально выполнять распиловку снизу, что позволяет поднимать этажерки на одинаковую высоу.

ПОИСК УСТРАНЕНИЕ НЕИСПРАВНОСТЕЙ

ПРИЧИНЫ НЕТОЧНОЙ РАСПИЛОВКИ НА М8 БАЗОВОЙ.
А. Неправильная настройка или установка.
В. Неправильная работа режущего инструмента.
С. Напряжение в древесине.

А. ПРОВЕРКА ПИЛОРАМЫ
1. Убедитесь в том , что все четыре опоры станины
стоят твердо и не скользят при загрузке тяжелого
бревна.
2. Посмотрите вдоль этажерки и поперечной балки,убедитесь в том , что рама стоит прямо. Выполните проверку при загруженной и незагруженной уста-новке
3. С помощью регулировочного бруска убедитесь в том , что угол между линейкой и длинными ногамисоставляет точно 90º. Даже небольшое отклонениеможет привести к ошибкам.
4. Установите абсолютно одинаковое расстояниес обеих сторон между этажеркой для бревна и шины пилы. Убедитесь в том, что шина и этажерки для бревен абсолютно параллельны. Используйте регулировочный брусок, входящий в комплектацию пилорамы.
5. Убедитесь в том, что линейка абсолютно прямая,посмотрев с одного из концов или натянув веревку с одного конца линейки на другой и подложив по гвоздю (или подобное) в качестве подкладки между веревкой и линейкой с обеих концов. Обратите внимание, что необходимо ослабить крепление откосов на линейке по направлению к середине перед проверкой прямизны.
6. Убедитесь в том, что шина не искривлена относительно направления пиления. Для этого положите на шину без цепи рейку длинной около 1,5 м. Визу ально убедитесь, что рейка параллельна линейке.
Даже новые шины могут иметь отклонения, что легко обнаружить, если параллельность шины относительно этажерки меняется при перевороте шины. Гнутые шины обычно легко исправить, на давив на шину вверх, или вниз, когда пила с шиной установлены на станине (см стр 24). Неправильная установка, корректируется с помощью подкладывания шайб между пластиной каретки и блоком скольжения.
7. Точность установки М8 можно проверить с помощью максимально длинной доски, положив ее на этажерки. Сначала отпилите тонкую рейку с одной стороны доски. Затем переверните доску, выставьте обе этажерки на одинаковую высоту и отпилите аналогичную рейку. Теперь тщательно измерьте ширину доски. Если ширина доски не одинакова по всей длине, это указывает на неправильную установку этажерок для бревна или на искривленную шину. Возможно также, что линейка была деформи рована под весом бревна. Данная проблема может возникнуть, если используется тяжелый пильный агрегат без опоры стоек на твердое основание. Аналогичная проблема возникает, если используется удлинение более 0,5 м без дополнительных опорных стоек.
В. ПРОВЕРКА ПИЛЬНОЙ ГАРНИТУРЫ.
При распиловке шину не должно забирать вверх или уводить вниз. Данное явление наиболее ярко проявля ется на выходе шины в конце распиловки. Если шина не выходит плавно из бревна, а вырывается пружинящим скачком вверх или вниз, проблема налицо. Ищите причины неисправности в шину или в цепи.
Причины непра вильной работы пильной гарнитуры:
1. В большинстве случаев тупая цепь
2. Цепь может быть повреждена с одной стороны, например, металлическим фрагментом в бревне. Цепь будет пилить, но при этом ее будет уводить вверх или вниз Обычной причиной замедления пиления является незаточенная цепь .
Неправильная заточка цепи. Зубья с одной стороны заточены меньше, чем с другой. Для полученияболее ровного результата старайтесь придерживать ся одного и того же положения при заточке правой и левой сторон цепи. То что некоторые зубья отличаются или отсутствует, как,

например, после распиловки гвоздя, обычно не сильно сказываются на результатах пиления.
4. Если точность распиловки уменьшается после периода безошибочной работы, практически всегда причина в износе шины (см стр 31).
С. НАПРЯЖЕНИЯ В ДРЕВЕСИНЕ.
Пилорама может делать только прямую распиловку. Если волокна при распиловке перестраиваются, точность будет потеряна. Напряжения в древесине могут вызвать разнообразные вариации отклонения от размеров. Лиственные деревья обладают большей напряженностью, чем хвойные, но и последние могут иметь данную проблему. Например, все деревья, выросшие на крутых склонах, вызовут трудности при распиловке. Напряжения могут возникнуть при хранении материала. В случае если кора и верхний сегмент начинают сохнуть, вся поверхность усыхает. В этом случае, если одна из сторон обработана, бревно может стать слегка выгнутым.
Очень легко обнаружить напряжения в древесине , которые приводят к ошибкам размеров. Каждый раз, когда Вы тяните пилу назад, Вы почувствуете, что происходит с бревном. Если шина скользит прямо над только что полученной поверхностью - бревно не выгнуло. Как только появляется промежуток между шиной и плоскостью пропила, или шину прижимает снизу, время подумать, как делать следующий распил, чтобы снять напряжение.
При распиловке от верхушки к комлевой части, просле живается тенденция провисания концов под их соб-ственным весом. Это наиболее очевидно при мощной комлевой части ствола. В этом случае следует после распиловки ствола до середины перевернуть ствол и продолжить распиловку.
Несколько советов как избежать эффекта напряженности в древесине.
1. Распилите бревно с напряжением на предельномалые части, сократив длину ствола до 2, 5 м-5 м.
Вы получите высокую точность распиловки несмотря на напряжение в бревне.
2. Работайте с бревном по кругу, обрезая все стороны по порядку.
3. Получение последней доски с точными размерами из длинного ствола требует специальных навыков.
Наиболее действенным методом является распиловка последней доски с подкладкой из доски в качестве опоры.
Другим способом является использование специального дополнительного оборудования для пилорамы для поддержания длинных концов (арт. 4500-070-1000)
В случае если предполагается обработка большого количества бревен длиннее 5 м наилучшим решением будет увеличить длину станины на 2 м, с использованием дополнительной этажерки

ТОЧНОСТЬ

Мы убеждены в том, что на пилораме можно получить такие же и даже лучшие результаты , чем на других малогабаритных лесопильных установках. Большое количество клиентов отмеча ло, что более высокого качества пиломатериала, чем то, что они сделали сами , до этого они просто не видели. Вместе с тем, естественно, что также встречаются наши клиенты, которые хотят получить более высокие показатели по точности распиловки. Различия в результатах распиловки имеют массу объяснений. Наиболее значимым является выбор сырья.

Поучение доски из недлинных, больших бревен намного легче, чем достижение тех же результатов на тонком, длинном бревне. Напряжения вызванные складированием или условиями роста могутвызвать проблемы. Некоторые породы древесины являются более проблемными, чем другие. Причин очень много, включая отведенное на работу время, больше времени, больше шансов на хороший результат.

Требования к точности также могут меняться. Достаточный результат при получении доски на забор, строительных лесов и т.п. не приемлем для строительных конструкций, которые не будут в дальней шем строгаться.

Если вы прошли различные этапы по настройке и регулировке Пилорамы, проверили режущий инструмент и пронаблюдали эффект напряженности в древесине, но так и не смогли добиться качества-звоните нам или дилеру. Мы постараемся найти причину ошибки и способ ее устранения.

СУШКА ДРЕВЕСИНЫ

Как правило, пиломатериал должен сушиться. Для определенных строительных целей можно использовать и несушенный материал. При этом всегда помните о 7% усушке по высоте и ширине. Усушку по длине на 0,4% для большинства пород можно не принимать в расчет.
Для избежания гниения используйте несушенную древесину в местах с достаточной циркуляцией воздуха. Не забивайте в сырую доску двух гвоздей рядом , поскольку велика вероятность трещины посередине при усушке.
Примером необходимости использования сырой древесины может послужить строительство из бревна. В данном случае большой вес стен помога ет бревну принять нужную форму. После усушки соединения получаются более плотные.
В большинстве случаев , древесина должна сушиться перед использованием. В противном случае возможна порча материала при усушке или от грибковых гниений.
Наиболее благоприятным временем года для уличной сушки считается весна, поскольку процентвлажности воздуха относительно невелик и древесина может высохнуть за несколько недель.
Выпилите несколько опорных брусьев (5x5”), длина которых соответствует ширине будущего штабеля.
Положите их на одинаковом расстоянии на сухой ровной, свободной от растительности поверхности,
как показано на рисунке. Расстояние между опорами (и прокладками) не должно превышать 1 м.
Прокладки должны быть одинаковой с опорными брусьями длины. Прокладки должны быть одинако выми (1x1” или 1x2”) и сухими. Прокладки можно получить при срезании обзола с необрезной доски.
Уложите первый слой досок на опорные бруски,оставляя около 2,5 см. между соседними досками.
Затем строго сверху каждого опорного бруска положите прокладки. Для избежания искривления доски прокладки должны лежать строго друг над другом.
Чем выше штабель, тем больше давление на нижниедоски. Сверху штабеля сделайте крышу или положите какой-либо защищающий от влаги навес.
Для обеспечения давления на верхний ряд досокположите сверху штабеля какой-либо груз. Если предполагается использование древесины для столярных целей, должна использоваться сушильная камера.

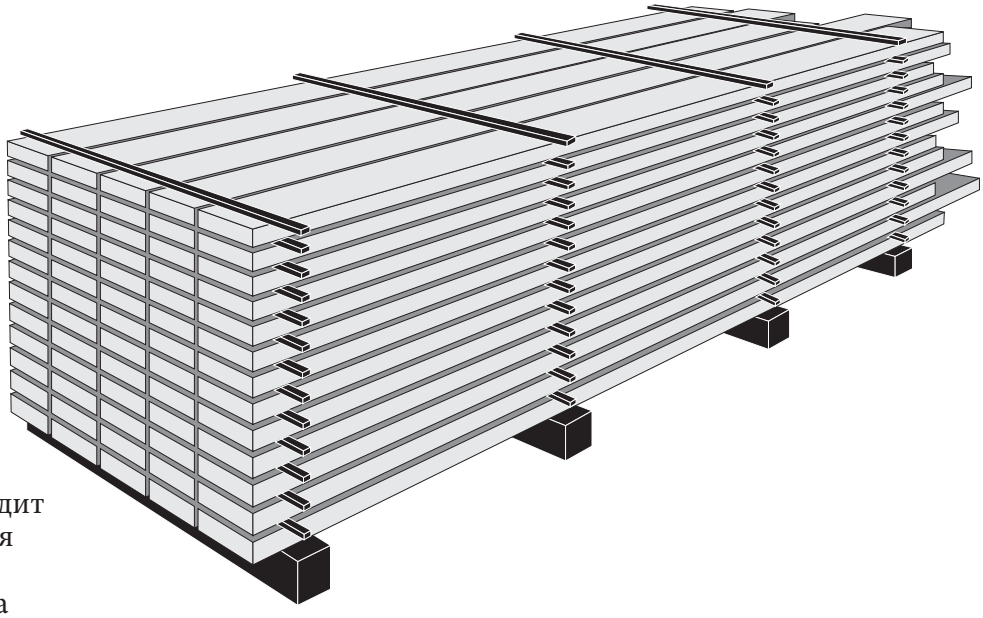

LOGOSOL производит электроагрегаты для сушки древесины. Обратитесь к нам за советом.

ДОПОЛНЕНИЯ

Вы можете купить разные дополнения к нашим пилорамам.

Удлинения

Пилорама состоит из однометровых секций. Вы можете удлинть ее следующим образом

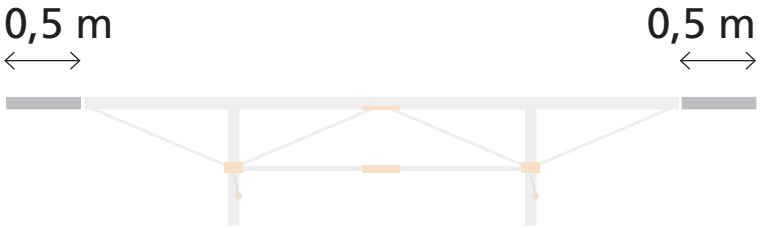

2 x 0,5 м

2x 0,5 м линейки даст длину в 5 м (напр. от 4 до 5 м) без добавления ноги/этажерки.

Арт. 4525-555-0001

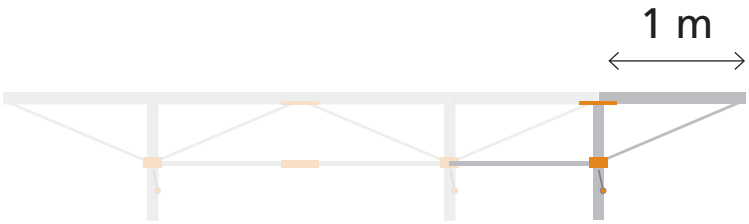

1,0 м

1 м с дополнительной ногой/этажеркой (напр от 4 до 5 м)

Арт. 4530-555-0002

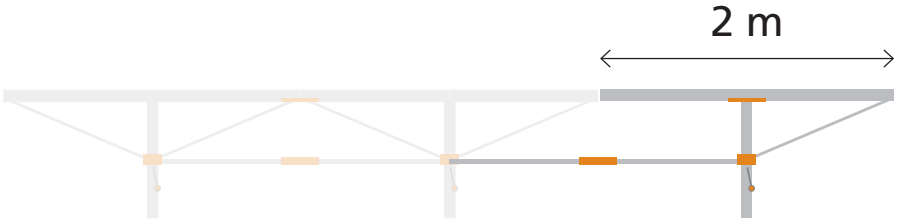

2,0 м

С дополнительной ногой/этажеркой и дополнительным набором балок.

4530-555-0003

Гарантии Европейского Сообщества

Производитель:
Logosol AB,
Fiskaregatan 2
S-871 33 Härnösand
Tfn +46 611 18285,
Гарантирует что: пилорама Logosol
Тип: F2 + произведена согласно
директивам Европейского Сообщества (EG-direktiv):
2006/42/EG, Директива двигателей
2006/95/EG, Директива токов низкого напряжения
2004/108/EG, Директива EMC
Основанием к этим гарантиям являются следующие стандарты:
EN ISO 12100:2010, EN 60204-1:2006 +(EMC-standard) Mattias Byström, главный инженер и Malte Frisk, директор
Härnösand 2019-03-01

LOGOSOL

Fiskaregatan 2, 871 33 Härnösand
0611-182 85 | info@logosol.se | www.logosol.se