LOGOSOL

BRUKSANVISNING

Art.nr. 0458-395-0690

REV: 3

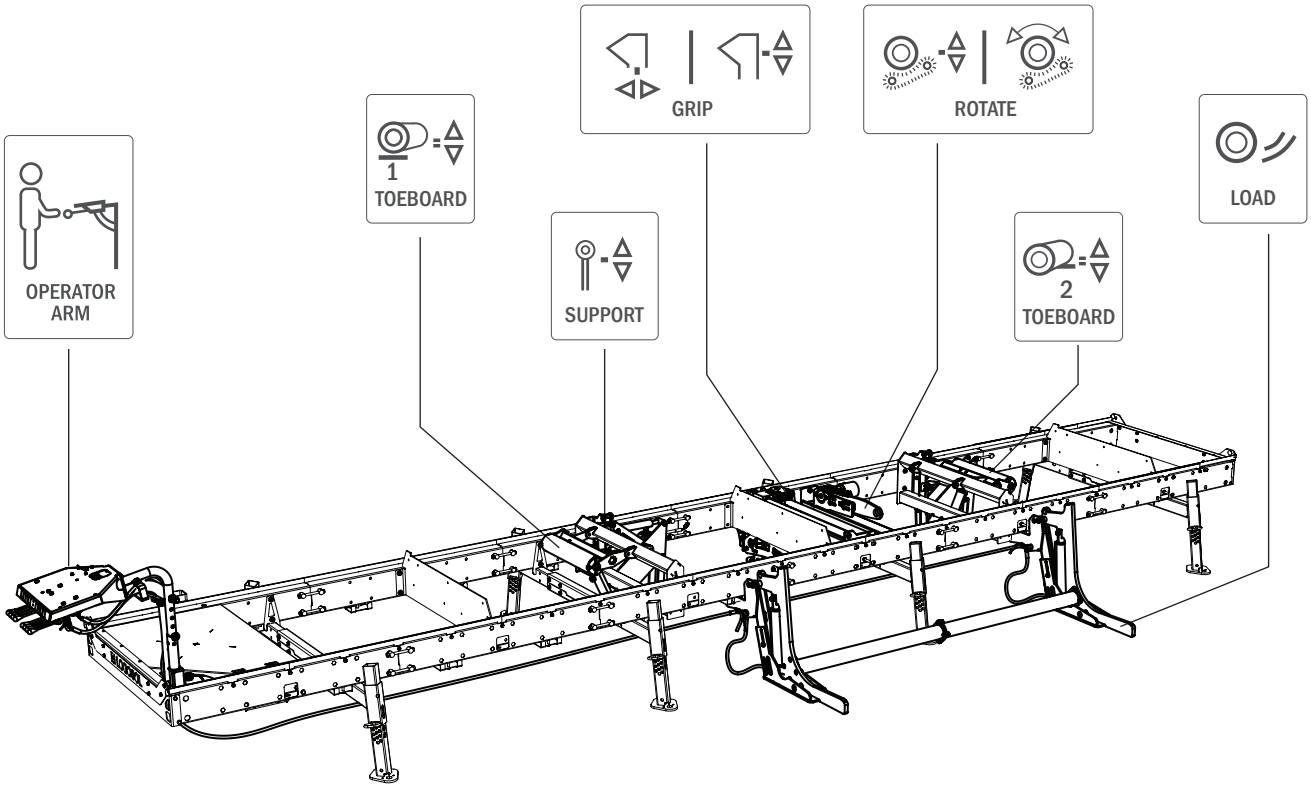

LOGOSOL

B1001 HYDRAULIC

SE

TACK FÖR ATT DU VALDE EN LOGOSOL-MASKIN!

Vi är glada att du visar oss förtroende genom att köpa denna maskin och vi kommer att göra vårt yttersta för att uppfylla dina förväntningar.

LOGOSOL har tillverkat sågverk sedan 1989 och sedan dess levererat ca 50.000 maskiner till nöjda kunder runt om i världen.

Vi är måna om såväl din säkerhet som att du når ett så bra resultat med maskinen som möjligt. Vi rekommenderar därför att du tar dig tid att läsa denna bruksanvisning i lugn och ro innan du börjar använda maskinen. Tänk på att själva maskinen bara är en del av värdet på produkten. Ett stort värde ligger även i de kunskaper vi delar med oss av i bruksanvisningen. Det vore synd om detta inte togs tillvara.

Vi önskar dig mycket nöje med din nya maskin.

Bengt-Olov Byström
Grundare,
Logosol i Härnösand

Läs igenom bruksanvisningen noggrant och förstå innehållet innan du använder sågutrustningen.

Denna bruksanvisning innehåller viktiga säkerhetsinstruktioner.

VARNING! Felaktigt användande kan leda till allvarliga personskador eller dödsfall för operatören eller andra.

LOGOSOL bedriver ett fortlöpande utvecklingsarbete.
Vi måste därför förbehålla oss rätten att ändra konstruktionen och utformningen av våra produkter.
Dokument: LOGOSOL B1001 Hydraulic Bruksanvisning
Manual, artikelnr: 458-395-0690
Text: Martin Söderberg, Martin Melin
Illustration: Martin Söderberg, Anna Fossane
© 2026 LOGOSOL, Härnösand Sweden

INNEHÅLLSFÖRTECKNING

Maskinbeskrivning	4
Säkerhetsinstruktioner	5
Underhåll	7
Tekniska data	9
Leverans: Ingående delar	10
Montering	**18**
Inkoppling aggregat och parkoppling ventil	40
Hydraulslang	47
Justering	49
Vid första uppstart	50
Användning	51
Transport	53
Sprängskisser	54
Hydraulschema	65
Felsökning	66
CE-försäkran	68

BESKRIVNING AV MASKINEN

LOGOSOL B1001 HYDRAULIC

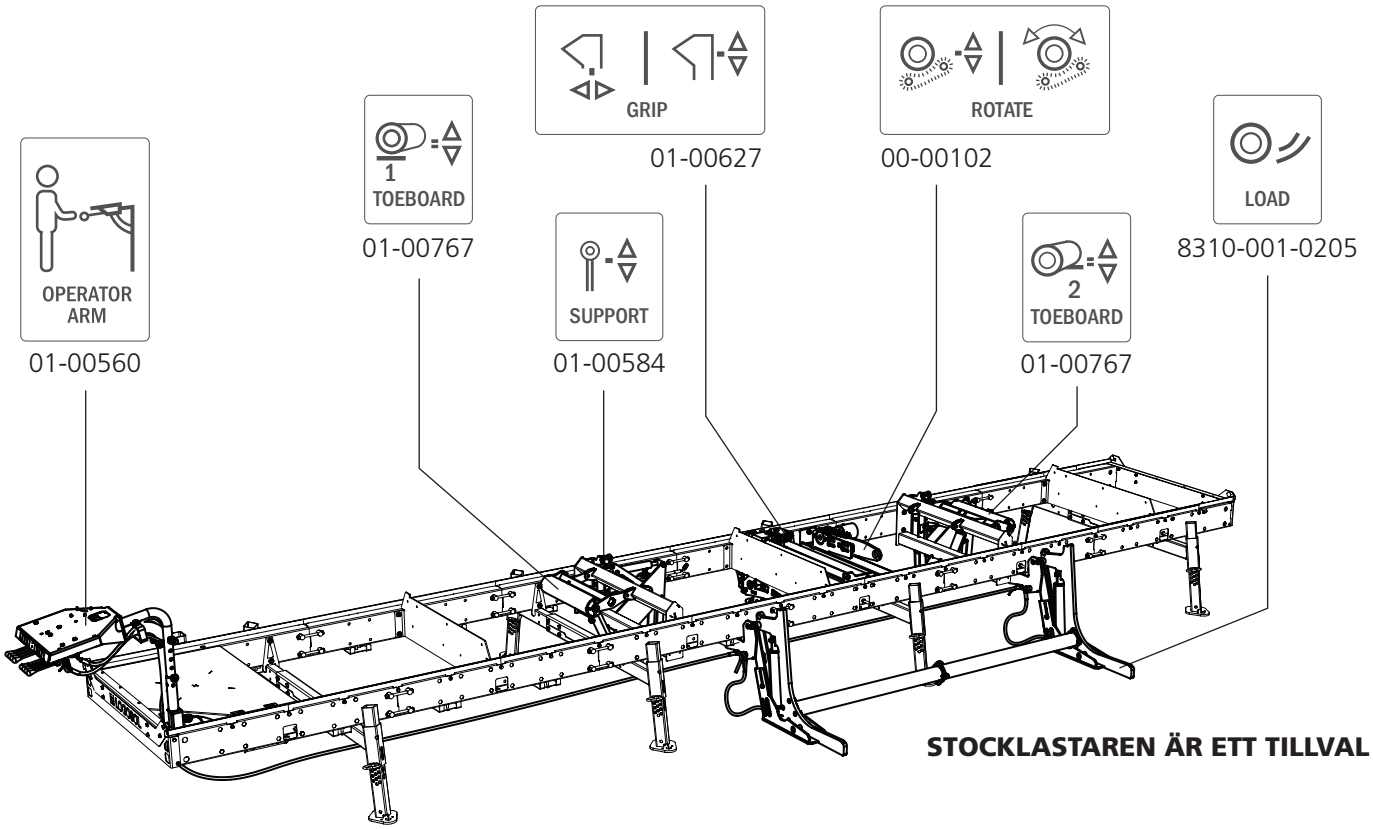

STOCKLASTAREN ÄR ETT TILLVAL

SÄKERHETSINSTRUKTIONER

- Läs noggrant igenom hela manualen innan maskinen tas i drift. Om säkerhetsföreskrifter inte följs kan detta medföra livsfara.
- Förvissa dig om att alla som arbetar med maskinen är väl insatta i riskerna och har läst manualen. Manualen ska alltid finnas tillgänglig för de som arbetar med maskinen.
- Minderåriga, under 18 år, får inte använda maskinen.
- Barn och djur får inte finnas i närheten av maskinen under drift.
- Den som arbetar med maskinen ska vara i god form, frisk och utvilad. Lägg in regelbundna pauser i arbetet. Arbeta inte under påverkan av alkohol, narkotika eller läkemedel som kan orsaka dåsighet eller ouppmärksamhet.
- Arbete med maskinen ska alltid ske under goda siktförhållanden. Arbeta ej i mörker och ej med nedsatt synförmåga.
- Se till att ha andra personer inom hörhåll om du skulle behöva hjälp.
- Vid påbyggnad av extrautrustning, använd endast produkter som tillverkats av LOGOSOL eller som uttryckligen godkänts för ändamålet. Annan utrustning kan medföra risk för olycksfall och får ej användas. LOGOSOL avsäger sig allt ansvar för person- eller egendomsskador som uppkommit under drift av sågverk med icke godkänd påbyggnad.
- Bär alltid personlig skyddsutrustning: Ändamålsenlig klädsel är tillexempel en åtsittande arbetsoverall. Arbeta aldrig med löst sittande kläder, överdragsrock eller liknande.
- Använd skor med stålhätta och väl mönstrad sula som ger gott grepp. Bär inte halsduk, slips, smycken eller liknande som kan fastna i utrustningen.
- Använd kraftiga skyddshandskar. Risk för skärskador vid hantering av utrustningen.

SYMBOLFÖRKLARING

VARNING! Denna symbol innebär att man skall vara extra uppmärksam och följs alltid av en information om vilken risken är.

UPPMANING. Efter denna symbol följer en uppmaning. Var extra uppmärksam där denna symbol förekommer i manualens text.

För din egen och andras säkerhet, använd inte bandsågverket eller hantera bandsågblad utan att först läsa igenom och förstå hela innehållet i denna bruksanvisning.

VARNING! Skärande verktyg: Ovarsam användning av maskinen kan leda till livshotande personskador. Bandsågblad är extremt vassa och farliga.

Använd alltid skyddshandskar (klass 1) när du arbetar med bandsågverket eller hanterar bandsågblad. Risk för skärskador vid hantering av bandsågblad. Bandsågblad och motordelar kan vara heta efter sågningen.

Använd alltid godkända hörselskydd när du arbetar med maskinen. Hörseln kan skadas efter bara en kort stund i högfrekvent buller. Använd alltid tätslutande skyddsglasögon när du arbetar med maskinen eller hanterar bandsågblad. Det kan också under vissa omständigheter vara befogat att använda skyddsmask. Det gäller främst om du sågar torrt virke eller sågar inomhus.

Bär alltid godkända skyddsskor med sågskydd, stålhätta och halkfri sula när ni arbetar med maskinen eller hanterar bandsågblad.

Bär alltid hellånga skyddsbyxor vid arbete med maskinen eller vid hantering av bandsågblad. Bär aldrig löst sittande klädsel, halsdukar, halsband etc som kan fastna i maskinen under arbetet. Sätt upp långt hår innan arbete med maskinen.

SÄKERHETSINSTRUKTIONER

Säkerhetsavstånd

Varning! Brandrisk. Hydraulolja är lättantändligt, utför inte heta arbeten i närheten av hydrauliska komponenter och utrustning.

Varning! Överskrid inte angivna maxvikter för utrustningen. Överlast kan innebära plötsliga haverier med fara inom arbetsområdet som följd

Varning! Klämrisk. Vistas inte inom arbetsområdet när hydraulcylindrarna är belastade.

Varning! Skärskada. Hantera aldrig trycksatta hydraulslangar, olja från en trycksatt slang kan penetrera huden och orsaka allvarlig skada.

Varning! Brännskada. Låt utrustningen svalna innan arbete med hydraulaggregat och slangar. Under användning kan hög temperatur arbetas upp i hydrauloljan.

Hantera hydraulslangar och kopplingar varsamt vid montering samt underhållsarbete. Undvik skarpa böjar på hydraulslangar. Skarpa böjar skadar slangarna och ökar risken för haveri.

Lyft och hantera inte inkopplad hydraulutrustning i slangarna eller kopplingar.

Använd alltid av Logosol föreskriven hydraulolja vid arbete med utrustningen.

Torka alltid upp eventuellt spill av hydraulolja från produkten och arbetsområdet. Kvarliggande hydraulolja utgör en halkrisk för användarna.

Använd alltid absorbtionsdukar under utrustningen vid arbete med maskinen.

Före varje arbetspass:

Kontrollera hydraulslangar, kopplingar samt kablar för synliga skador.

Varning! Överträd inte angivna maxvikter för utrustningen. Överlast kan innebära plötsliga haverier med fara inom arbetsområdet som följd

Kontrollera alltid att det finns angiven mängd hydraulolja i tanken innan uppstart av maskinen.

Under drift

Sågverket får inte luta under drift. Risk för tippning!

- Håll arbetsplatsen fri från verktyg, trästycken, spån och andra saker som du kan falla över.

Om någon form av störning uppstår, upphör genast med arbetet och stäng av maskinen innan problemet löses. Tänk ständigt på detta. De flesta olyckor med farliga maskiner, sker när något krånglar och operatören ska rätta till detta under drift. Ett driftstopp syns sällan på det färdiga resultatet.

SÄKERHETSINSTRUKTIONER

Säkerhetsavstånd:

Försäkra dig om att inga personer finns inom säkerhetsavståndet vid arbete med maskinen.

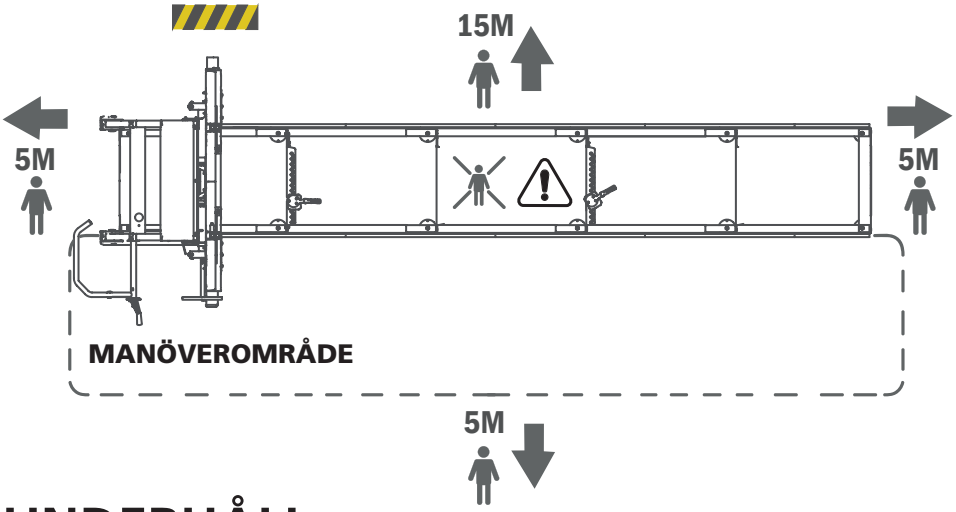

UNDERHÅLL

UNDERHÅLL

Periodvis underhåll på maskinen som förväntas utföras av operatören finns beskrivet under detta avsnitt. Var noga med att följa de angivna underhållsintervallerna, då detta ligger till grund för en god funktion hos maskinen.

INNAN ARBETE PÅ MASKINEN

Dra alltid ur nätsladdens stickpropp innan service eller justering påbörjas. Kontrollera att elkabel, kontakter och strömbrytare är i god kondition och utan skador. Rengör maskinens alla delar med borste och torra trasor. Förvara maskinen i en torr, ren och ickekorrosiv miljö, utom räckhåll för barn, Kontrollera att alla skruvförband är åtdragna.

VARNING! Risk för allvarlig skada:

Innan du utför service och underhåll på maskinen försäkra dig om att maskinen är avslagen. Bär alltid arbetshandskar (Klass 1) vid underhållsarbete med maskinen

VARNING! Skärskada:

Det finns vassa kanter på maskinen, var försiktig vid arbete med maskinen.

VARNING! Brandrisk:

Rök inte och utför inte heller något arbete (svetsning, slipning etc.) på maskinen som kan skapa en antändande gnista i närhet av hydraulolja eller brännbart material.

Om du spiller olja på maskinen vid tankning skall detta omedelbart torkas upp. Får du olja på kläderna, byt omedelbart kläder.

Kör aldrig motorn om det finns oljeläckage. Stäng alltid av motorn innan tankning.

UNDERHÅLL

RENGÖRING AV MASKINEN

Rengör bandsågverket efter varje arbetspass. Sopa bort sågspån och sågdamm runt funktionerna och på och runt rälsen.

VID VARJE UPPSTART

Kontrollera skrapringar:
Kontrollera att det inte ansamlas smuts och spån på skrapringarna.

Kontrollera oljeläckage:
Kontrollera alla anslutningar för oljeläckage

Kontrollera oljenivån:
Kontrollera oljenivån i hydraultanken före varje arbetspass. Följ underhållsschemat i motorns instruktionsbok.

Kontroll av säkerhetsfunktioner:
Inför varje arbetspass, kontrollera följande säkerhetsfunktioners funktion:
Kontrollera att ventilens spakar returnerar när handtaget släpps.

Kontrollera skruvförband:
Kontrollera så att det inte finns lösa skruvförband på maskinen.

OLJEBYTE

Byt olja första gången efter ca 30 timmars arbete. Andra bytet behöver vid normal körning inte göras förrän efter ca 4-500 timmars arbete.
Hydraulolja: (ISO VG 32).

Om bensinaggregat används skall hydrauloljefiltret bytas vid 300 timmars användning, se hydraulaggregatets instruktion.

Elaggregat

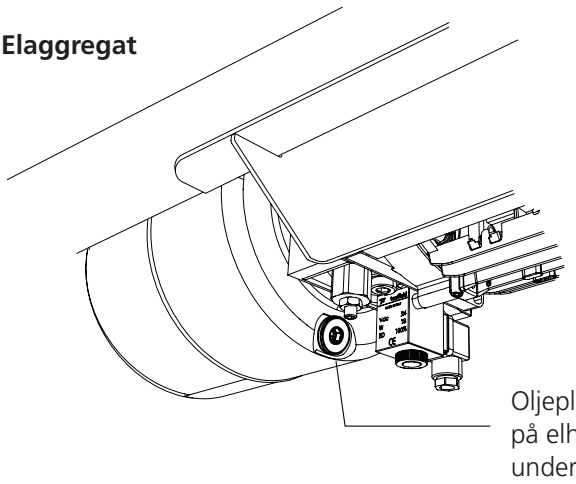

Bensinaggregat

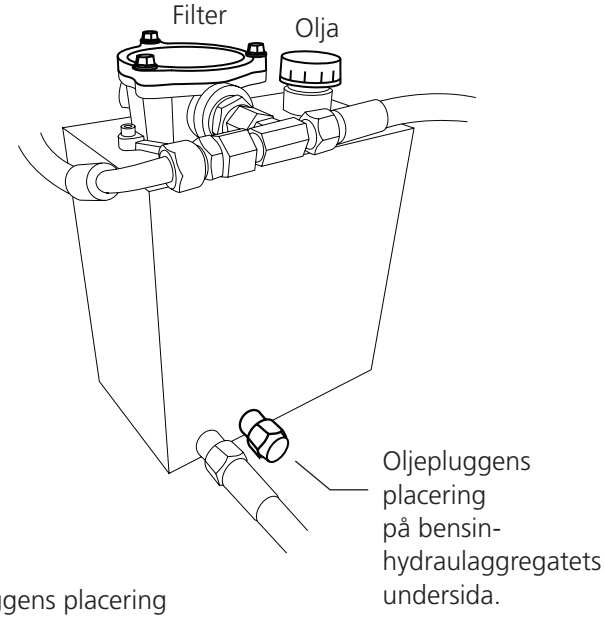

TEKNISK DATA

LOGOSOL HYDRAULIC B1001/B751	
01-00684 STOCKHYLLA HD	
Antal	2 st
Funktion	Kraftig rörkonstruktion som stocken vilar på, med möjligheten att koppla in funktionerna toeboard och log support.
01-00556 TOEBOARD	
Slaglängd toeboard	70 mm
Diameter rulle	100 mm
Antal	2 st
Funktion	För att höja toppdiametern oavsett hur man orienterar stocken. Underlättar flytt av stock i längstled, om båda är aktiverade.
01-00627 LOG CLAMP	
Dubbla horisontella gejder, profil 2 x 40 mm	
Vertikal slaglängd	300 mm
Minsta klämvidd	20 mm
Maximal klämvidd	700 mm
Lager	Dubbla bussningar och dammtätningar för alla linjära rörelser på stockhållaren.
Manövrering	En dubbelverkande hydraulcylinder med 300 mm slaglängd, kopplad till en 40 mm stång för vertikal rörelse. En dubbelverkande hydraulcylinder med 200 mm slaglängd, kopplad till länkage för horisontell rörelse.
01-00584 LOG SUPPORT	
Vertikalt slag	305 mm
Cylinder	150 mm
Antal	2 st
Stödets diameter	40 mm
Lager	Dubbla uppsättningar bussningar och dammtätningar på varje stockstöd.
Manövrering	En dubbelverkande hydraulcylinder med 150 mm slaglängd, kopplad till länkage.
00-00102 LOG ROTATOR	
Manövrering	Robust hydraulcylinder för höjning/sänkning. Hydraulmotor för kedjedrivning. Hydraulmotor för kedjedrivning.
00-00604 LOG LOADER	
Lyftkapacitet	2 000 kg
Maximal stockdiameter	1 000 mm
Minimal stocklängd	2 100 mm
POWERPACK	
Elaggregat	3 kW, 400 V CEE 16A, Hydraultank 4 l, Max Tryck 175bar Max flöde 9 l/min. Kompatibelt med arbetsplattformen 01-00770
Bensinaggregat	Honda GX200 6hp, Hydraultank 5 l, Max Tryck 175bar Max flöde 12 l/min. Är inte kompatiblet med arbetsplattformen 01-00770
Oljevolym	Ungefärlig oljemängd i systemet med alla funktioner inkopplade cirka 10 l
01-00560 CONTROL PANEL	
Manuellt styrda ventiler	7+1 funktioner (stocklastaren är ett tillval)
Manövrering	Kan höjas, sänkas och vridas för bättre synbarhet. Kan låsas för transport.
	Arbetsplattform [680 x 950 mm] som skyddar kraftenheten.

SKRUV/MUTTER

Definition av fästelement.

Passbult

Kryssskruv

Spårskruv

Låsskruv

Sexkantsmutter

Flänsmutter

Planbricka

Insexskruv

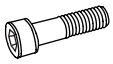
Insexskruv (delgängad)

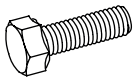
Sexkantsskruv

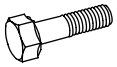
Sexkantsskruv (delgängad)

Flänsskruv

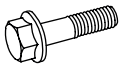
Flänsskruv (delgängad)

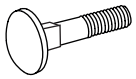
Vagnsbult

TILLÄGGSSYMBOLER

Följande symboler används som ett tillägg till bilderna ovanför för att beskriva detaljens utformning.

Låg

Tensilock

Lås

Försänkt

Kupol

MÅTT/LÄNGD

Måtten på fästelementen skrivs ut som ett diametermått **(M)** ISO 68-1. Därefter följer för skruvar ett längdmått, måttet på skruven är den del av skruven som försvinner i materialet den monteras i.

(Diameter)		**(Längd)**
M8	x	20

Symbolen beskriver sågriktningen och återkommer under montagen.

När denna symbol dyker upp under monteringsarbetet skall delar smörjas innan montage. Smörj berörda delar med universalfett.

Symbolen plus ett nummer som hänvisar till paket med slang och nipplar.

Symbolen beskriver rekommenderad lyftpunkt vid tunga lyft.

Dra förbandet fingerhårt.

LEVERANS: INGÅENDE DELAR

Leveransen av hydrauliken är uppdelade på flera olika kollin. De olika funktionerna är packade som illustrationen visar nedan. Lägg upp de ingående delarna efter respektive funktion innan montaget påbörjas.

01-00771-neu

99-00771-Box

01-00771-skp
01-00584-skp
01-00767-skp
01-00627-skp
00-00102-skp
01-00766-skp

01-00771-div
01-00627-div
01-00584-div
01-00767-div

04-00539

04-00441

00-00102-div

04-00442

04-00440

04-00477

04-00478

01-00766

01-00474

Power:

01-00718 Petrol

04-00574

01-00771-1001

01-00624-Neu

230v
01-00702

400v
01-00703

Optional
8310-001-0205

8310-302-0205
01-00663-skp
01-00663-div

01-00770

01-00617
Operator-arm

SUPPORT

01-00771-neu
01-00584

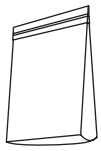

01-00584-skp

- 2 x – M8x75
- 6x – M10x110
- 2x – M10x130
- 1x – M10x90
- 4 x – M8x16
- 12 x – M8x20
- 8 x – M10x50
- 4 x – M10x20
- 6 x – M12x25
- 2 x – M8
- 17 x – M10
- 12 x – M8
- 8 x – M8

02-00445 — 2 x

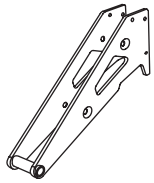

03-02815 — 2 x

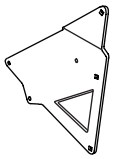

03-02816 — 2 x

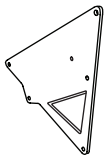

03-02838 — 2 x (515mm)

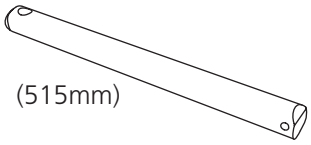

04-00488 — 1 x

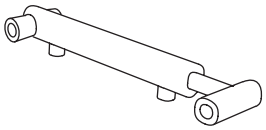

03-03036 — 2 x

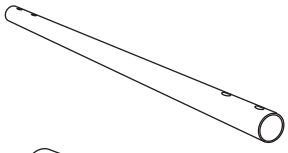

03-03038 — 3 x

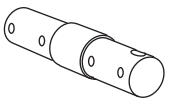

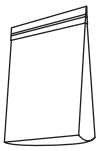

01-00584-div

- 4x – 03-02814
- 3x – 03-02820 (61mm)
- 6x – 03-02822 (83mm)
- 4x – 03-02830
- 4x – 03-02834 (23,5mm)
- 4x – 03-02839
- 4x – 03-02842 (29,5mm)
- 2x – 03-02843 (100mm)
- 1x – 03-02971 (59,5mm)
- 2x – 03-03293
- 4x – (8,5x12x11)

04-00539

- 04-00538
- 04-00537
- 4x (1/4)
- 4 x (1/4- 1/4)
- 2x (1/4- 1/4)

99-00771-Box

01-00769 — 2 x

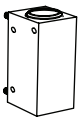

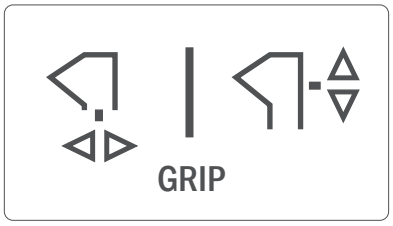

01-00771-neu
01-00627

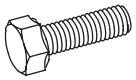
8 x – M12x100

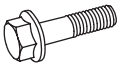
1 x – M10x100

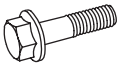
2 x – M10x110

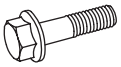
2 x – M10x140

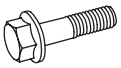
1 x – M16x100

5 x – M12x30

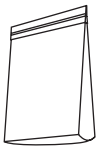
01-00627-skp

8 x – M12

1 x – M16

5 x – M10

10 x – M12

2 x – M8

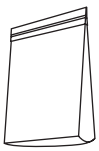
01-00627-div

2x – 03-02868 (105mm)

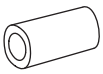
3x – 03-02878 (77mm)

2x – 03-02879 (35mm)

01-00771-1001

04-00365

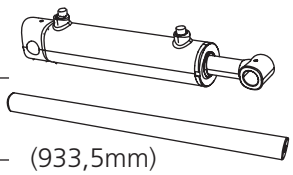

03-02730 — 2 x (933,5mm)

99-00771-Box

01-00628

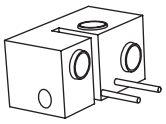

02-00468

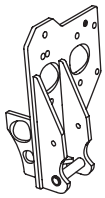

03-02925

02-00447

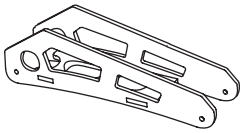

02-00448

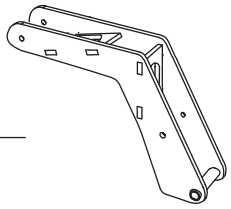

02-00469

02-00460

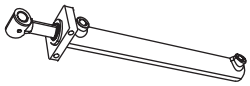

03-02871 — (450mm)

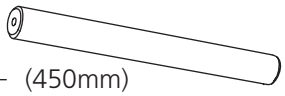

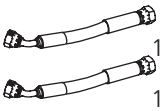
1x 04-00535
1x 04-00536

04-00442

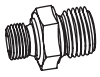
2x (1/4- 3/8)

2x (1/4- 1/4)

2x (1/4)

2x (3/8)

2x (1/4- 1/4)

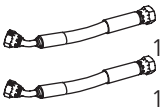
1x 04-00532
1x 04-00531

04-00441

4x (1/4- 1/4)

4x (1/4)

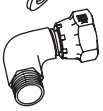
2x (1/4- 1/4)

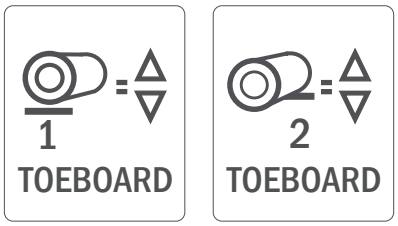

01-00771-neu

01-00767

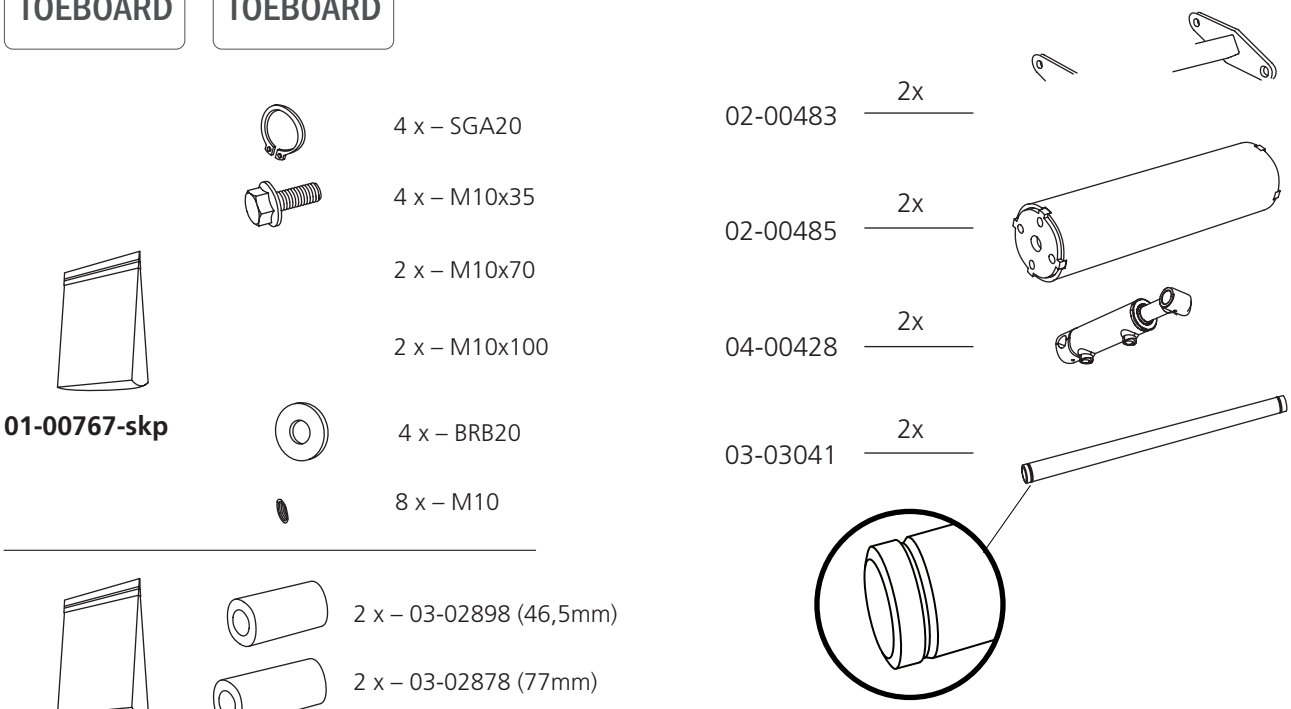

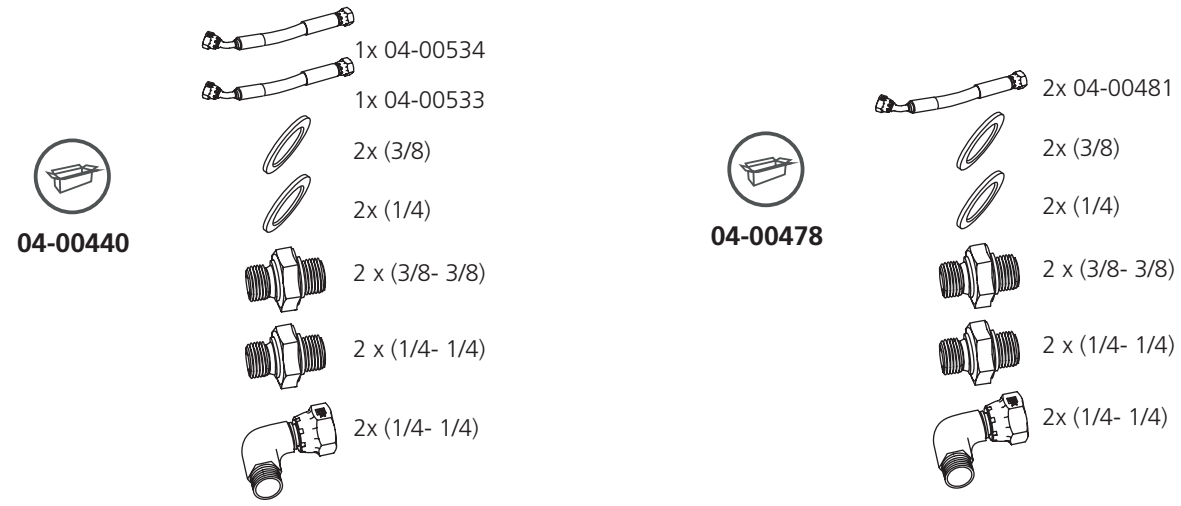

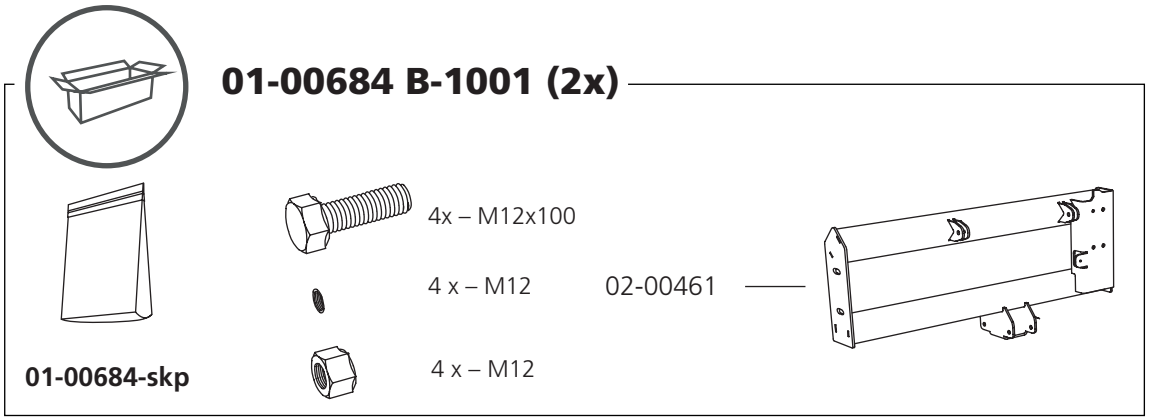

01-00771-neu
01-00560

OPERATOR ARM

01-00624-Neu

4 x – M10x25
4 x – M10
2x – M12x100
4 x – M12
4 x – M4
4 x – M4
02-00462

01-00624-skp
SKP powerpack

2x 04-00530
2x (1/4- 1/4)
2x (1/4- 3/8)
2x (1/4)
2x (3/8)

04-00439

01-00718

03-03154
03-03181
04-00547
3x – M12x100
6 x – M12
1 x – M8x20
1 x – M8

01-00718-skp

2x 04-00575
4x (1/4- 3/8)
2x (3/8)

04-00574

01-00617

02-00465
02-00487
02-00449
03-02857
04-00521 2x
2 x – M8x20
1x – M12x100
2 x – M12
4 x – M6x16
4 x – M6

01-00617-skp
SKP operation arm

01-00766

04-00420 2 x
03-03106 2 x
03-02957 10 x
04-00528 1 x
04-00591 2 x
080-828-021-0070 1 x
04-00526 8 x
8 x

1 x 04-00482
1 x 04-00483
4 x (1/4- 3/8)
4 x (3/8)

04-00444

6 x – M8x14
6 x – M12
2 x – M12x90
2 x – M12x25
10 x – M10x80
10 x – M10

01-00766-skp

01-00770

02-00458
1 x
4 x – M12x100
8 x – M12
3 x – M6x12
3 x – M6

01-00770-skp

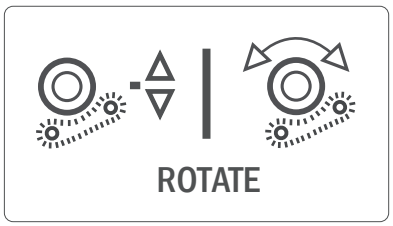

01-00771-neu
00-00102

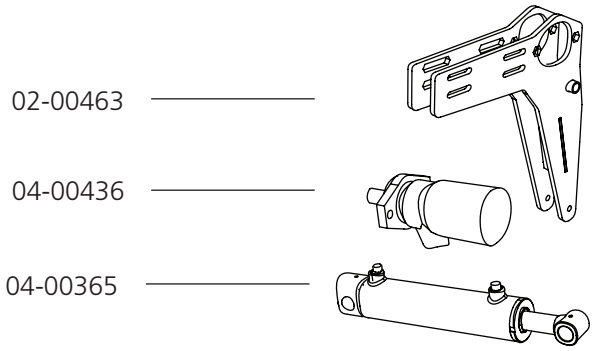

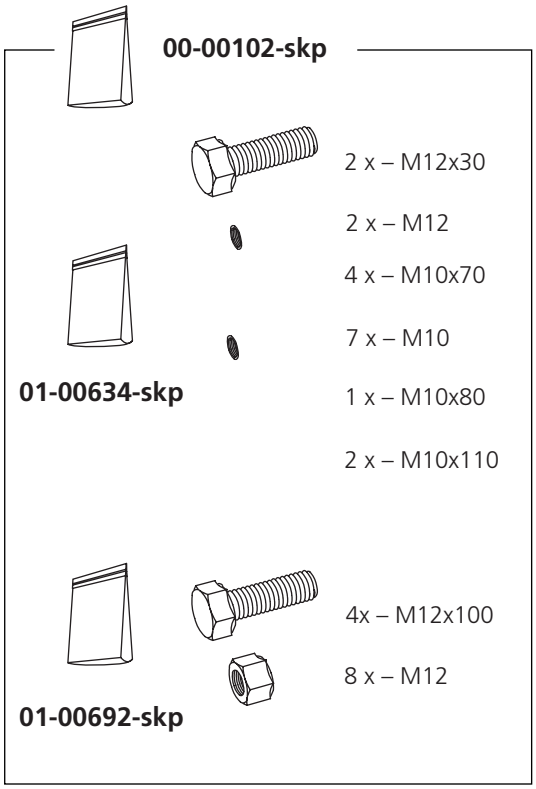

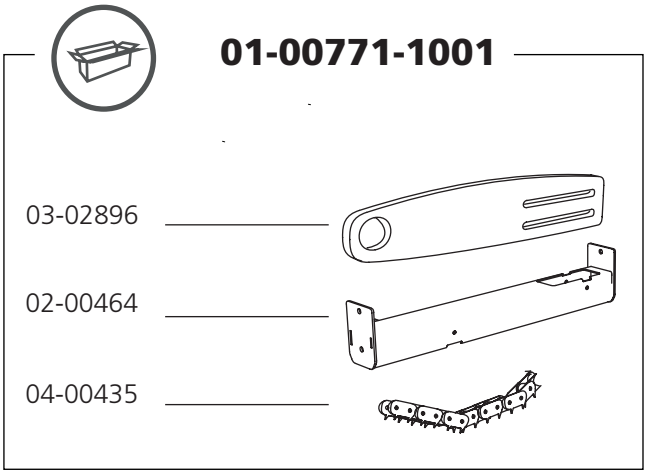

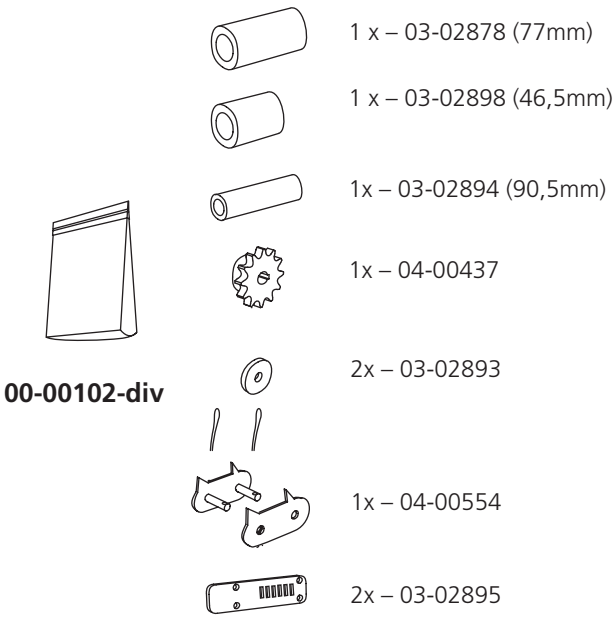

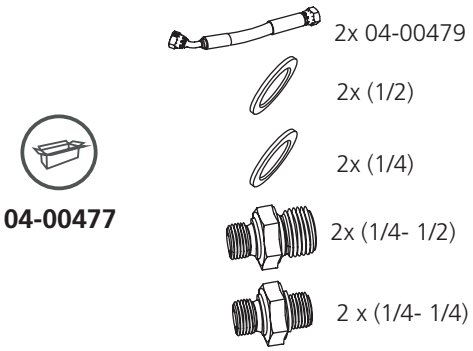

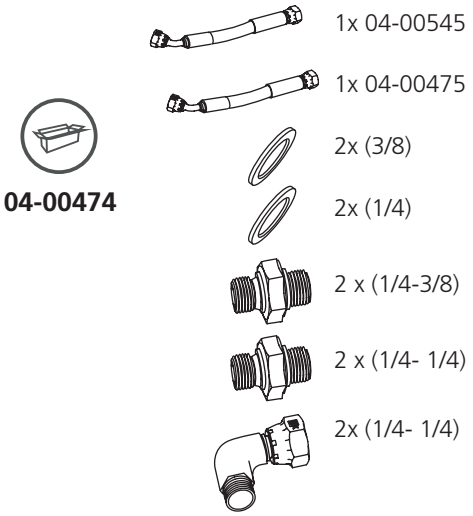

LOAD

8310-001-0205

03-02902 — 2 x

02-00481 — 2 x

02-00472 — 2 x

04-00552 — 2 x

02-00482 — 2 x

02-00470 — 2 x

03-03001 — 2 x

8310-302-0205

01-00663-skp

- 8 x – M10x20
- 4x – M12x100
- 2x – M12x110
- 2x – M12x130
- 4x – M10x25
- 8x – M10x30
- 2x – M12x55
- 4 x – M8x40
- 8 x – M12
- 20 x – M10
- 6 x – M12
- 4 x – M8
- 8 x – BRB10
- 4 x – BRB12

01-00663-div

- 2x – 03-03094 (97mm)
- 2x – 03-03105 (78mm)
- 2x – 03-03102 (21,8mm)
- 4x – 04-00553

04-00468

- 2x 04-00592
- 16x (1/4)
- 16 x (1/4- 1/4)
- 4x 04-00470
- 2x 04-00471
- 2x 04-00472

Nu kör vi!

Vi rekommenderar att lägga ut alla fästelement på en bricka eller liknande för att underlätta skruvletandet.

Symbol: Montering

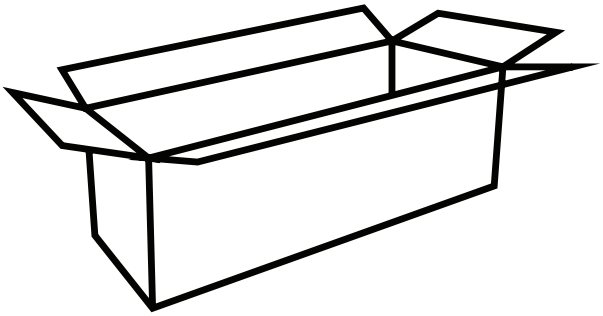

MONTERING

För att alla funktioner skall få plats på rälsen är placeringen viktig. Vi utgår från skarvarna på rälsrören och räknar sedan hålbilderna från de aktuella skarvarna för att hitta korrekt position.

Monteringen utgår ifrån att sågrälsen har en förlängning. Om en andra förlängning monteras skall den monteras på den bortre änden av rälsen.

För att kunna montera nya funktioner i rälsen är det viktigt att släppa på befintliga stockhyllor för att underlätta montage av det nya funktionerna.

När denna symbol dyker upp under monteringsarbetet skall delar smörjas innan montage. Smörj berörda delar med universalfett.

Symbolen beskriver sågriktningen och återkommer under montagen.

01-00627

03-01976

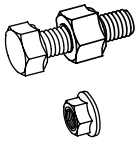

4 x – M12x100 +M12

4 x – M12

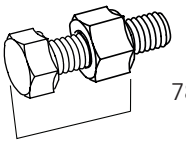

78,5mm

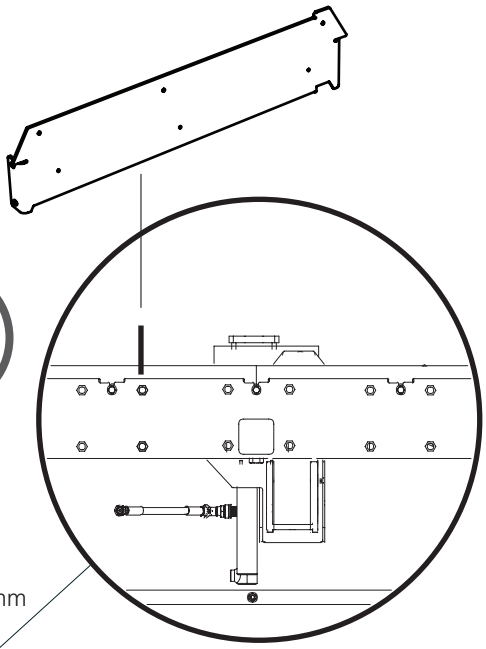

Förslag på placering av stödben och standardhyllor vid montering av hydraulik:

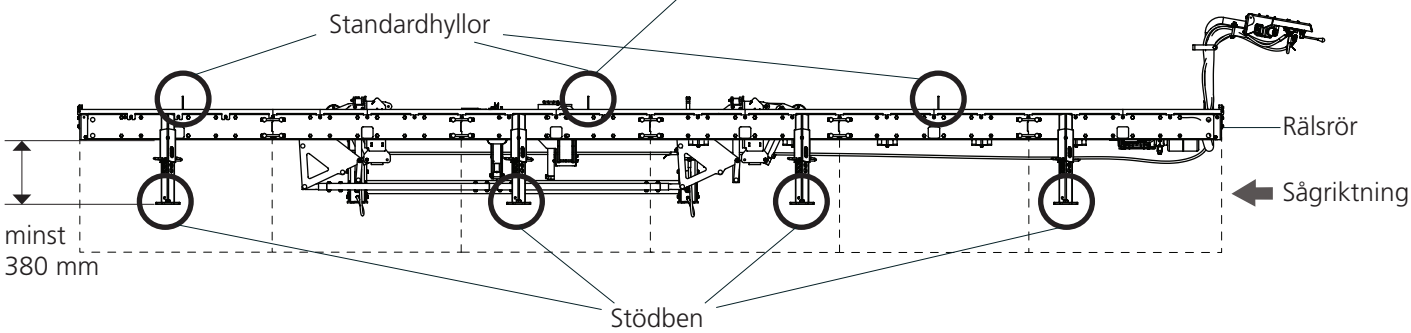

01-00767

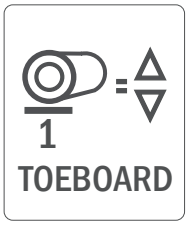

PLACERING

För att påbörja monteringen behövs delarna från paket **01-00767.**

Placering 01-00767

Placeringen av stockhyllorna sker på rör nummer **3** och **5** sett i sågriktningen. Hyllorna placeras sedan på hålbild 3 räknat från skarven på röret i sågriktningen.

Räkna hålbilderna från rörskarven, stockhyllorna skall placeras på den tredje hålbilden från respektive rörskarv.

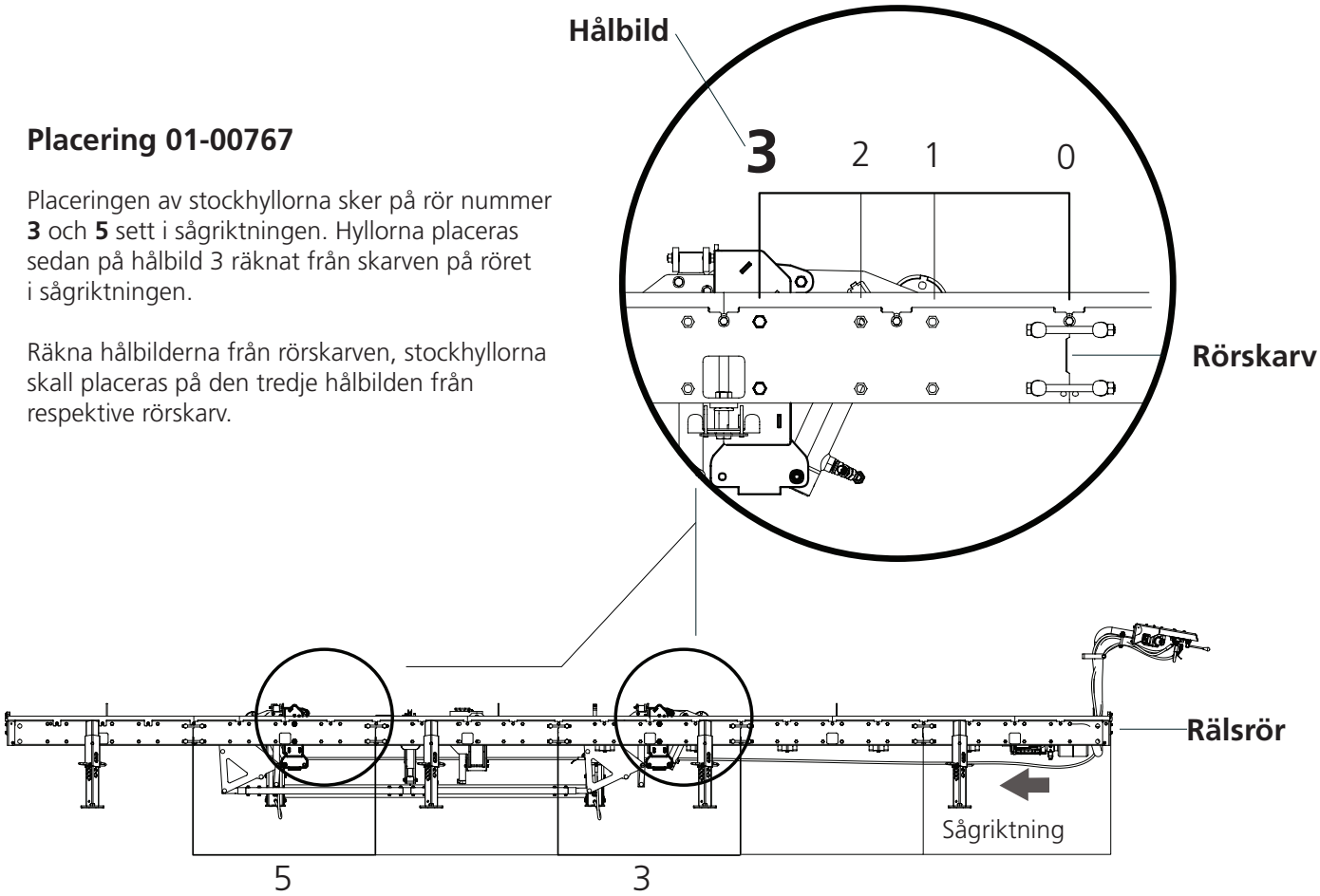

01-00767

1

4 x – M12x100

4 x – M12

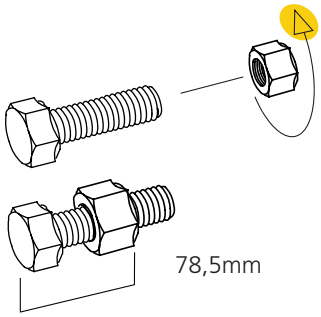

2

4 x – M12x100 + M12

4 x – M12

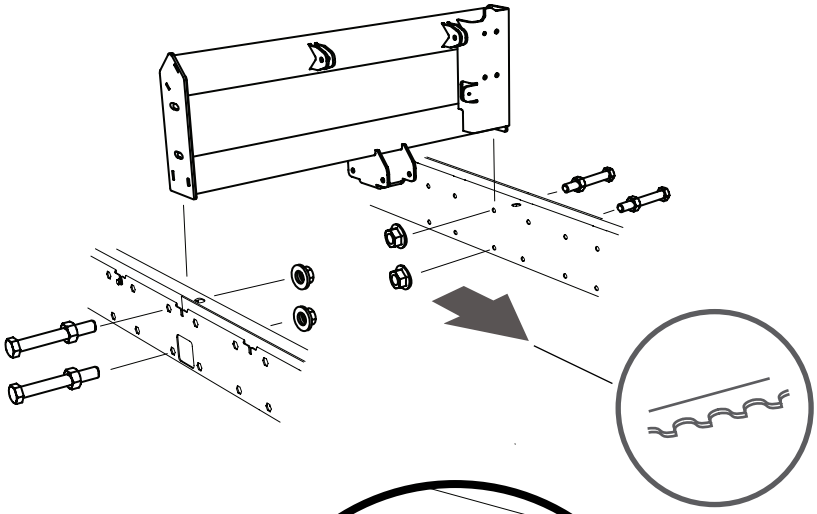

3

1 x – M10x100

1 x – M10

1 x – 03-02878 (77mm)

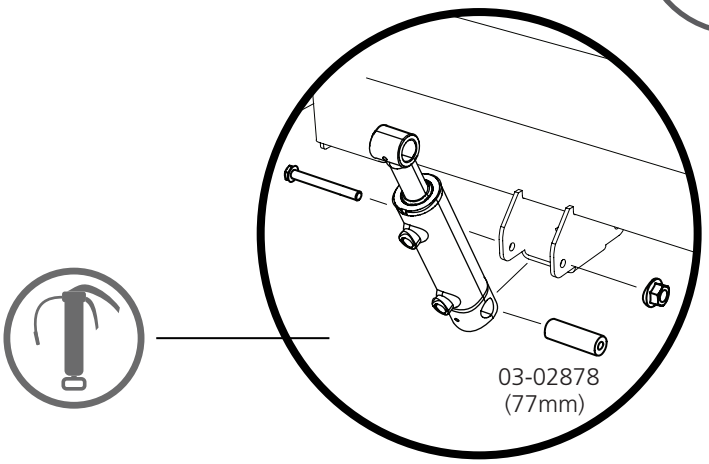

4

2 x – BRB20

2 x – SGA20

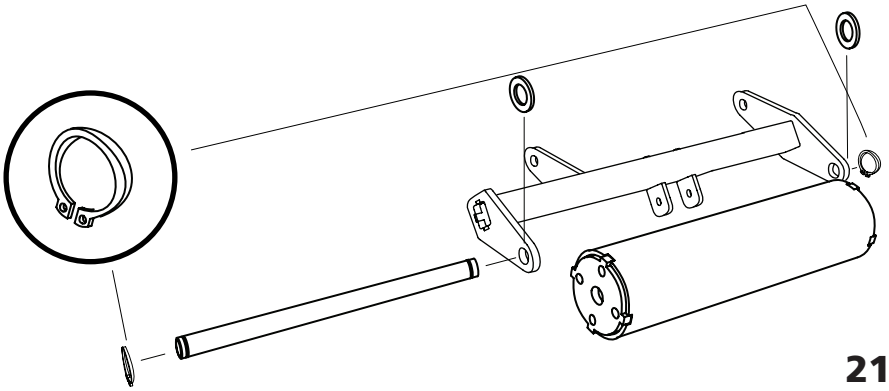

01-00767

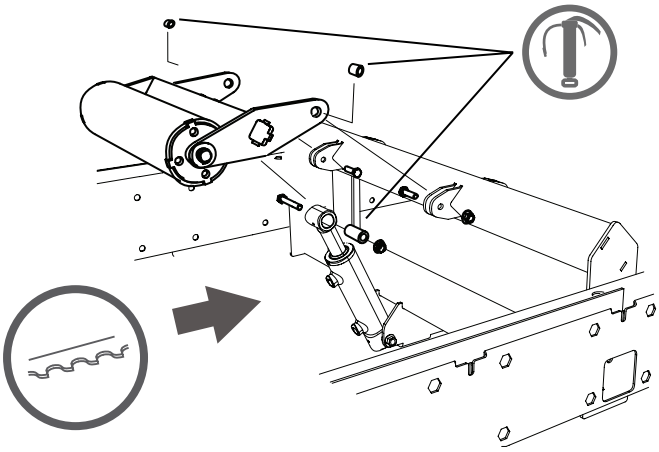

Notera att de två toeboardsen skall monteras på var sin sida av sin respektive hylla. Toe board (1) skall monteras närmast manöverplatsen.

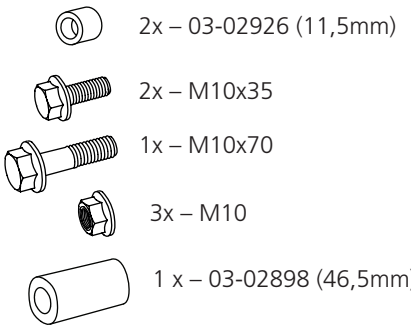

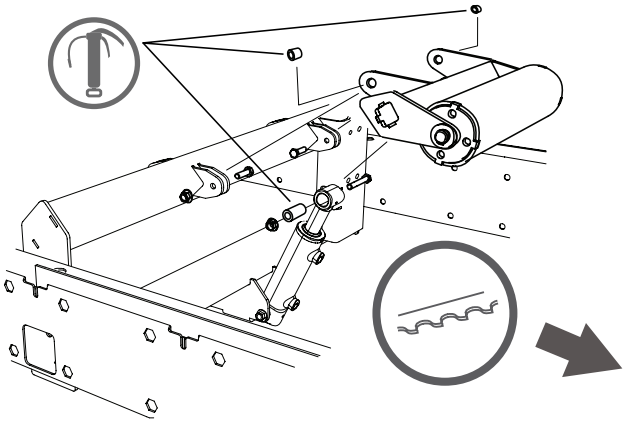

Vi rekommenderar att lägga ut alla fästelement på en bricka eller liknande för att underlätta.

För att kunna montera nya funktioner i rälsen är det viktigt att släppa på befintliga stockhyllor för att underlätta montage av det nya funktionerna.

VARNING KLÄMRISK! I detta montage avsnitt finns det risk för klämskada var försiktig och använd arbetshandskar vid montage.

01-00584

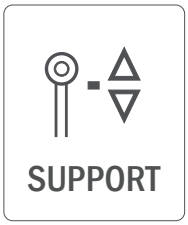

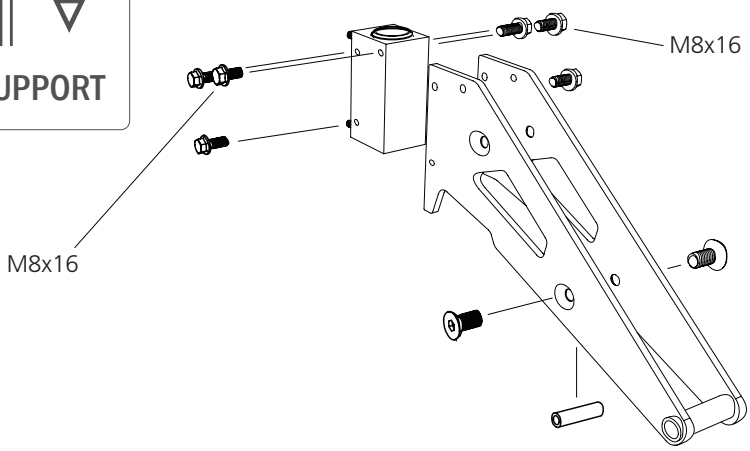

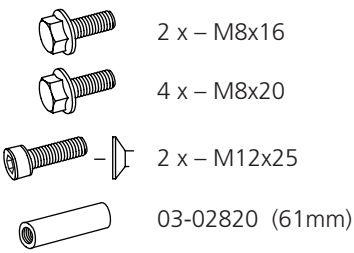

01-00584

2

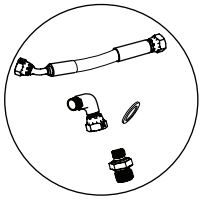

04-00539

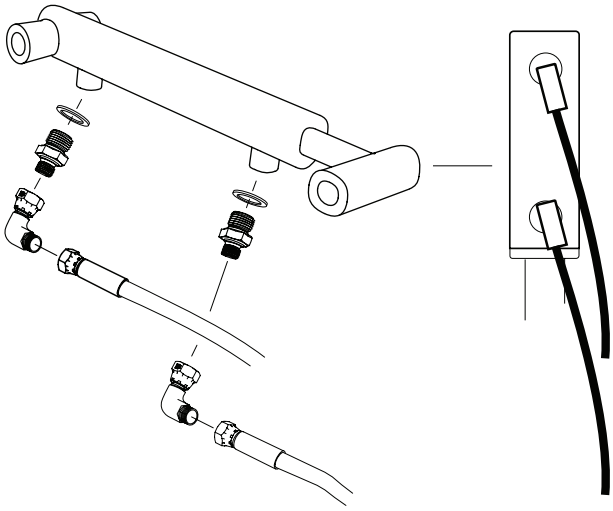

3

2 x – M12x25

1x – 03-02820 (61mm)

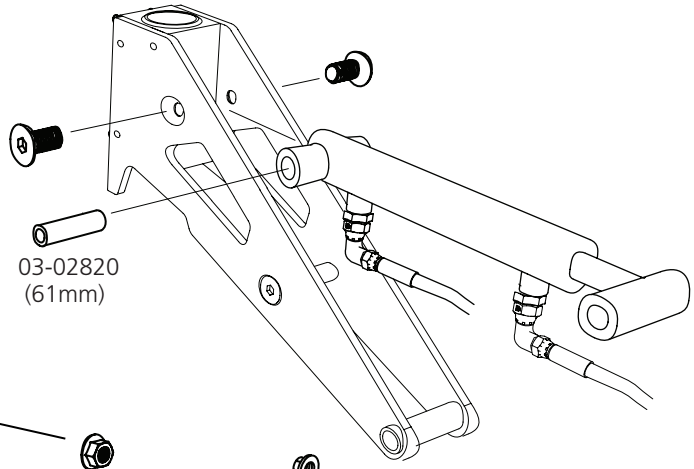

4

5 x – M8

1 x – M8

1 x – M8x20

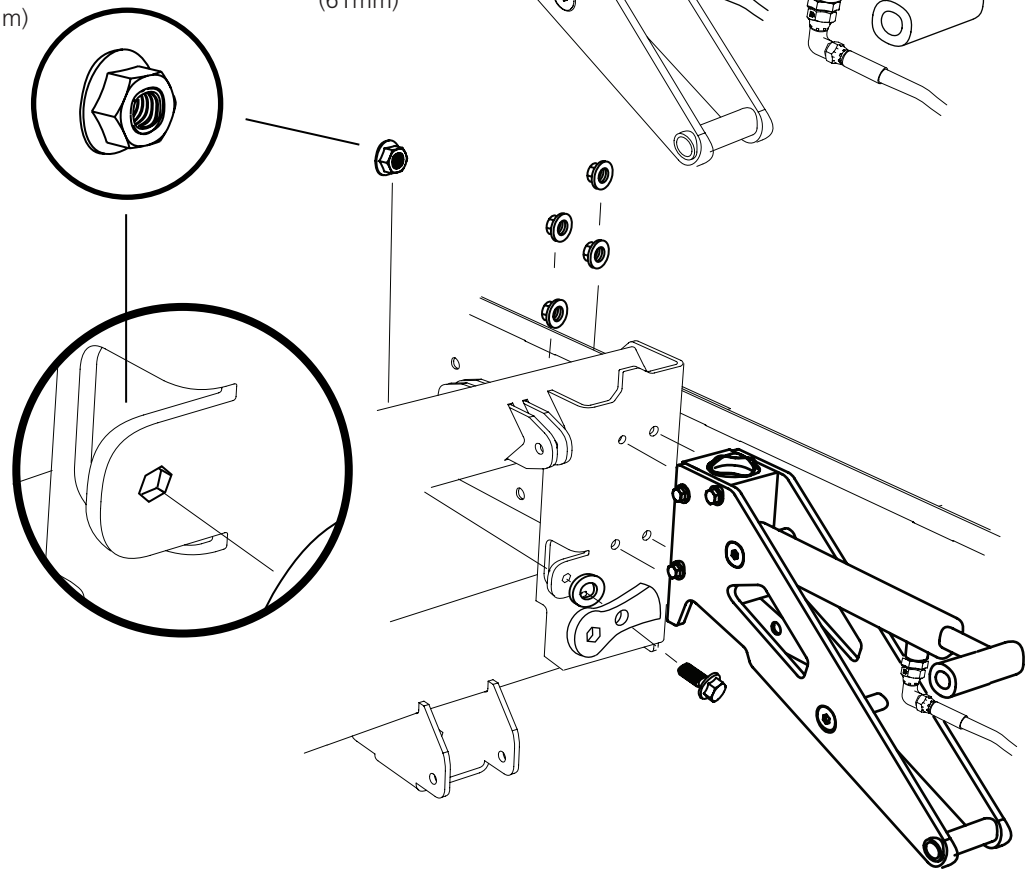

LOGOSOL

01-00584

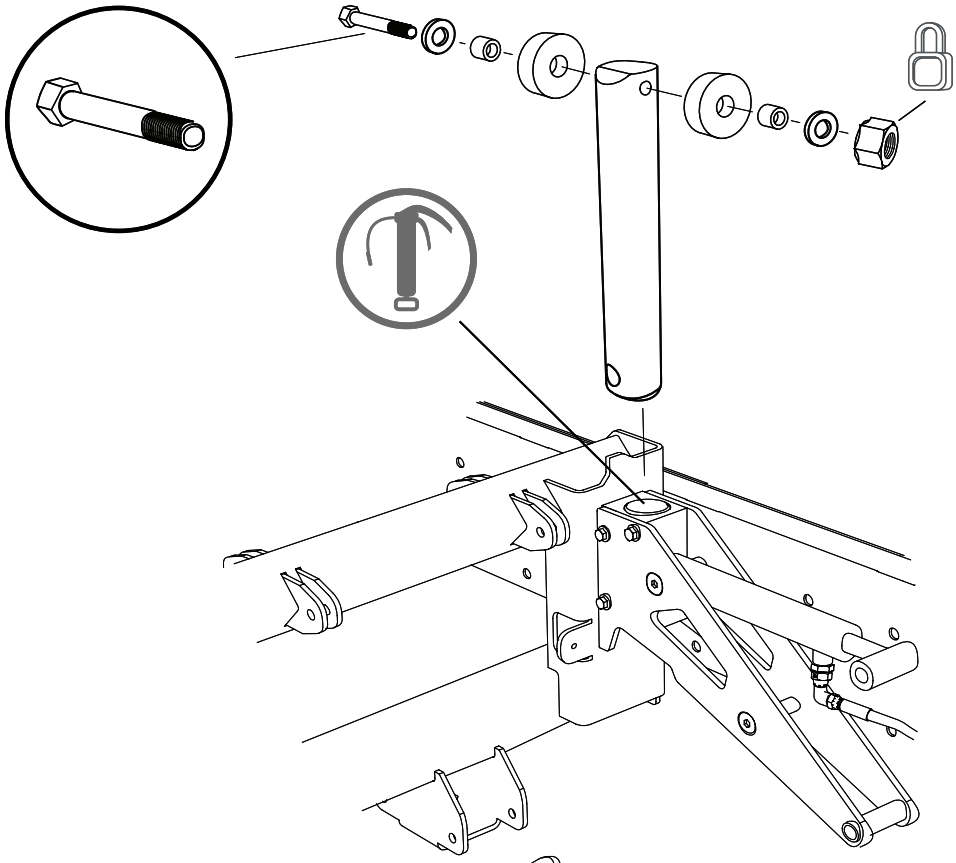

5

1 x – M8x75

1 x – M8

2 x – M8

2x – DR-01467

2x – 03-02839

6

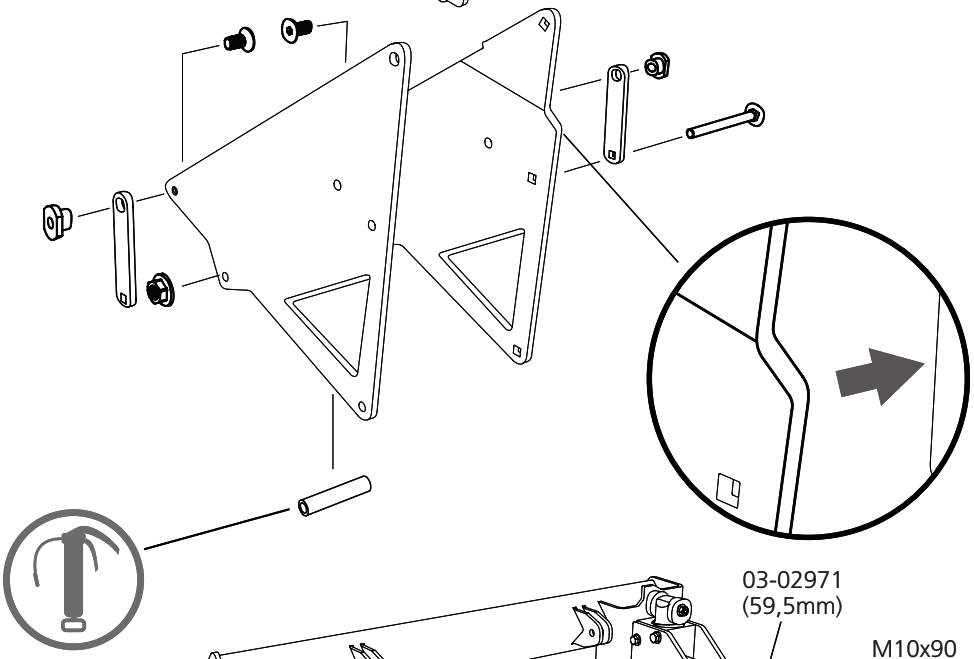

2 x – M10x20

1 x – M10x110

1 x – M10

1x – 03-02822 (83mm)

2x – 03-02830

2x – 03-02814

7

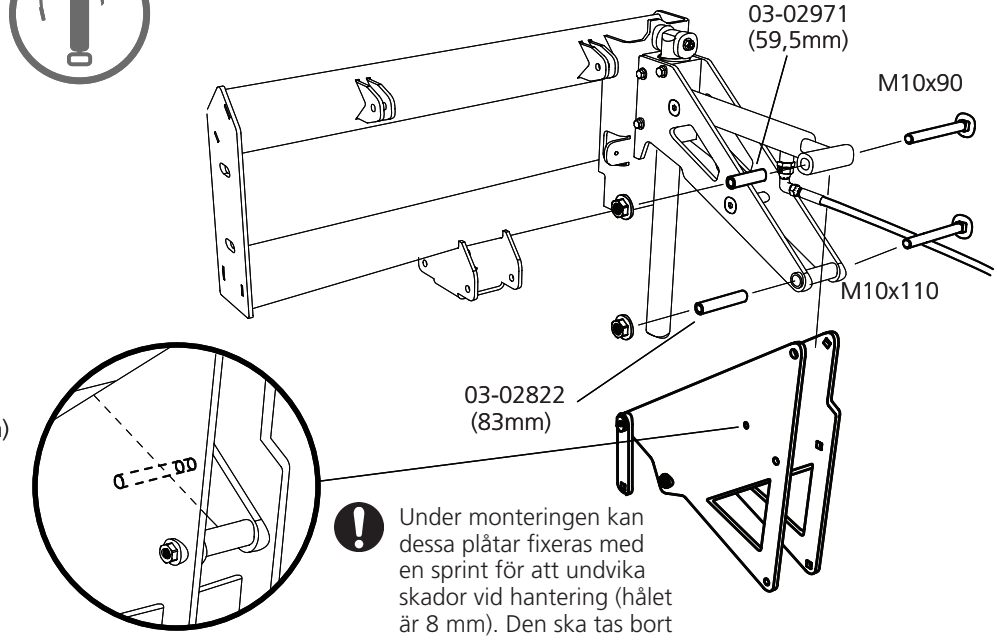

1 x – M10x90

1 x – M10x110

2 x – M10

1x – 03-02971 (59,5mm)

1x – 03-02822 (83mm)

Under monteringen kan dessa plåtar fixeras med en sprint för att undvika skador vid hantering (hålet är 8 mm). Den ska tas bort innan användning.

01-00584

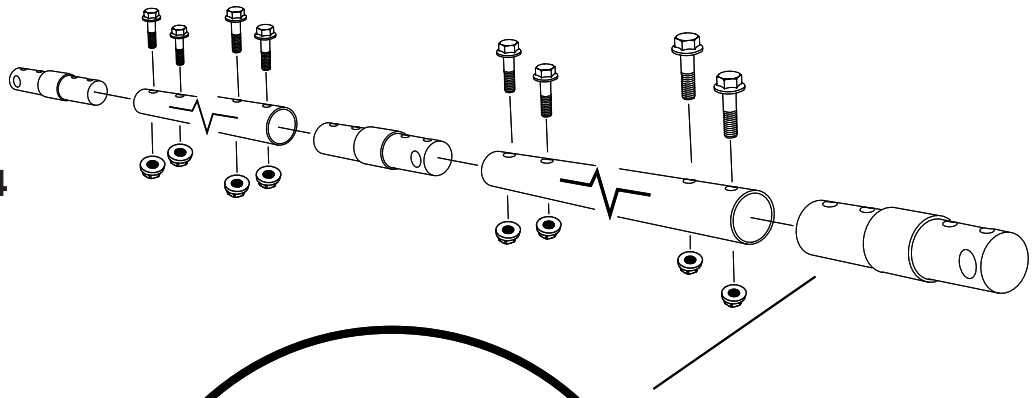

8

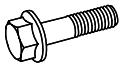

8 x – M10x50

8 x – M10

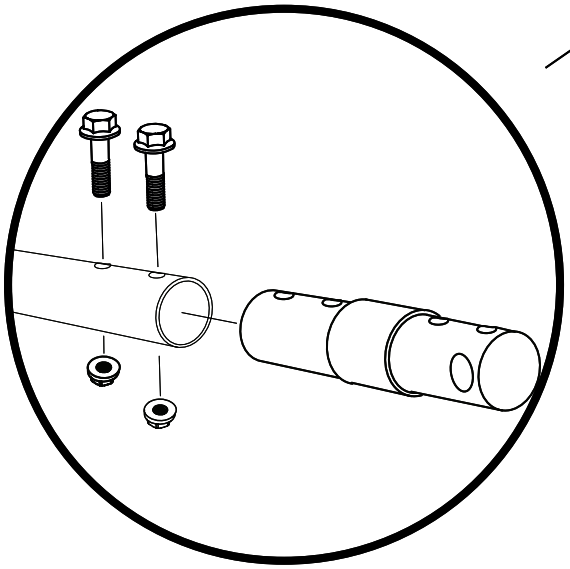

9

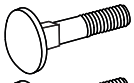

1 x – M10x130

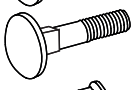

1 x – M10x110

2 x – M10

1x – 03-02843 (100mm)

2x – 03-02834 (23,5mm)

2x – 03-02842 (29,5mm)

1x – 03-02822 (83)mm

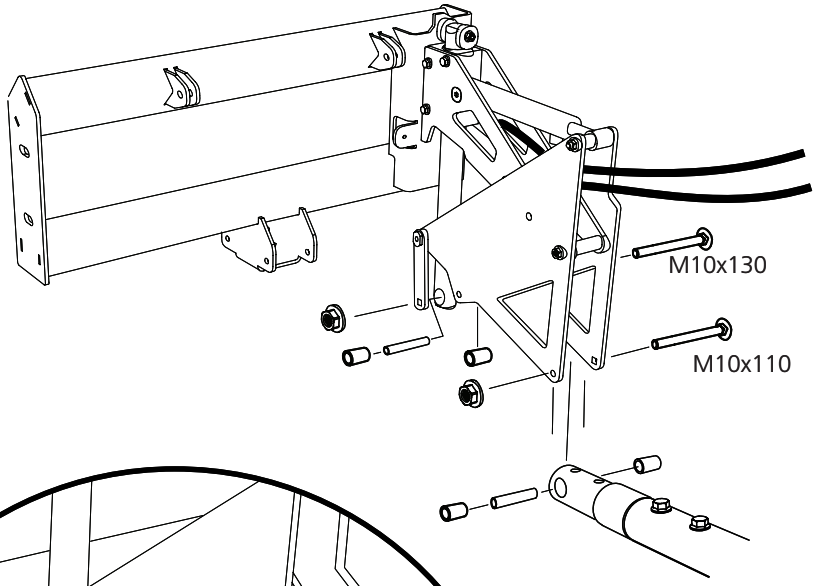

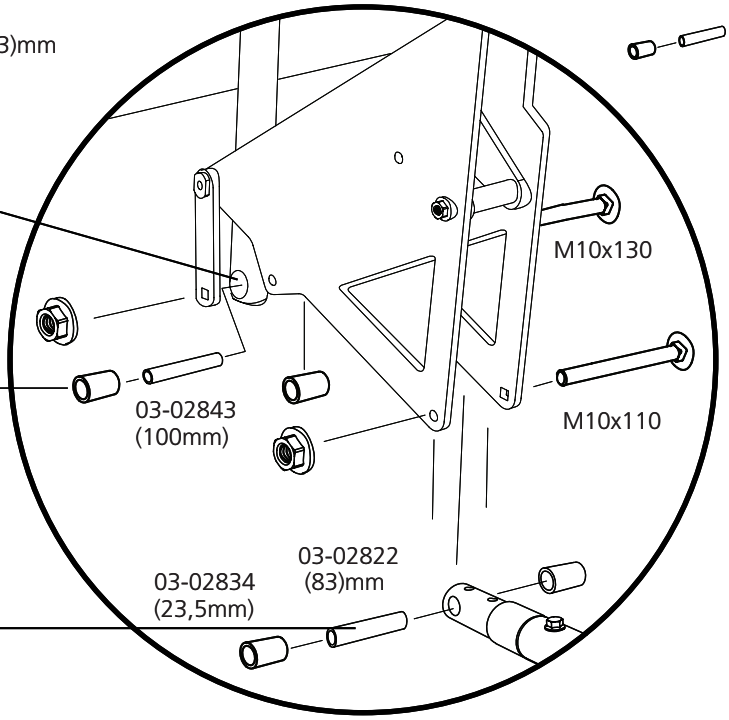

01-00627

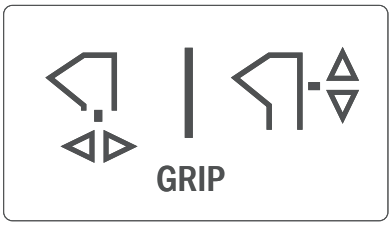

Vi rekommenderar att lägga ut alla fästelement på en bricka eller liknande för att underlätta.

För att kunna montera nya funktioner i rälsen är det viktigt att släppa på befintliga stockhyllor för att underlätta montage av det nya funktionerna.

Placering 01-00627

Placeringen av stockhyllorna sker på rör nummer **4** sett i sågriktningen. Stockklämman placeras sedan på hålbild **3** och **4** räknat från skarven på röret i sågriktningen.

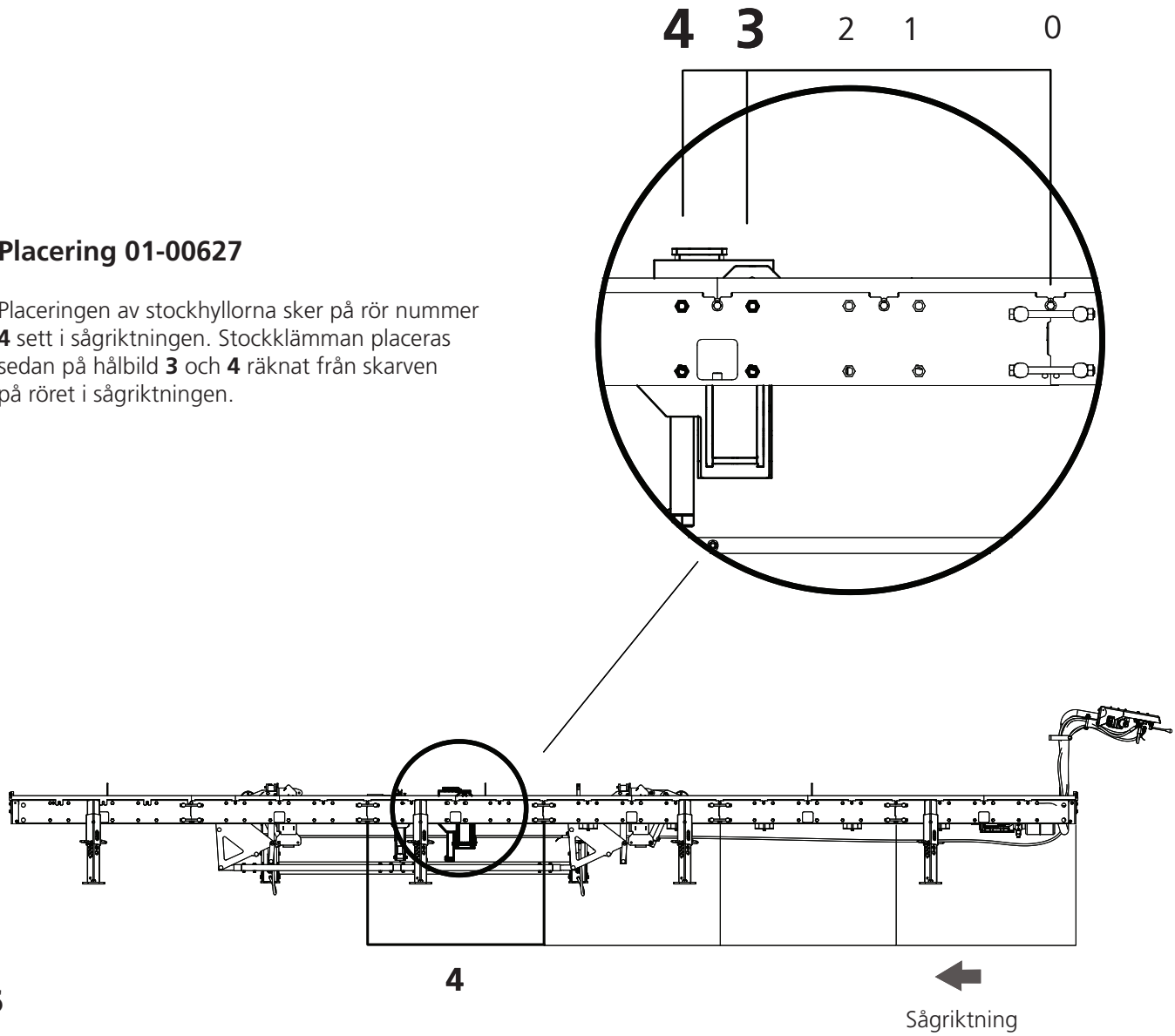

1

2 x – M12x30

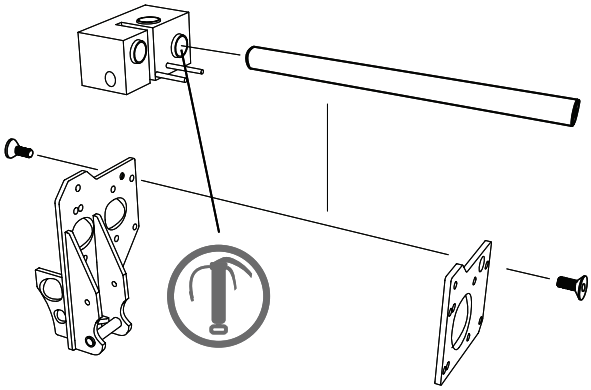

2

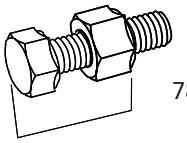

78,5mm

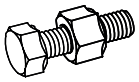

8 x – M12x100 +M12

8 x – M12

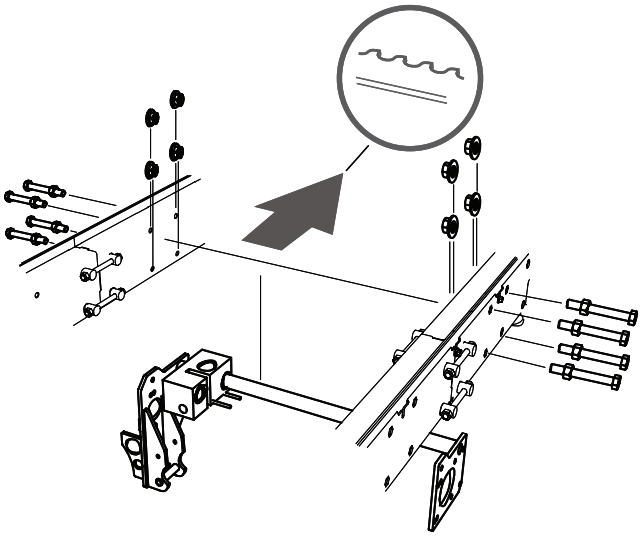

3

2 x – M12x30

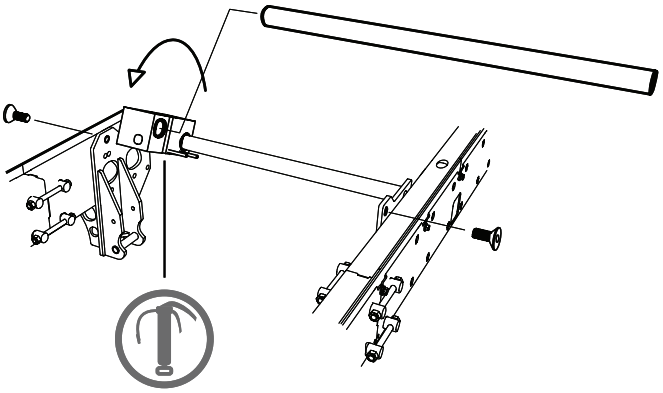

01-00627

4

1 x – M10x110

1 x – M10x140

2 x – M10

1x – 03-02868 (105mm)

1x – 03-02878 (77mm)

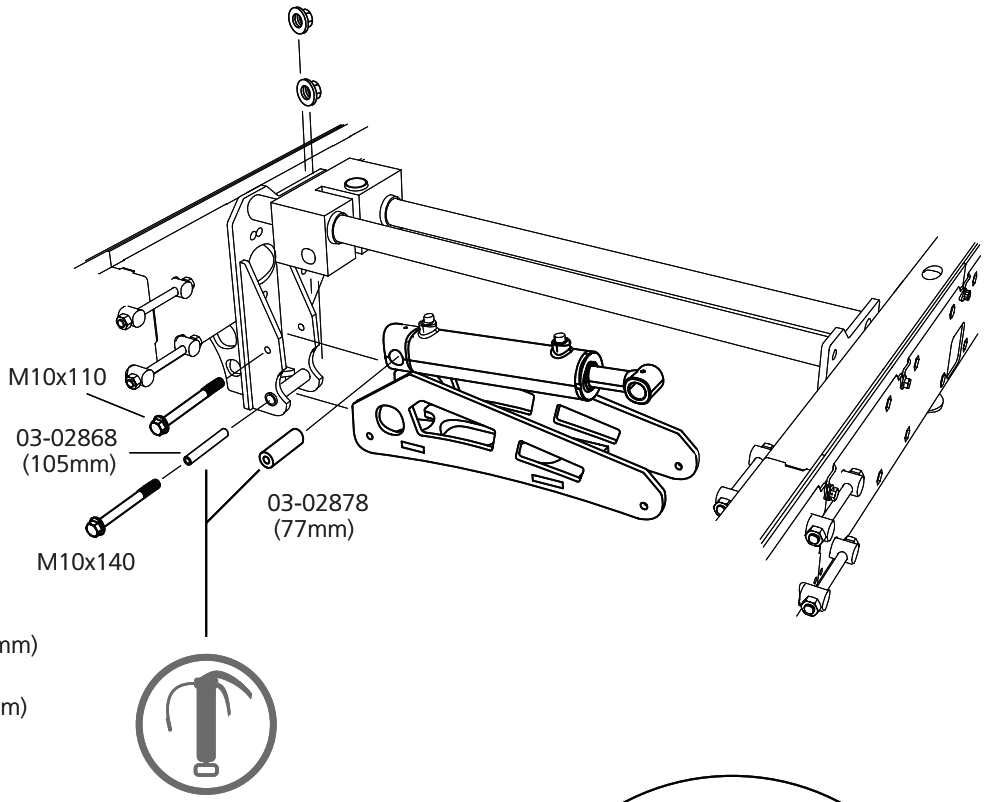

5

1 x – M10x100

1 x – M10x110

1 x – M10x140

3 x – M10

2x – 03-02878 (77mm)

2x – 03-02879 (35mm)

1x – 03-02868 (105mm)

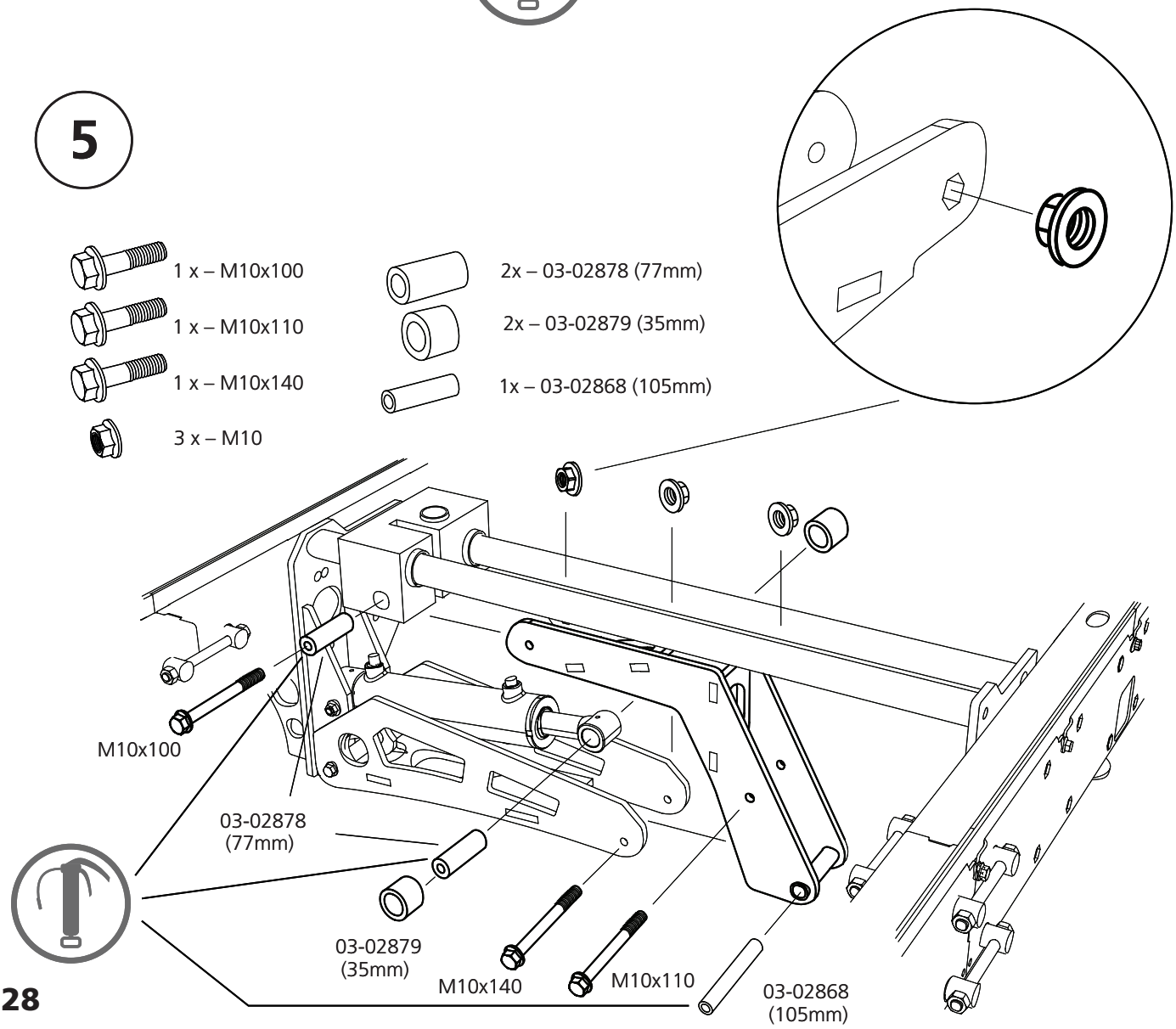

01-00627

6

2 x – M8

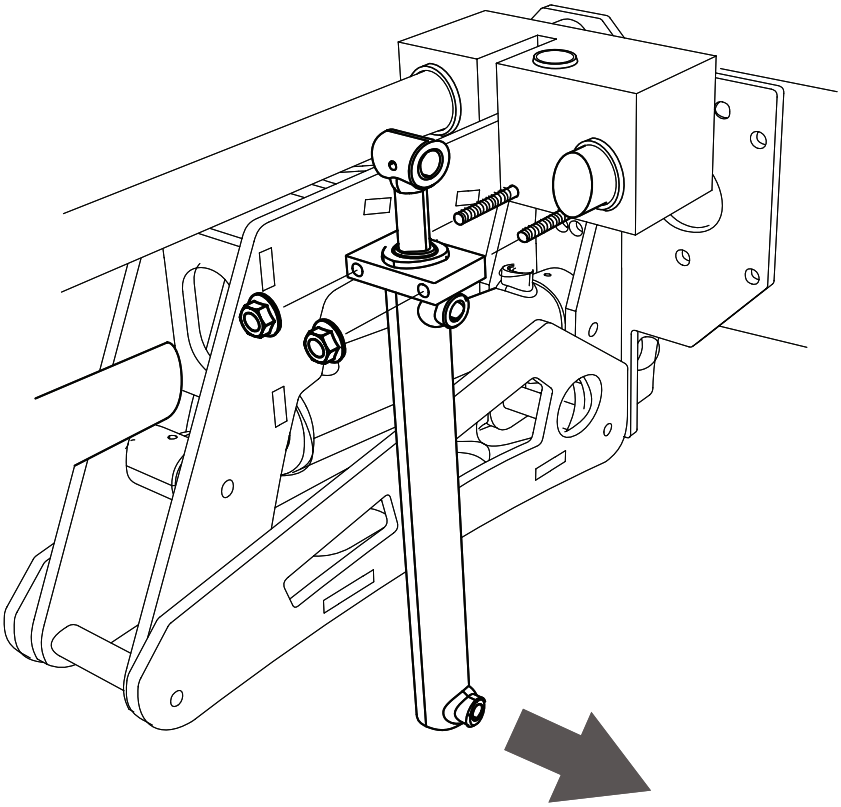

7

1 x – M12x30

1 x – M16x100

1 x – M16

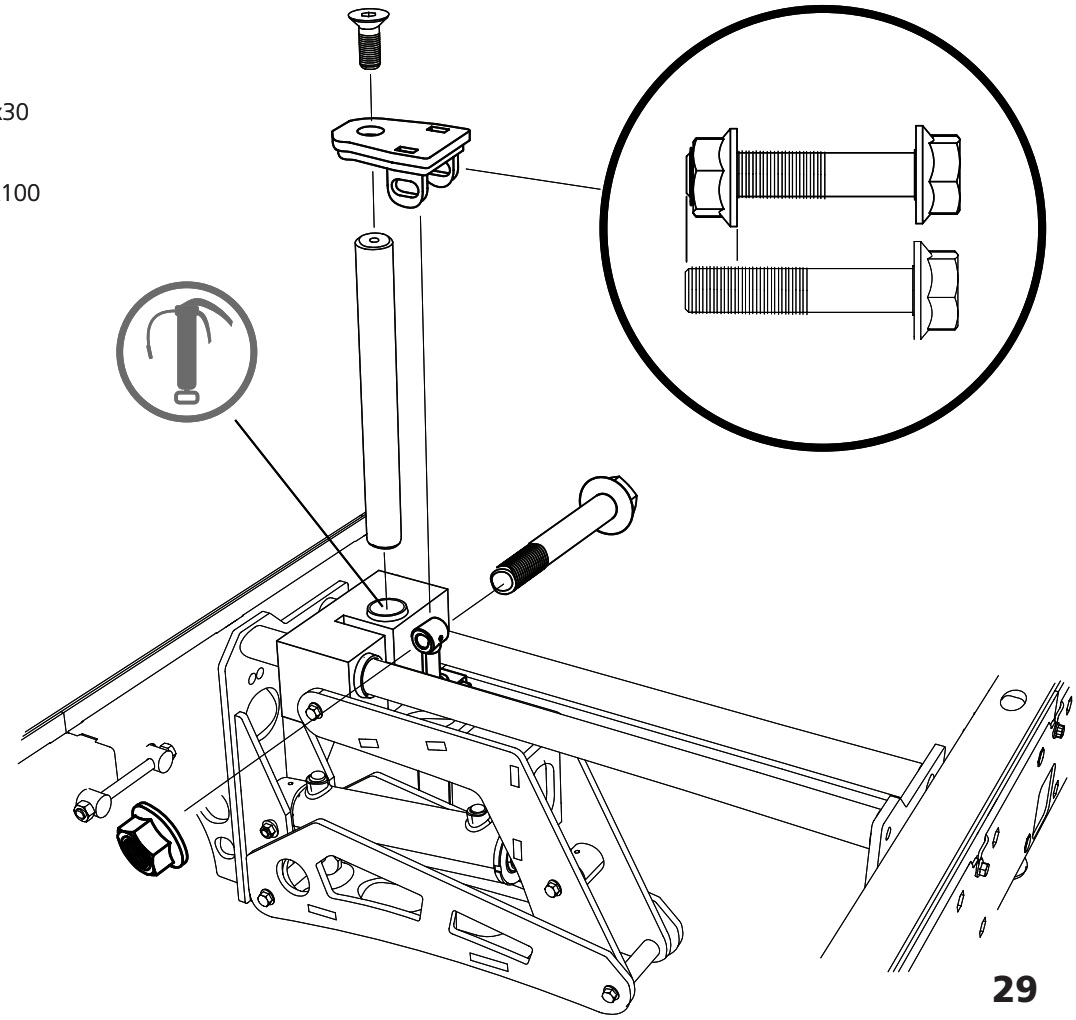

00-00102

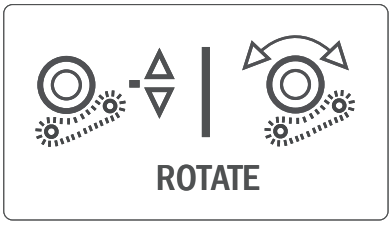

Vi rekommenderar att lägga ut alla fästelement på en bricka eller liknande för att underlätta.

För att kunna montera nya funktioner i rälsen är det viktigt att släppa på befintliga stockhyllor för att underlätta montage av det nya funktionerna.

Placering 00-00102

Placeringen av stockhyllorna sker på rör nummer **4** sett i sågriktningen. Stockroteraren placeras sedan på hålbild **6** räknat från skarven på röret i sågriktningen.

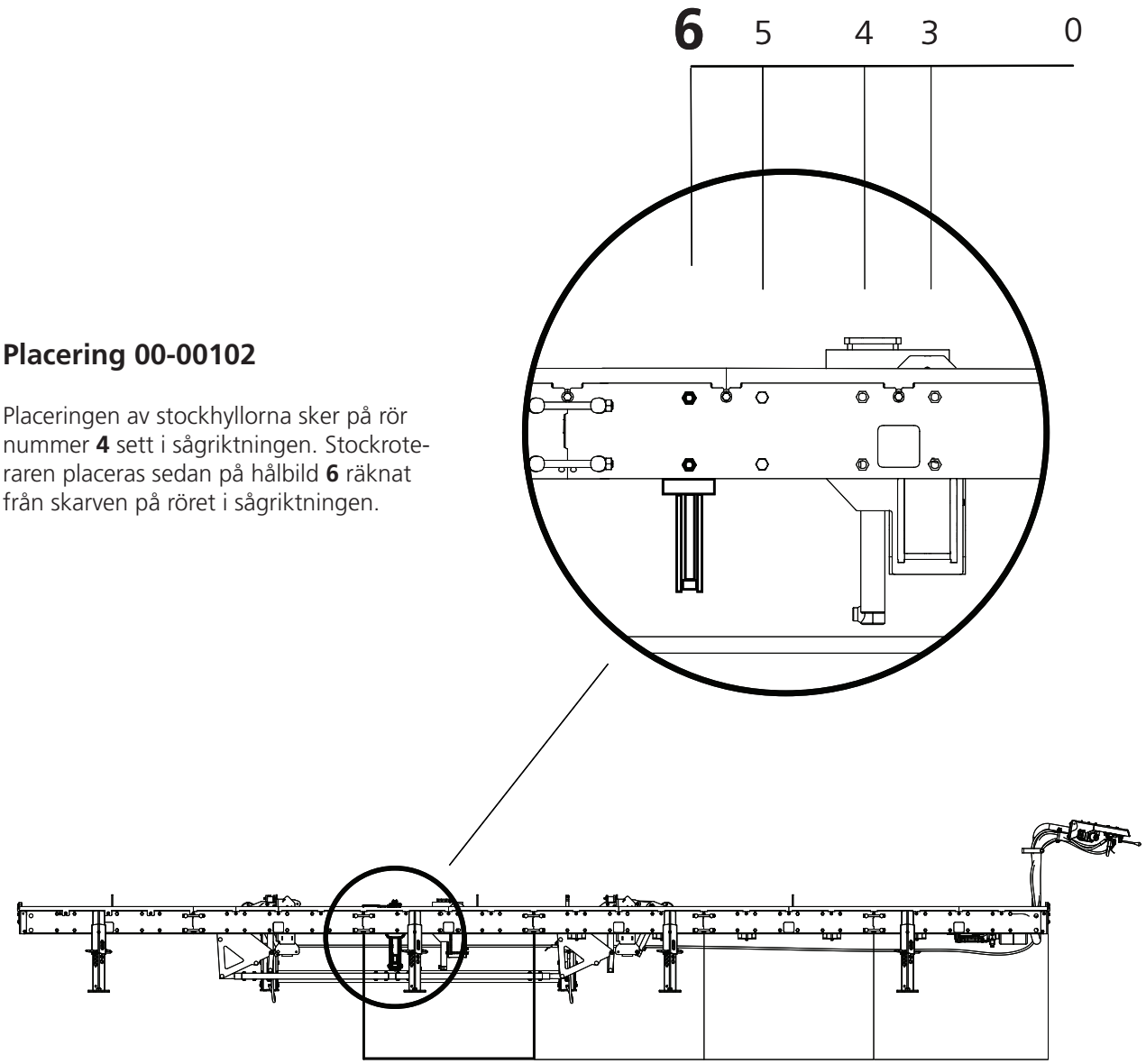

00-00102

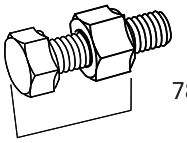

78,5mm

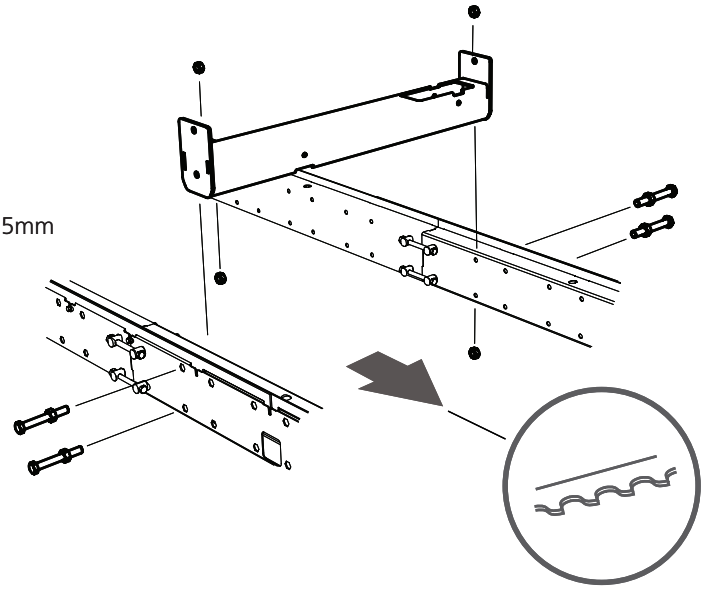

1

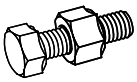

4 x – M12x100 +M12

4 x – M12

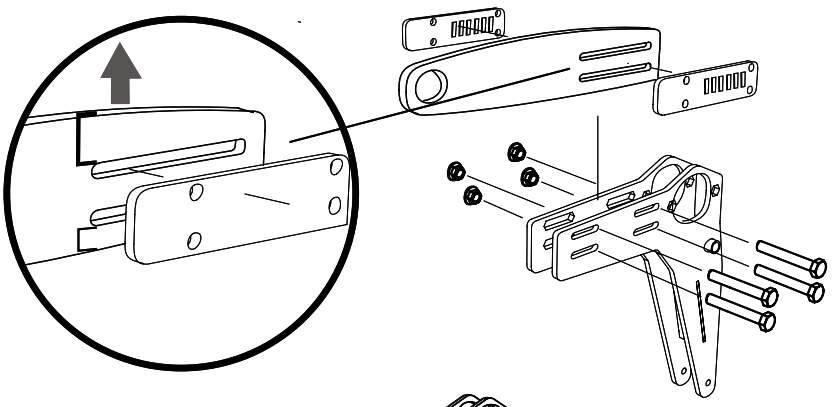

2

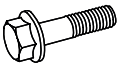

4 x – M10x70

4 x – M10

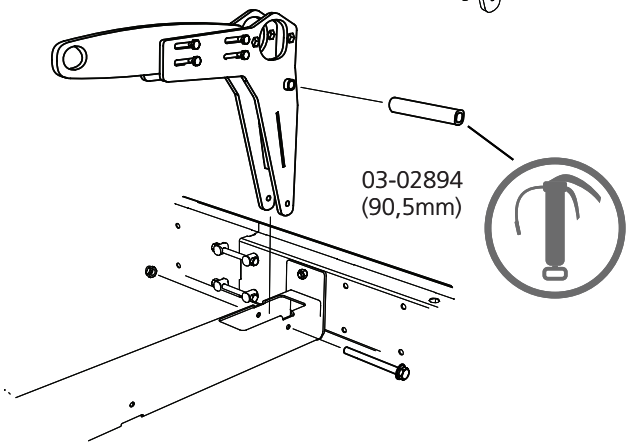

3

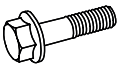

1 x – M10x110

1 x – M10

1x – 03-02894 (90,5mm)

4

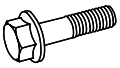

1 x – M10x110

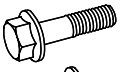

1 x – M10x75

2 x – M10

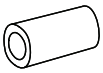

1x – 03-02878 (77mm)

1x – 03-02898 (46,5mm)

2x – 03-02898

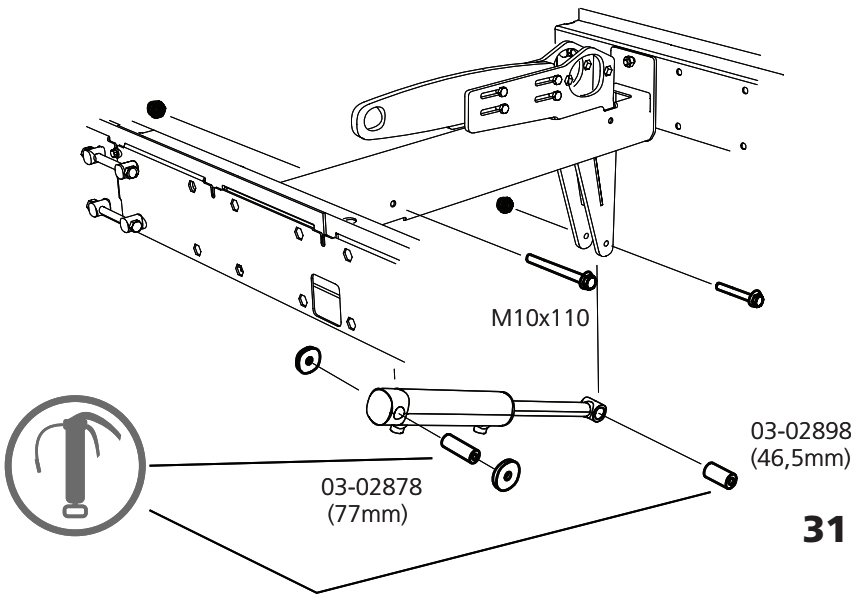

00-00102

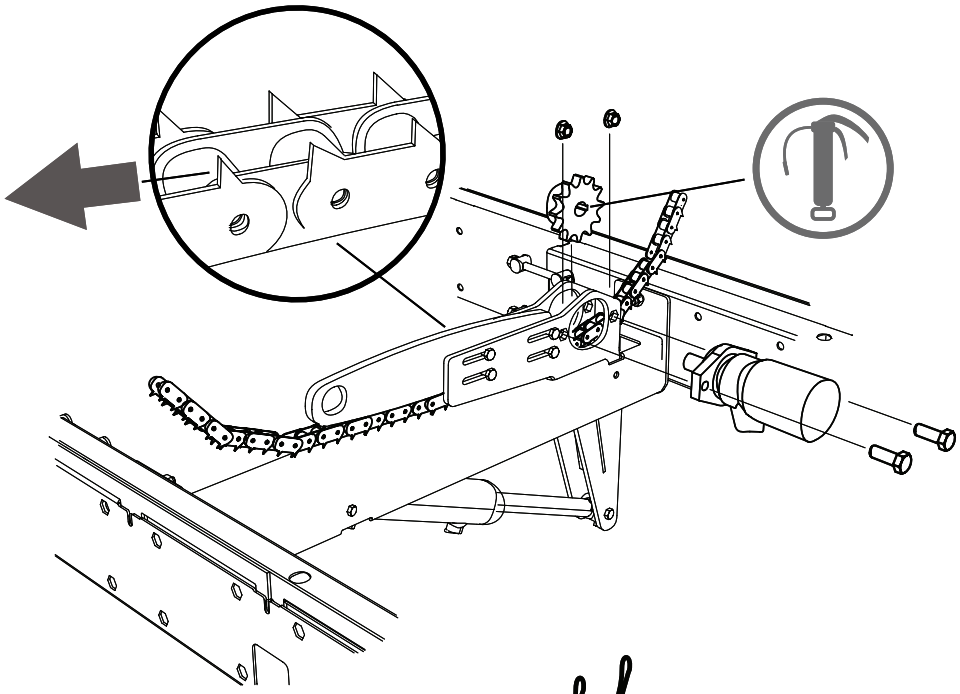

5

2 x – M12x30

2 x – M12

1x – 04-00437

04-00550 B751pro
04-00435

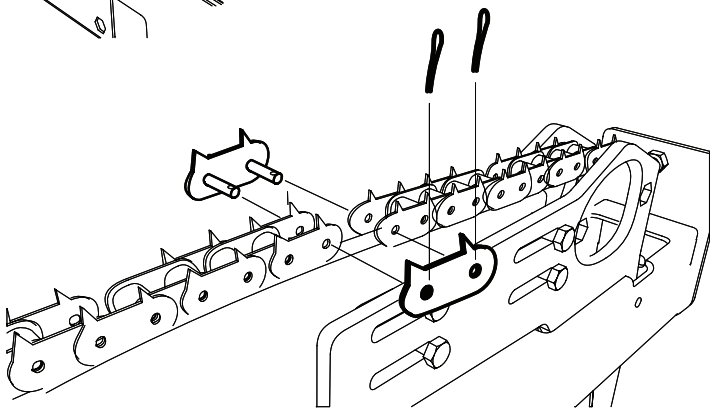

6

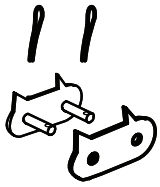

1x - 04-00554

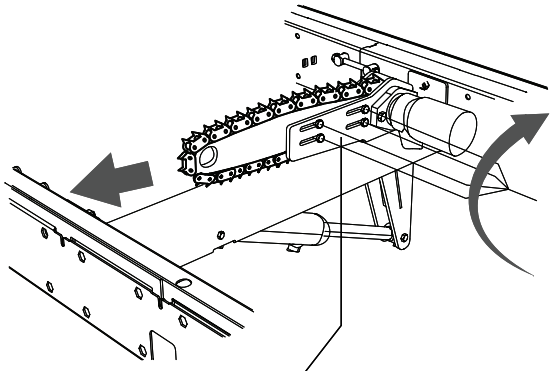

7

Justering kedjespänning

Justera kedjespänningen genom att släppa på skruvarna som håller svärdet, spänn sedan upp kedjan med hjälp av en mejsel eller ett brytjärn. Återdra sedan skruvarna.

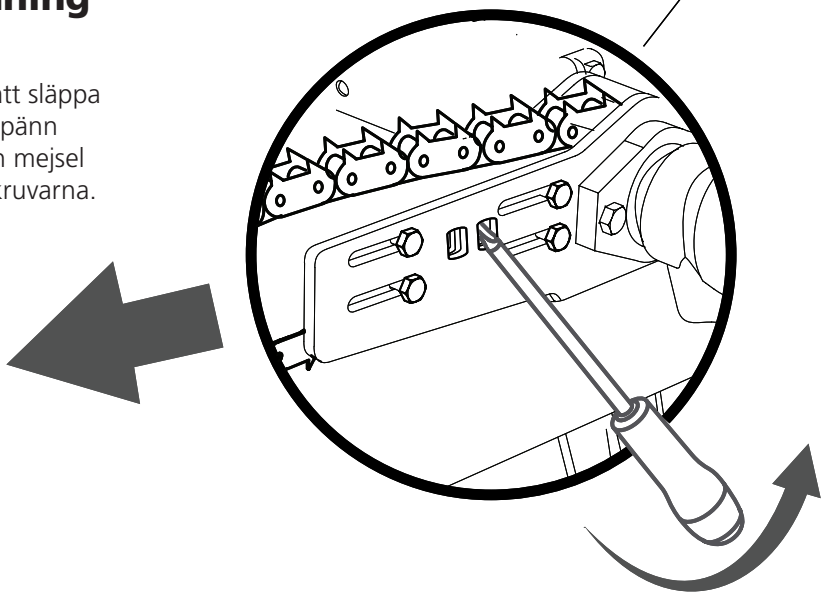

8310-001-0205

LOAD

Placering 8310-001-0205

Placeringen av stocklastarna sker på rör nummer **3** och **5** sett i sågriktningen.

Räkna hålbilderna från rörskarven.

Vi rekommenderar att lägga ut alla fästelement på en bricka eller liknande för att underlätta.

För att kunna montera nya funktioner i rälsen är det viktigt att släppa på befintliga stockhyllor för att underlätta montage av det nya funktionerna.

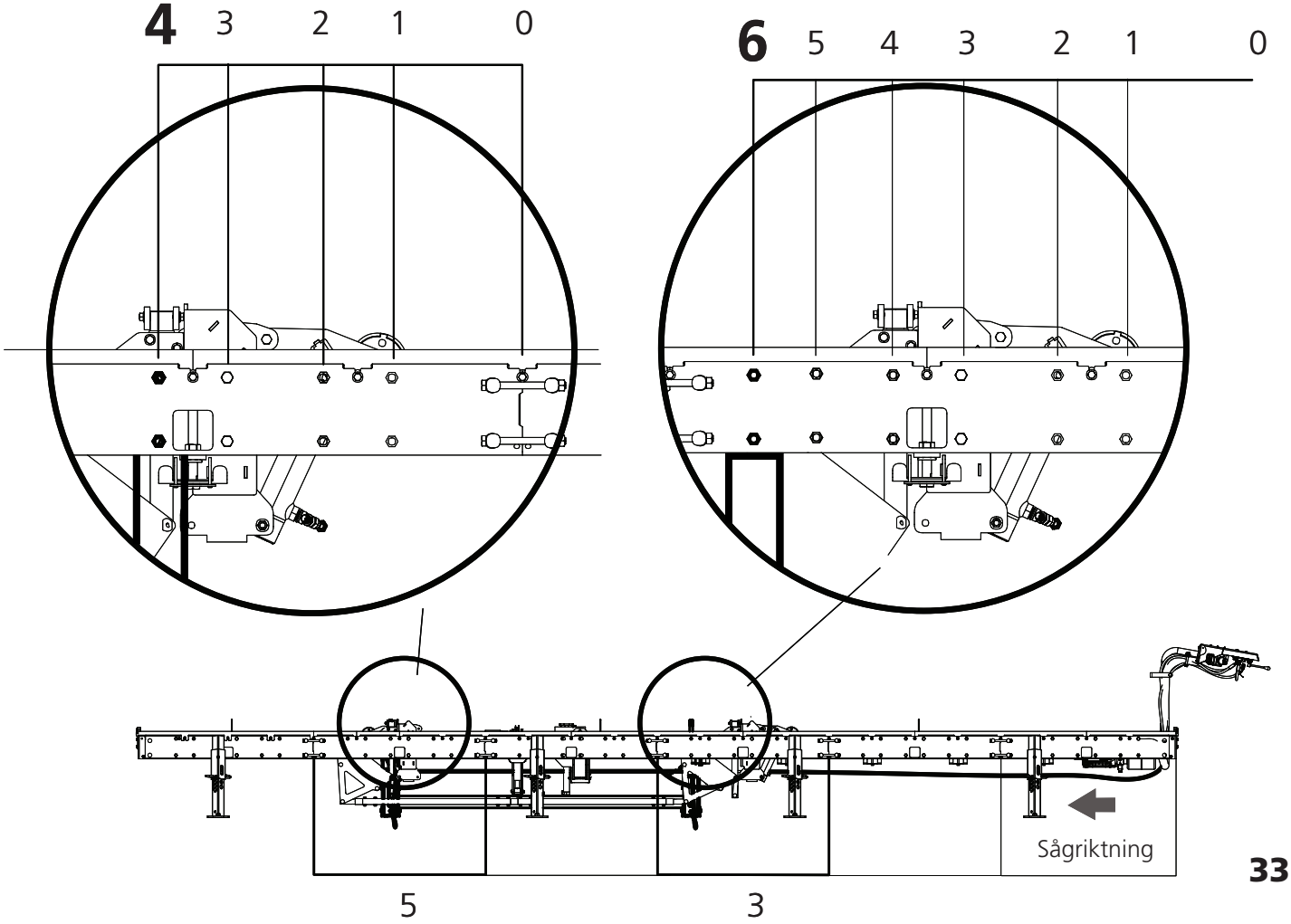

8310-001-0205

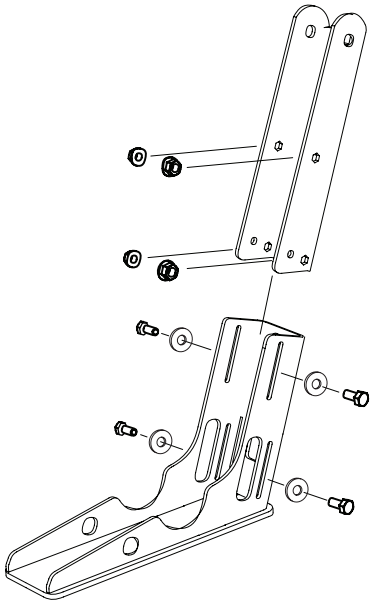

1

4 x – M10x20

4 x – M10

4 x – M10

2

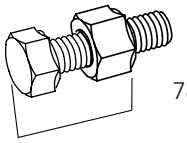

78,5mm

4x – M12x100

2 x – M12x100 +M12

2 x – M12

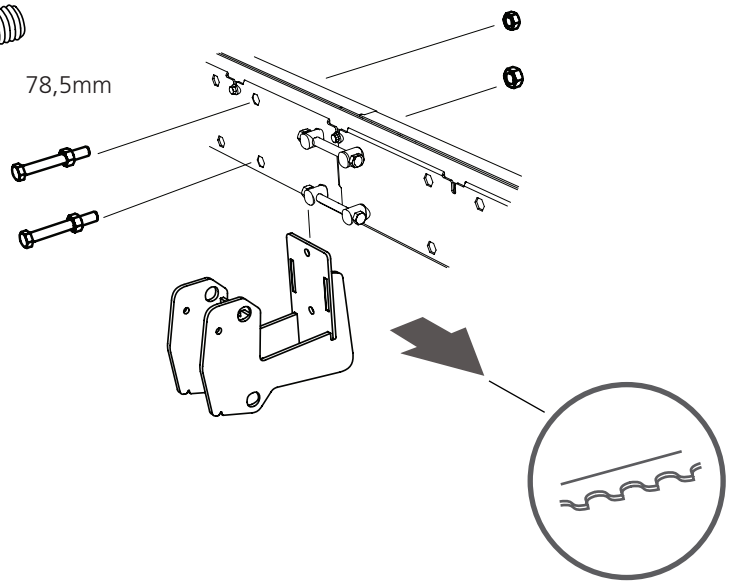

3

1 x – M12x130

1 x – M12

1 x – M12

1x – 03-03094 (97mm)

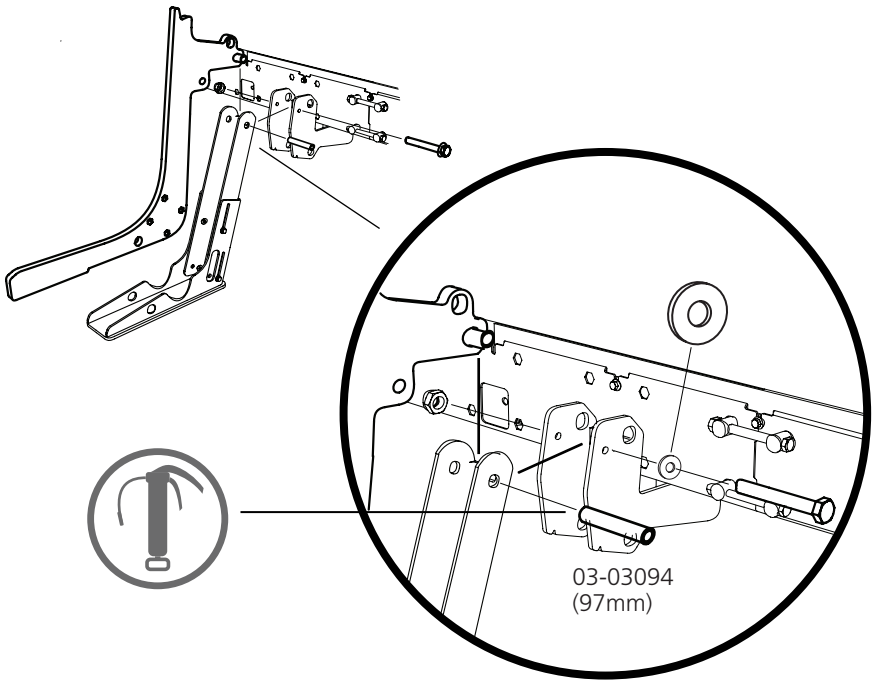

8310-001-0205

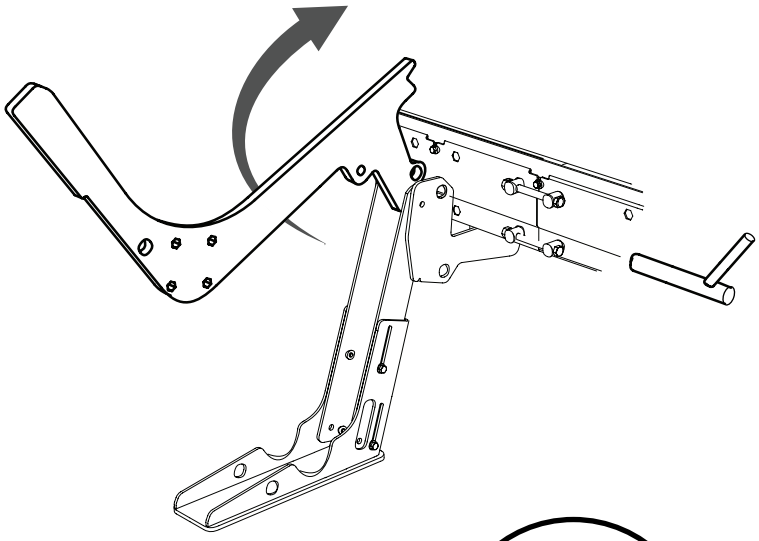

4

5

04-00468

1 x – M12x110

1 x – M12

1 x – M12

1x – 03-03105 (78mm)

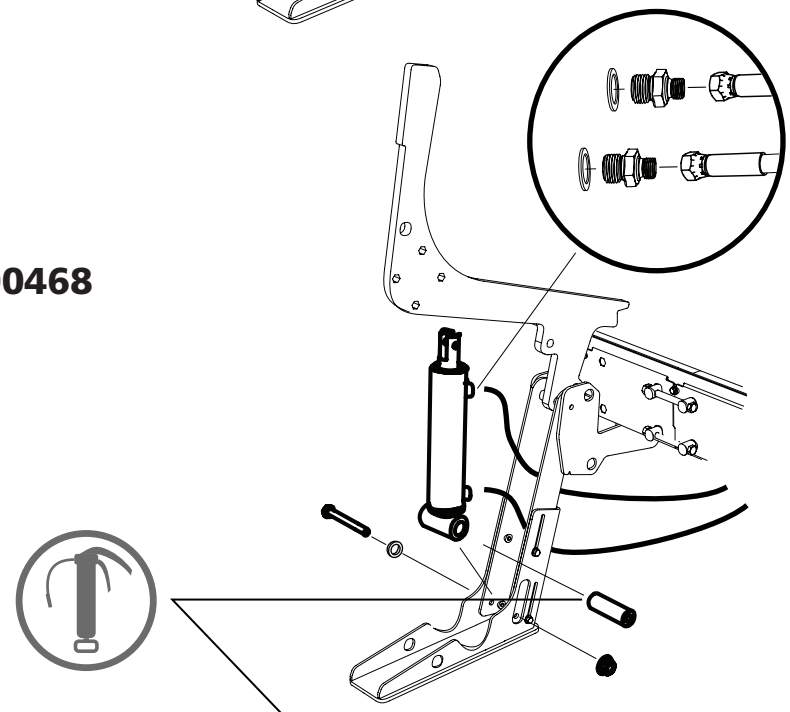

6

1 x – M12x55

1 x – M12

1x – 03-03102 (21,8mm)

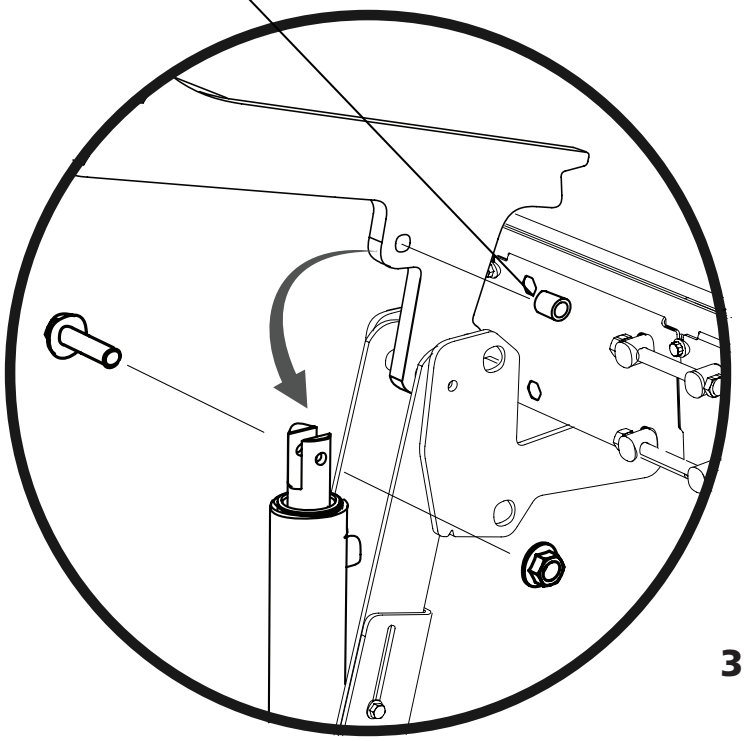

8310-001-0205

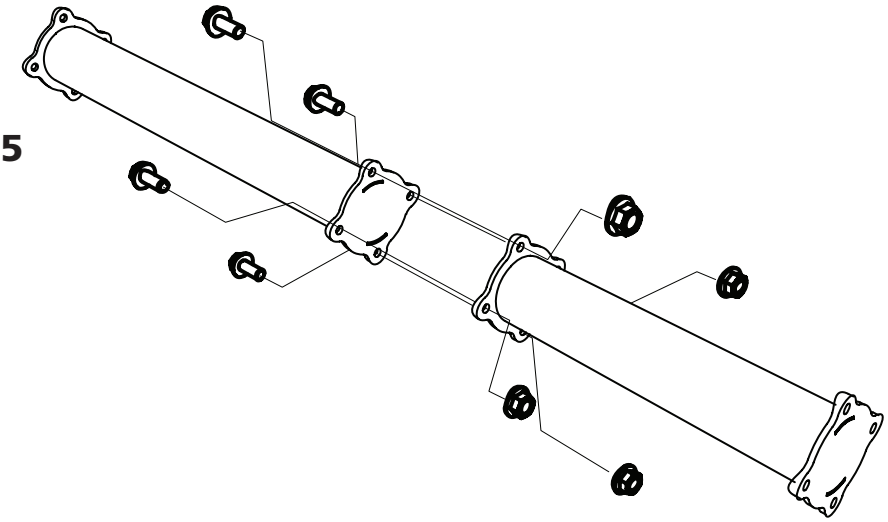

7

4 x – M10x25

4 x – M10

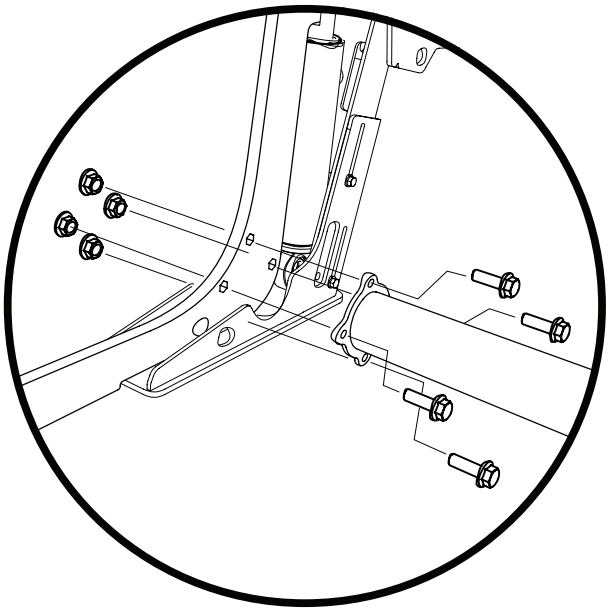

8

4 x – M10x30

4 x – M10

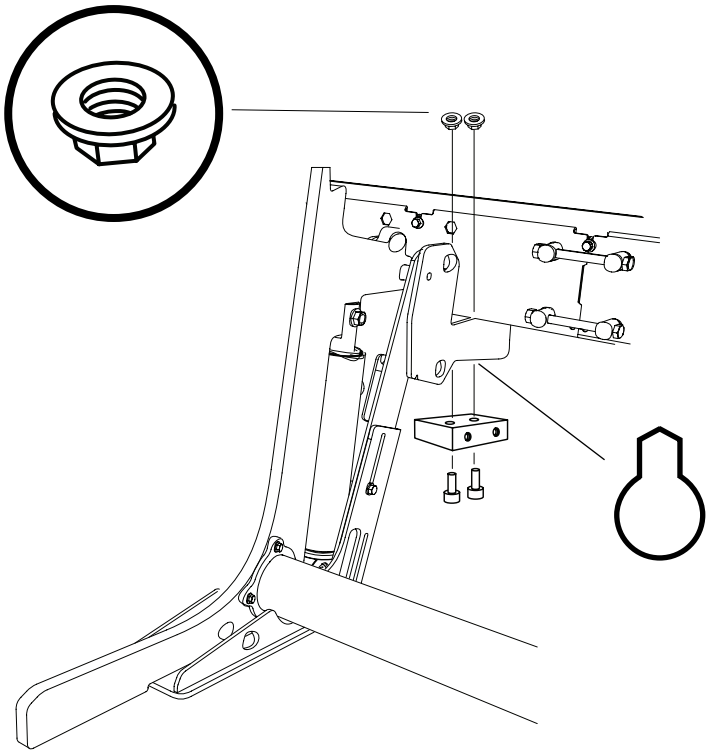

9

4 x – M8x40

4 x – M8

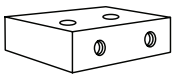

2 x

01-00560

ELAGGREGAT

För att påbörja nästa moment behövs delarna från paket. **01-00560.** Vi rekommenderar att lägga ut alla fästelement på en bricka eller liknande för att underlätta skruvletandet.

För att kunna montera nya funktioner i rälsen är det viktigt att släppa på befintliga stockhyllor för att underlätta montage av det nya funktionerna.

1

4 x – M10x25

4 x – M10

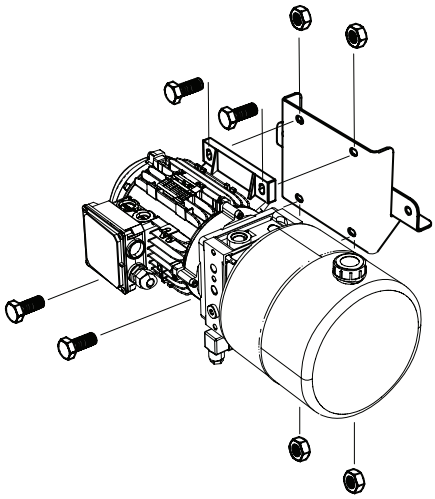

2

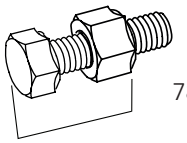

2 x – M8x20

1 x – M12x90 +M12

1 x – M12

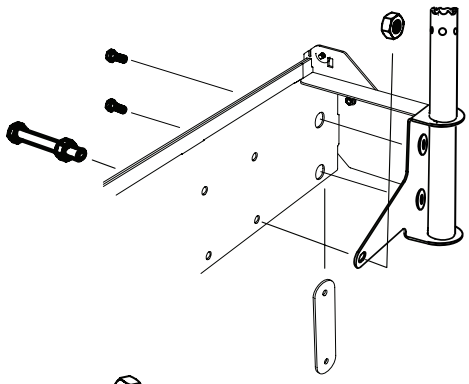

3

2 x – M12x90 +M12

2 x – M12

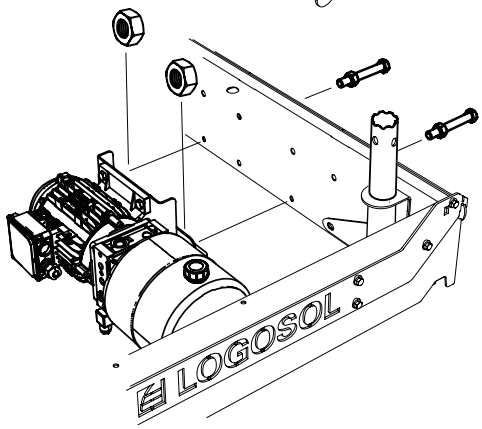

01-00718

BENSINAGGREGAT

1

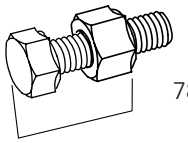

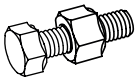

3 x – M12x100 +M12

2 x – M12

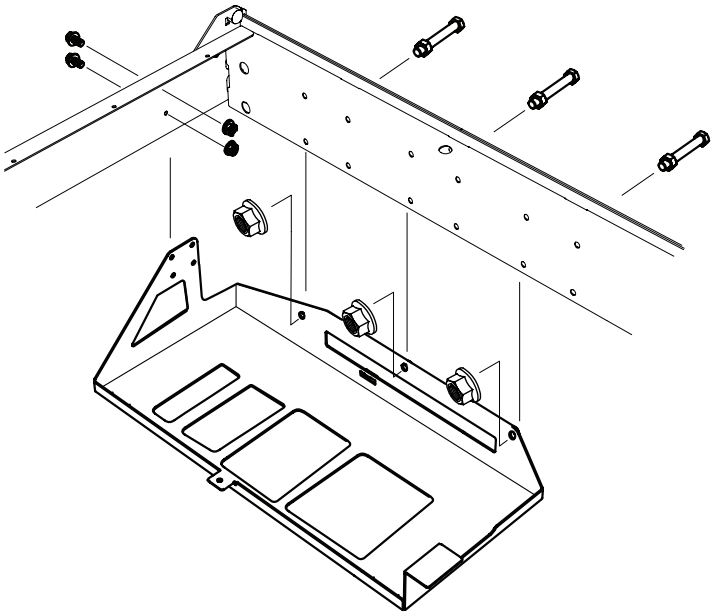

2

1 x – M8x20

1 x – M8

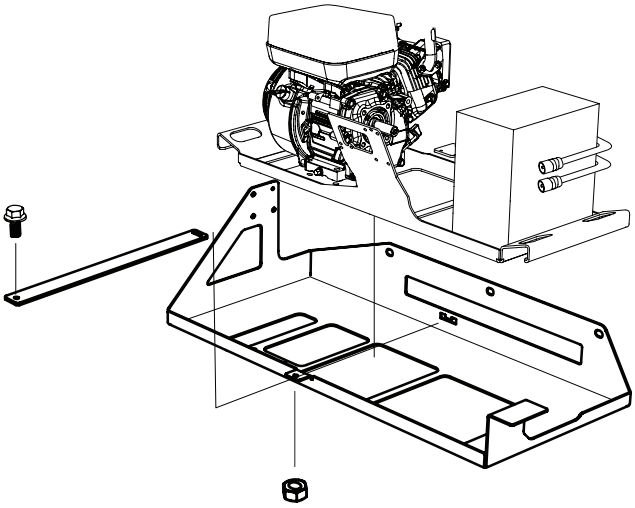

01-00560

MANÖVERPANELEN

OPERATOR ARM

1

2 x – M8x20

1 x – M12x100 +M12

1 x – M12

78,5mm

2

4 x – M6x16

4 x – M6

3

6 x – M8x14

4 x – M4

4 x – M4

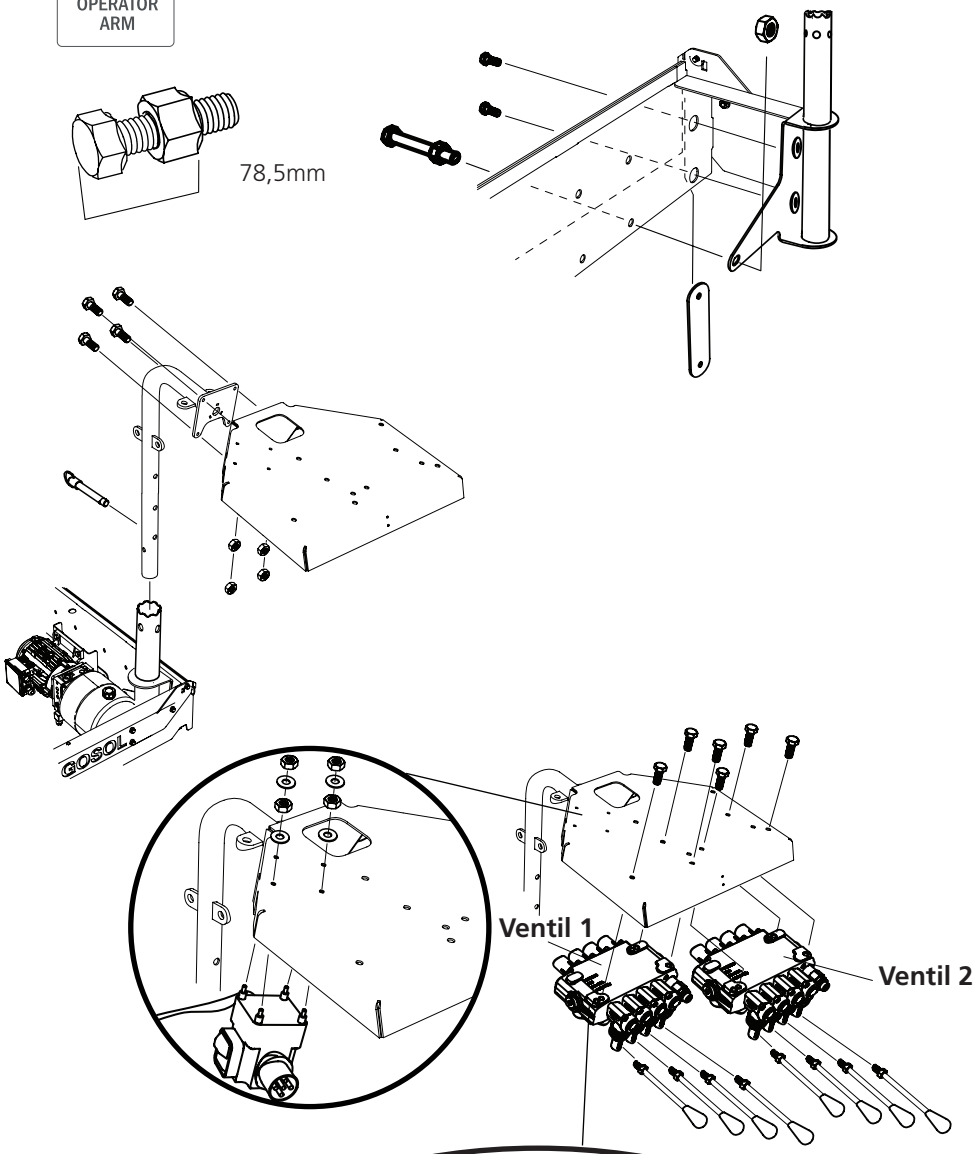

Pluggar i portar

För att kunna parkoppla ventilerna måste en stålplugg i porten T:2 monteras bort på ventil 1. Skruva bort stålpluggen (1) och skruva ut carryover-pluggen (2), skruva sedan tillbaka stålpluggen i port T:2. Kontrollera att samtliga tätningsytor är rena innan åtdragning.

Tag bort målningsskydden i plast från spakarna.

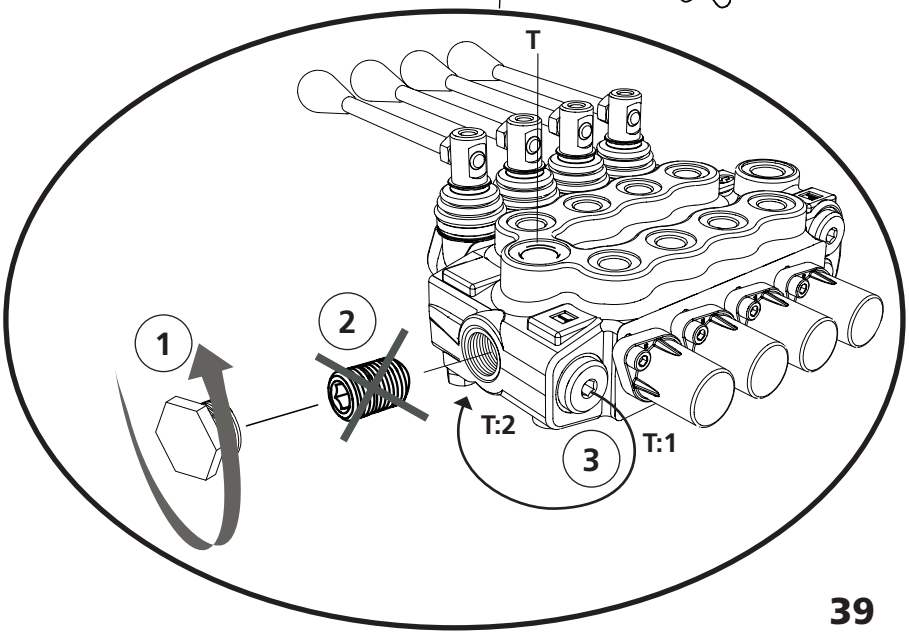

INKOPPLING AGGREGAT OCH PARKOPPLING VENTIL

Ta bort plastpluggen på pump, tank och arbetsportarna vart efter du monterar slang.

Funktionernas placering på ventilen

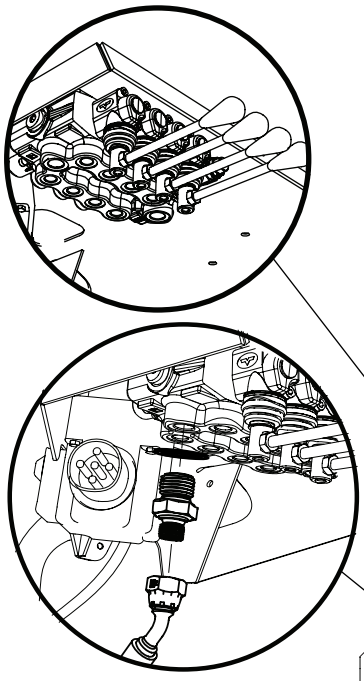

01-00584 **01-00627** **01-00556**

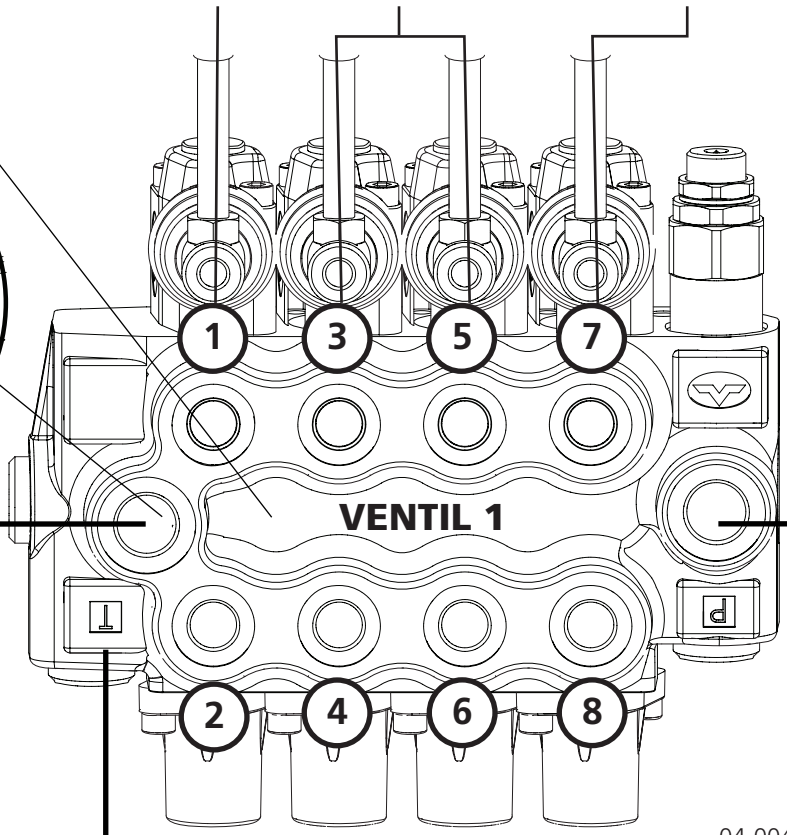

04-00483

04-00482

T

04-00530 (el)

04-00575 (bensin)

Elaggregat 01-00560

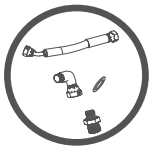

1x - 04-00439 (04-00530 ingår)

T

P

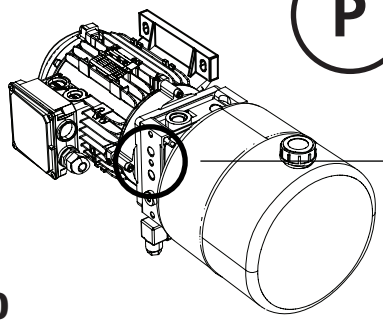

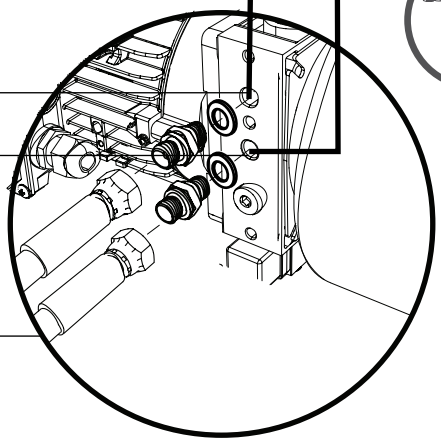

Parkoppling av ventiler

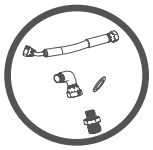

1x - 04-00444

(04-00483, 04-00482 ingår)

OBS! Om stocklastaren (8310-001-0205) inte används ska port 7 och 8 på ventil 2 pluggas med 1/4” stålplugg.

Funktionernas placering på ventilen

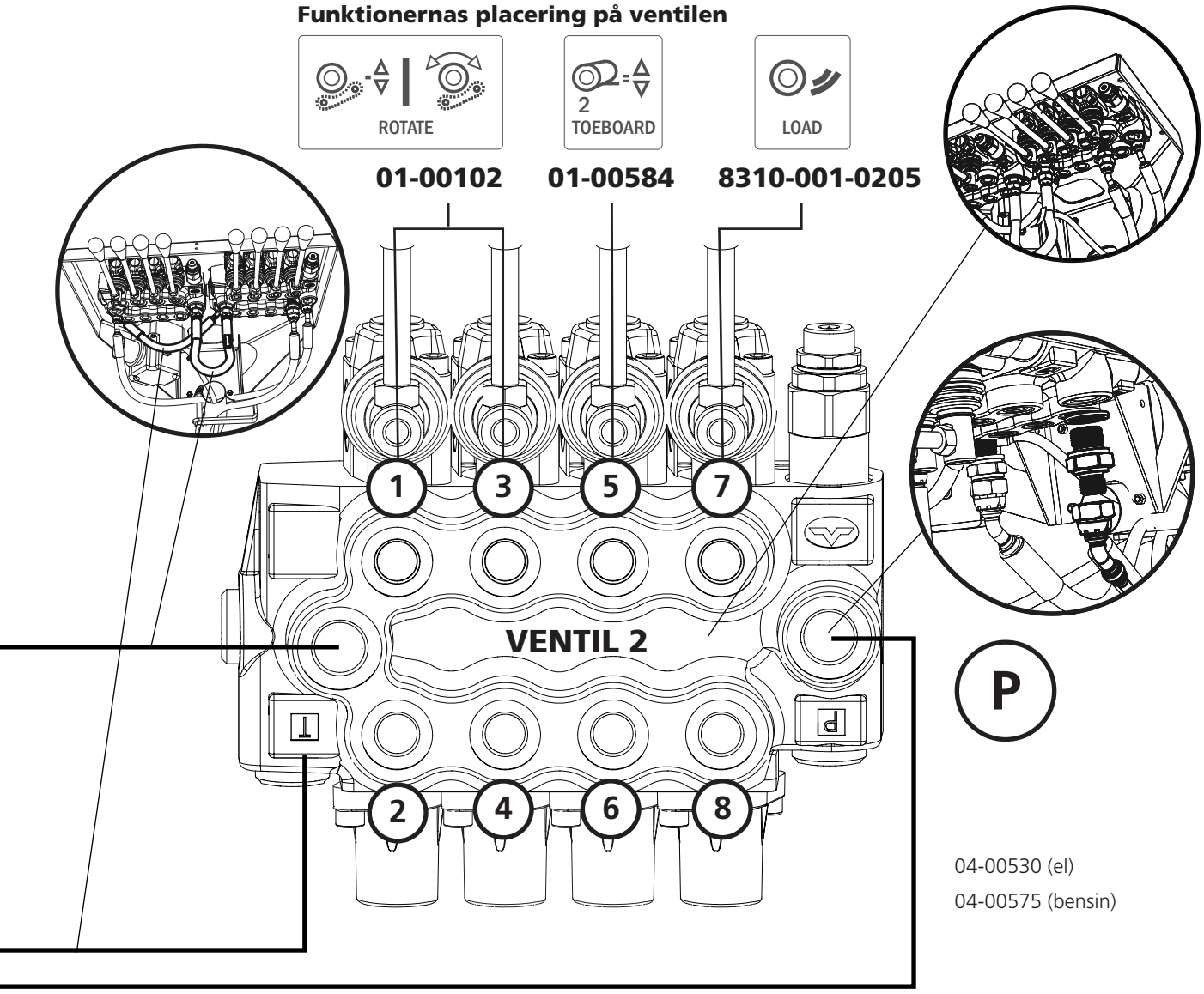

04-00530 (el)

04-00575 (bensin)

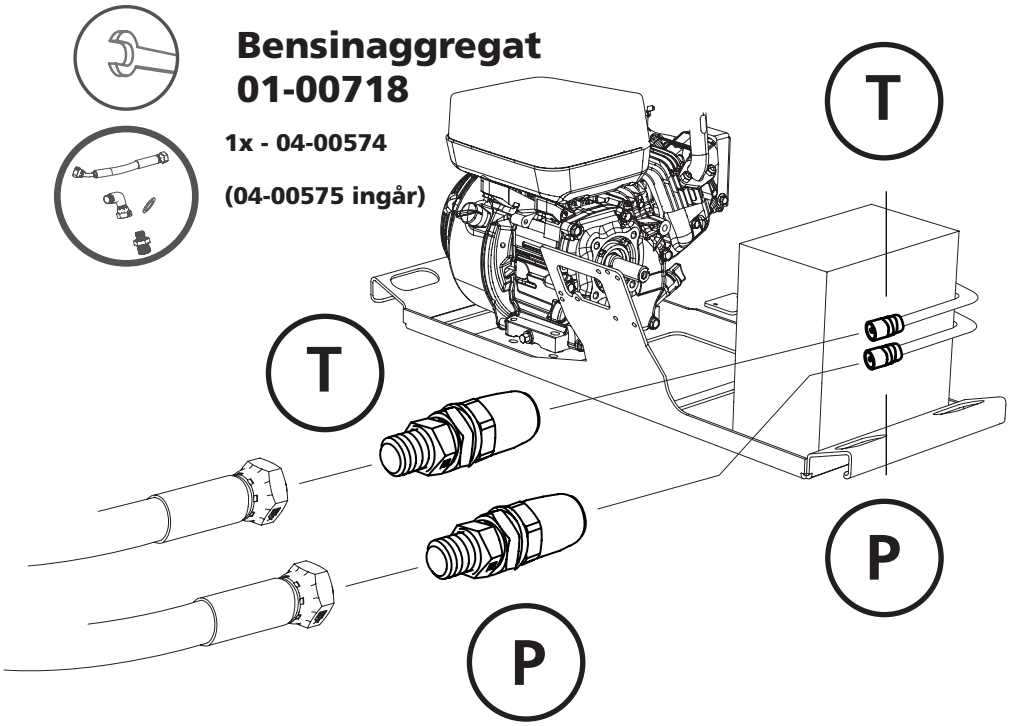

Bensinaggregat
01-00718

1x - 04-00574

(04-00575 ingår)

INKOPPLING AV SLANG

Inkoppling T/P bensinaggregat

Bensinaggregatet har snabbkopplingar på P/T, montera snabbkopplingarna på pump och tank slangarna och koppla in den i bensinaggregatet. Inkopplingen i ventilerna är samma för båda aggregaten.

Dekaler

Placera dekalerna av funktionerna på respektive plats på manöverpanelen.

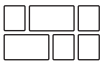

1x – 080-828-021-0070

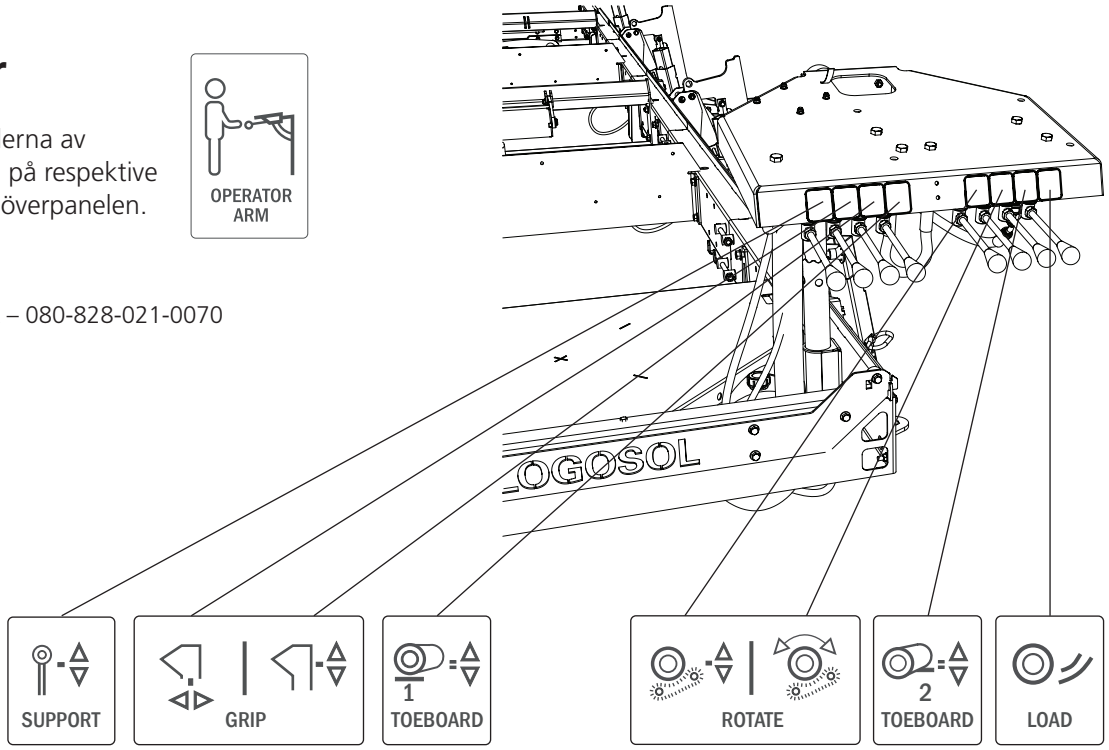

VENTILPAKET

Hydraulcylindrar

För att underlätta inkopplingen av hydraulcylindrarna definierar vi anslutningarna som kolvsida och stångsida.

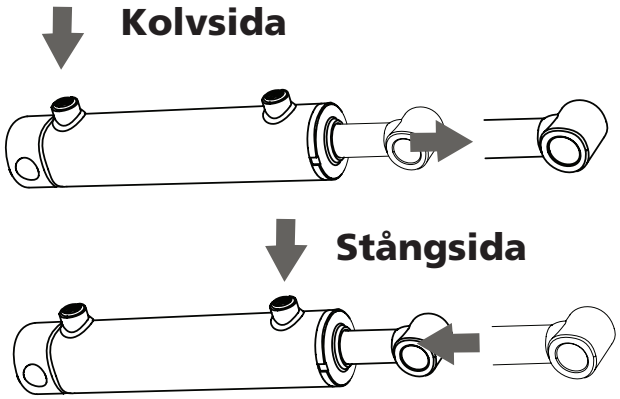

Inkoppling hydraulcylinder

Logosol rekommenderar att kolvanslutningarna från hydraulcylindrarna ansluts på ventilpaketets kolvsida.

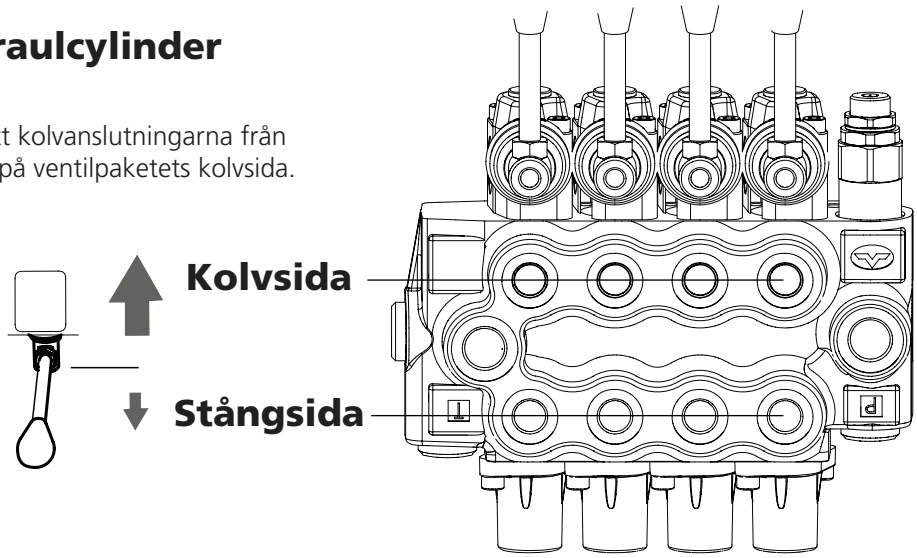

Inkoppling hydraulcylindrar

Montera slangarna på hydraulcylindern. Notera placeringen av respektive slang på cylindern och ventilen. Slangarna som kopplas på in på cylinderns kolvsida skall kopplas in på ventilens kolvsida. Notera illustrationen som visar vilken sida av sågverket som slangarna skall dras för respektive funktion.

Utför sedan förfarandet på de andra funktionerna utifrån respektive instruktion.

Utför dubbelkontroll att alla inkopplingar är ordentligt åtdragna innan arbetet med maskinens första uppstart påbörjas.

Varning! Skärskada. Hantera aldrig trycksatta hydraulslangar, olja från en trycksatt slang kan penetrera huden och orsaka allvarlig skada.

Lyft och hantera inte inkopplad hydraulutrustning i slangarna eller kopplingarna.

Hantera hydraulslangar och kopplingar varsamt vid montering samt underhållsarbete. Undvik skarpa böjar på hydraulslangar. Skarpa böjar skadar slangarna och ökar risken för haveri. Kontrollera att det finns tillräckligt med slang för rörelsen av funktionen.

Inkopplingsvinkel

illustrationen visar slangarnas inkopplingsvinkel för respektive funktion i toppvy.

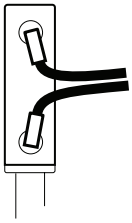

01-00584

1x - 04-00539

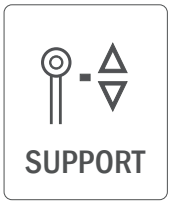

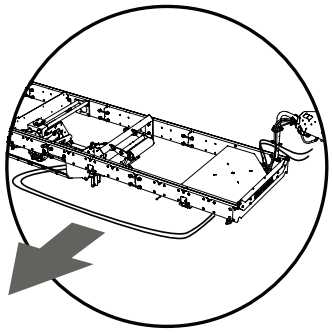

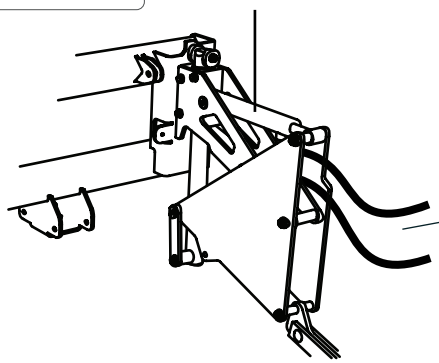

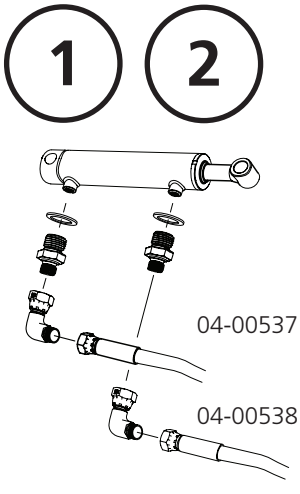

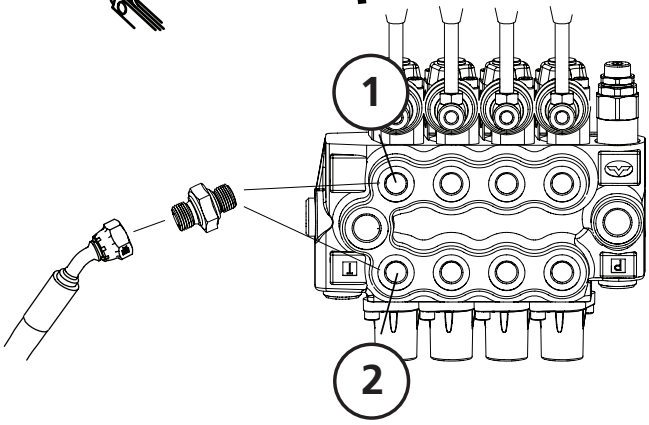

Placering hydraulslang

Illustrationen visar vilken sida av sågbädden slangarna skall dras för respektive funktion.

01-00627

GRIP

1x - 04-00441
1x - 04-00442

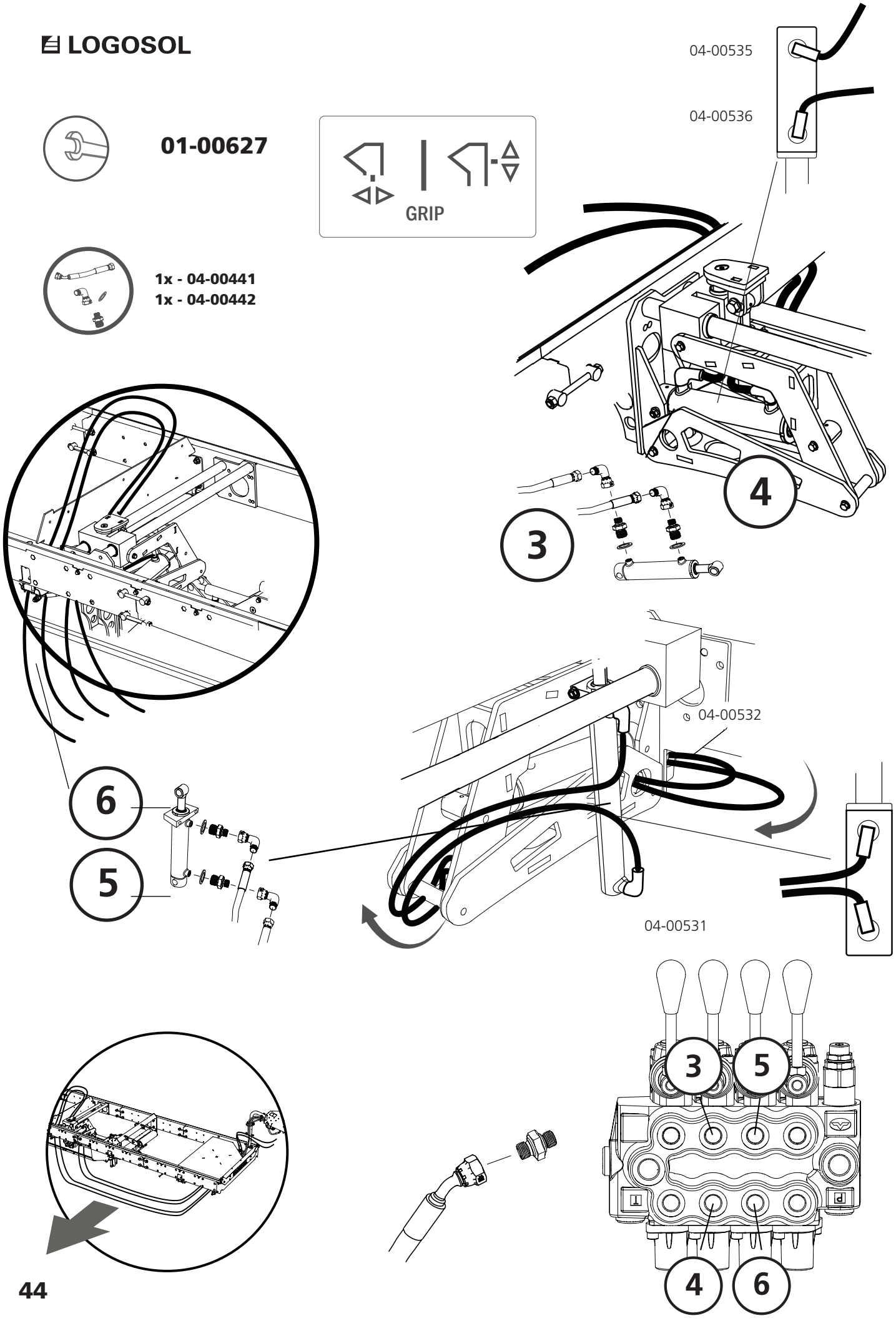

01-00584

04-00440

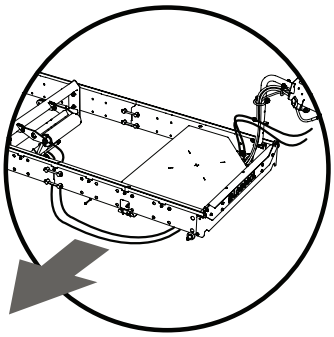

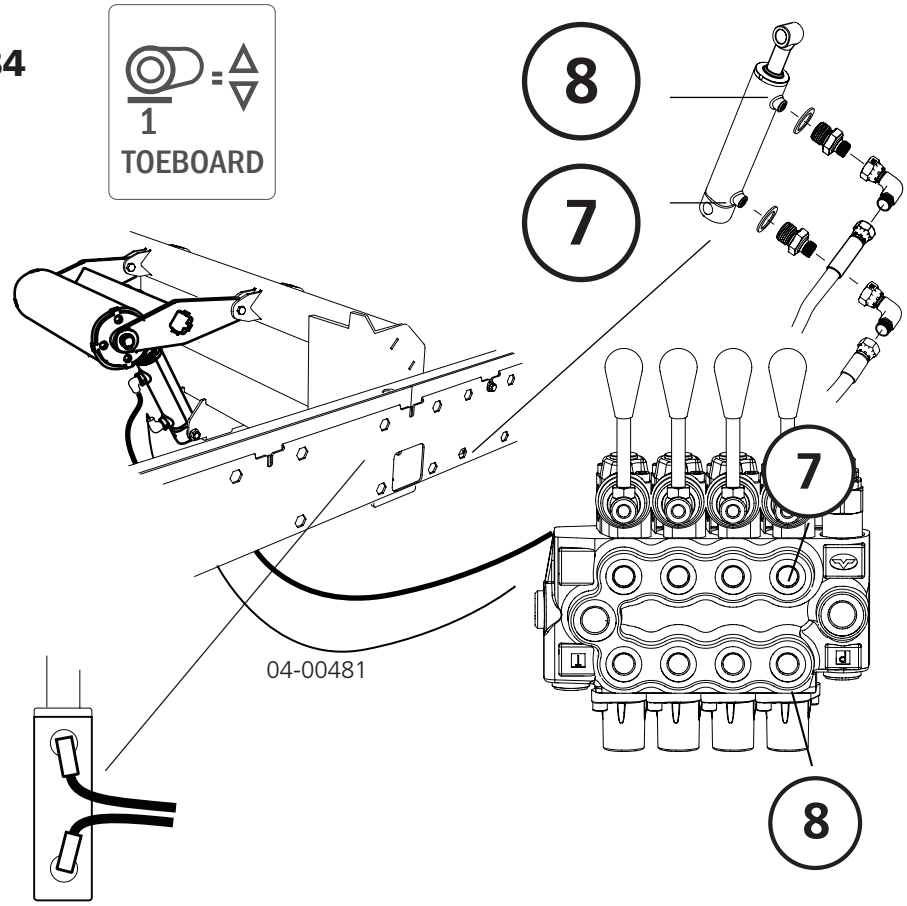

01-00102

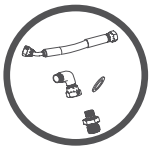

04-00474
04-00477

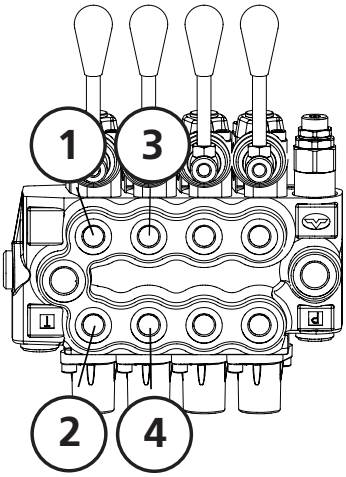

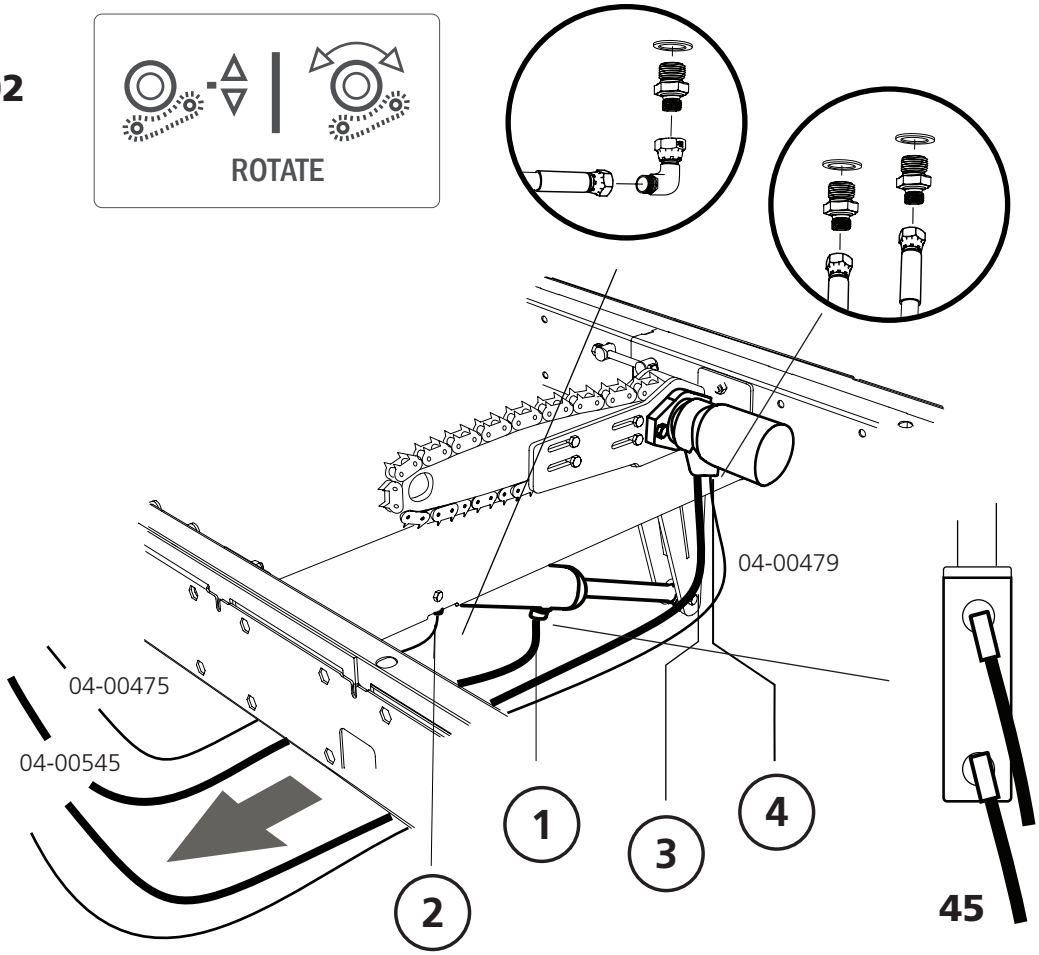

LOGOSOL

01-00584

04-00478

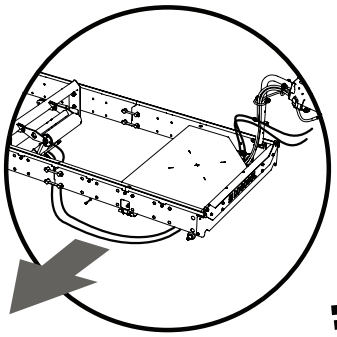

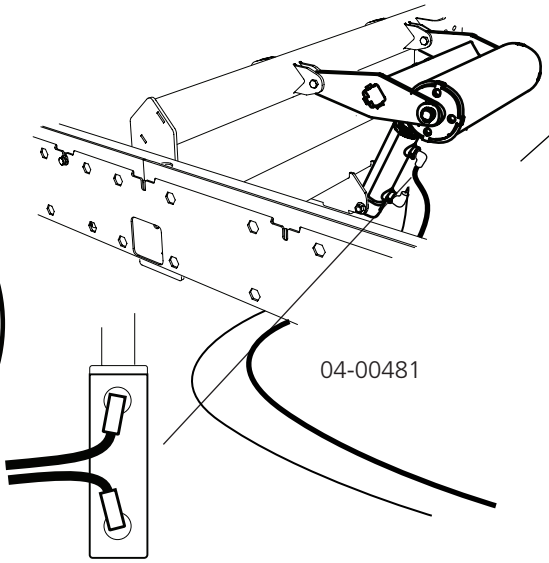

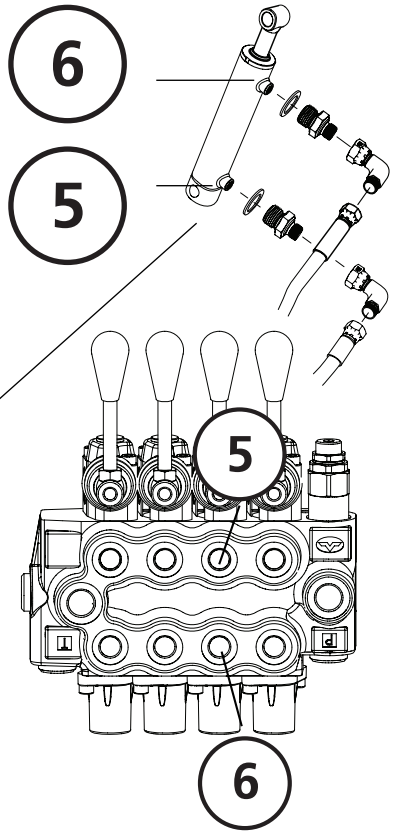

01-00604

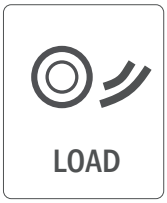

04-00468

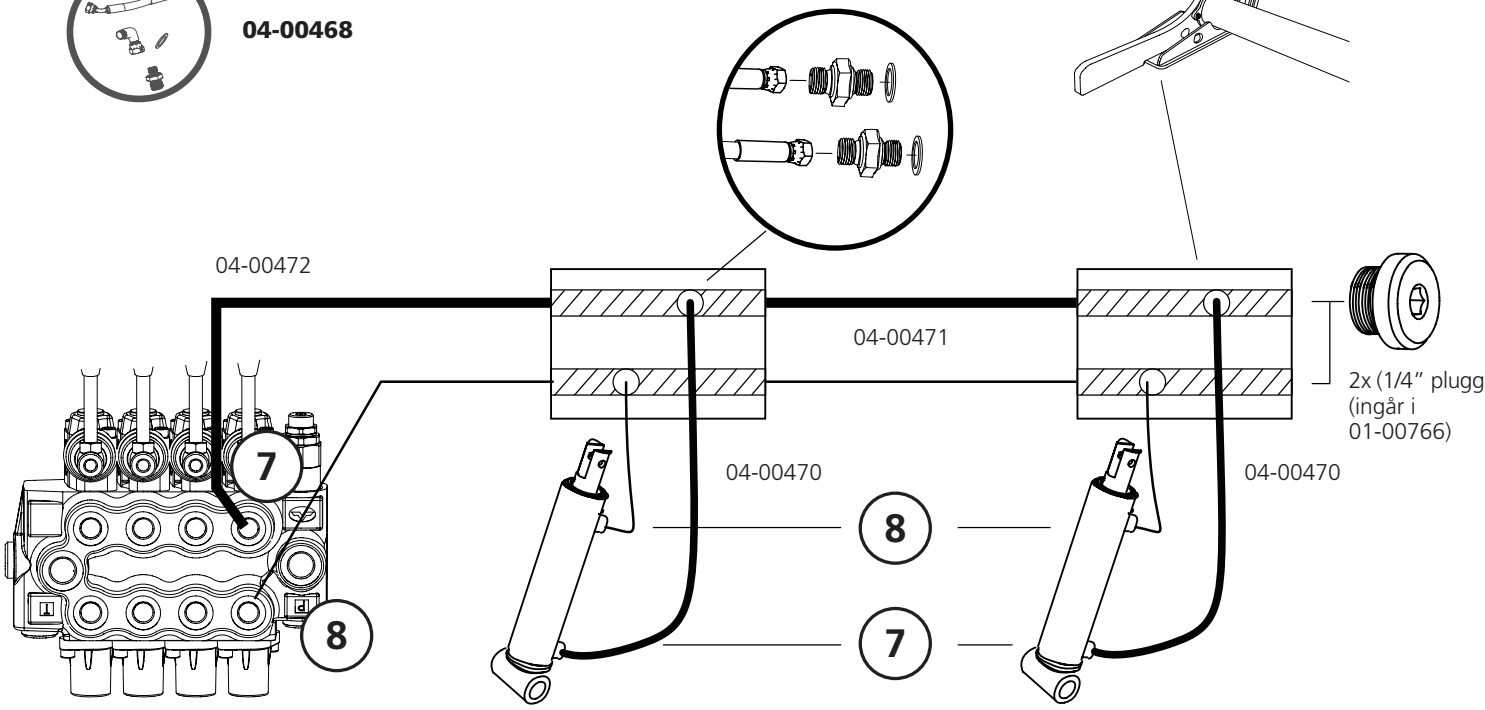

HYDRAULSLANG

Fixering av hydraulslang

Hydraulslangarna skall fixeras under stockbädden på sin väg mellan funktionerna och manöverplatsen. Fixera slangarna med de medföljande spännbanden. Var noga med att sträcka upp slangarna, försök att minimera nedhänget på slangarna mellan fästena samt se till att de inte kläms så att fästena orsakar slitage på slangarna. Häng upp och fixera slangöverskottet under arbetsplattformen med spännbanden (obs! gäller bara för elaggregat). Montering av plattformen finns på nästa sida.
Vid bensinaggregat fästes slangarna med spännband längst aggregatets plattform.

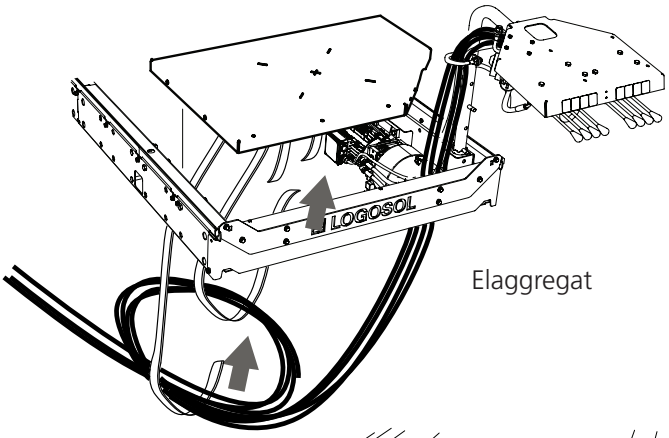

Elaggregat

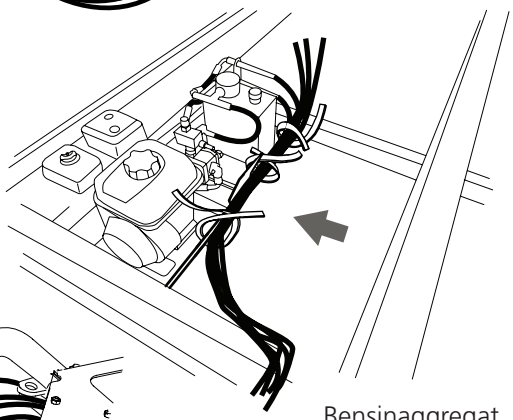

Bensinaggregat

Montera kabelskyddet över slangarna på den delen som är nedanför ventilerna.

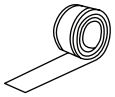

8 x – 04-00526

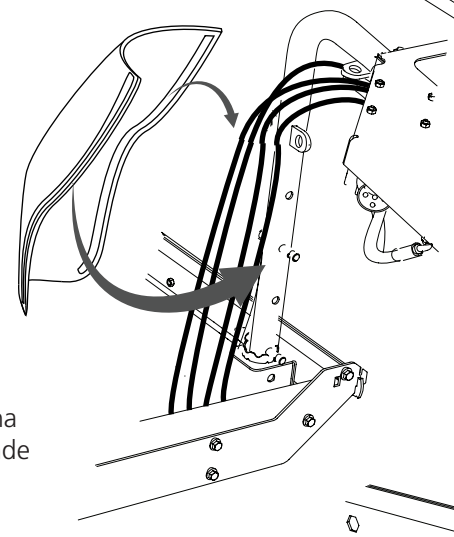

Hydraulslangarna skall fixeras under stockbädden på sin väg mellan funktionerna och manöverplatsen. Använd de medföljande fästena, var noga med att sträcka upp slangarna så de inte hänger ned mellan fästena samt se till att de inte kläms så att fästena orsakar slitage på slangarna.

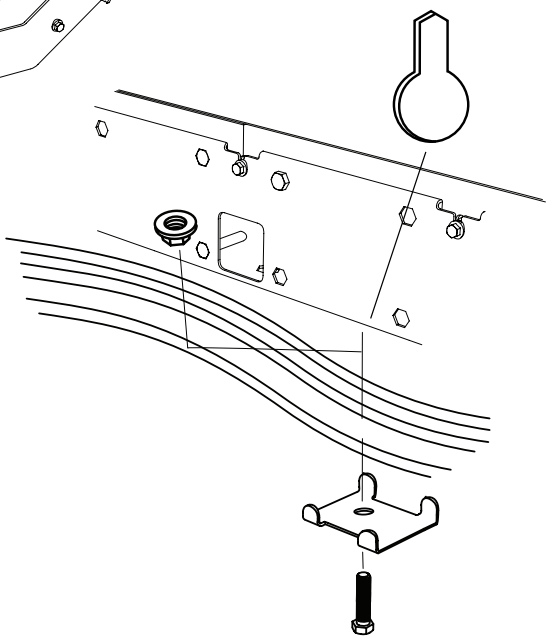

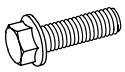

10x – M10x80

10 x – M10

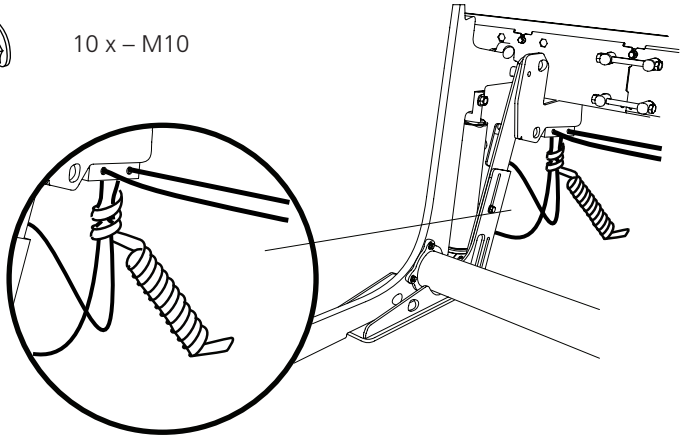

Manöverplatsen

Hydraulslangarna skall fixeras på sin väg upp till manöverplatsen. Använd de medföljande fästena, var noga med att samla slangarna i en fin bunt samt se till att de inte kläms så att fästena orsakar slitage på slangarna. När slangfästena är monterade fortsätt då med att montera golvet ovanför hydraulaggregatet (Obs! Gäller bara för elaggregat).

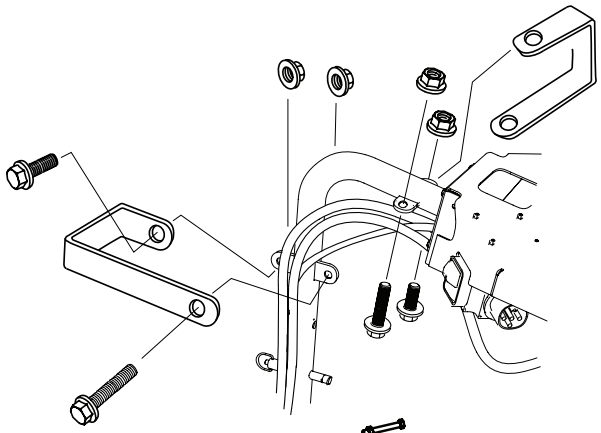

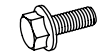

2 x – M12x25

2 x – M12x90

4 x – M2

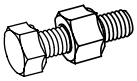

4 x – M12x90 +M12

4 x – M12

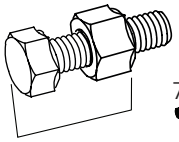

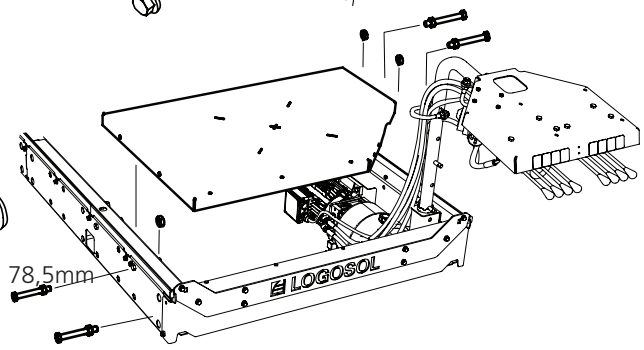

Grepptejp

För att få bra fäste på manöverplatsen ska grepptejp monteras enligt illustrationen. Klipp upp remsorna och använd skyddshandskar när när remsorna fästes för att undvika skrapsår.

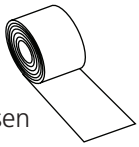

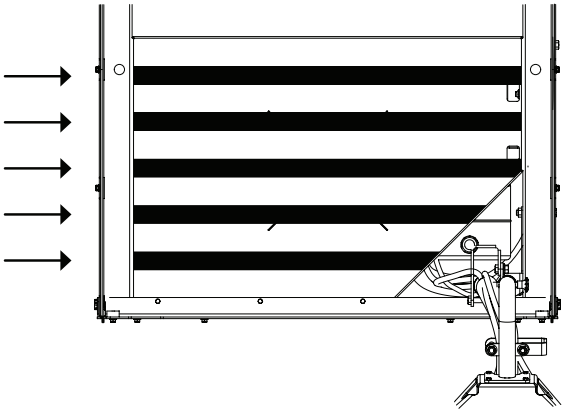

1 x – 04-00528

Justering stockstöd

Stockstödens vinkel är justerbar. Målet är att uppnå ett 90graders vinkelförhållande mot stockhyllan. Släpp på skruvarna som håller stockstöden i hyllan. Notera att den övre skruven mot rälsens centrum bara skall släppas ytterst lite. Justera sedan vinkeln med vredet. När vinkelförhållandet är 90 grader så dras fästskruvarna och vredet åt.

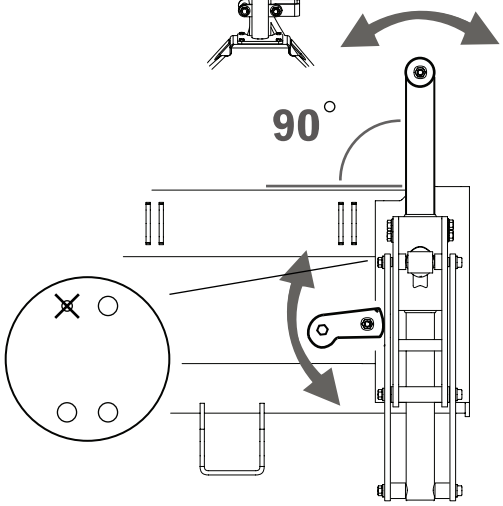

Justering stockhylla

Om stockstöden efter montage är på olika höjd i förhållande till varandra måste stockhyllorna justeras. Det är längden på länkaget som bestämmer höjden på stockstöden. För att justera, släpp på stockhyllornas skruvförband och justera hyllorna i de avlånga spåren så att stockstöden hamnar på samma nivå. Återdra sedan skruvförbanden.

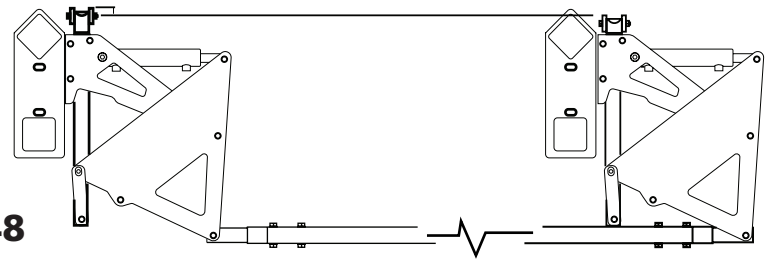

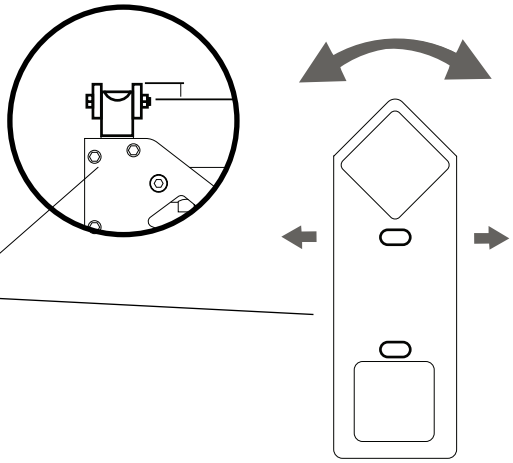

JUSTERING

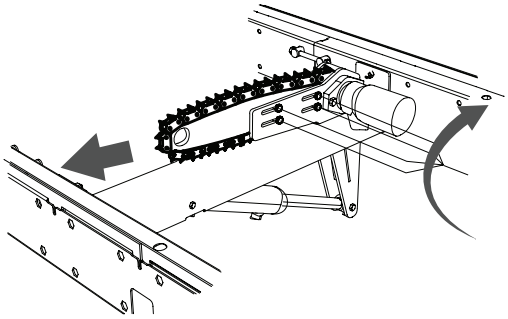

Justering kedjespänning

Justera kedjespänningen genom att släppa på skruvarna som håller svärdet, spänn sedan upp kedjan med ett brytjärn. Återdra sedan skruvarna.

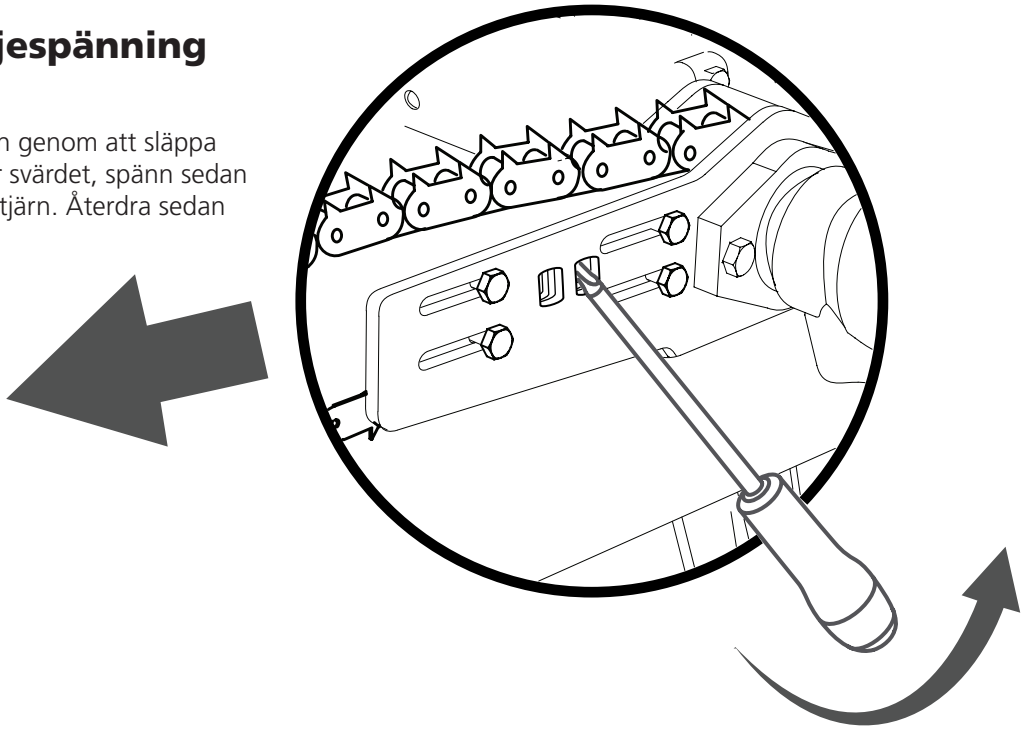

Justering stocklastarfot

För att stocklastaren skall fungera måste foten justeras så att den stöder mot marken. Släpp på skruvarna och släpp ned foten, kontrollera benets vinkel mot markeringen och fixera sedan foten.

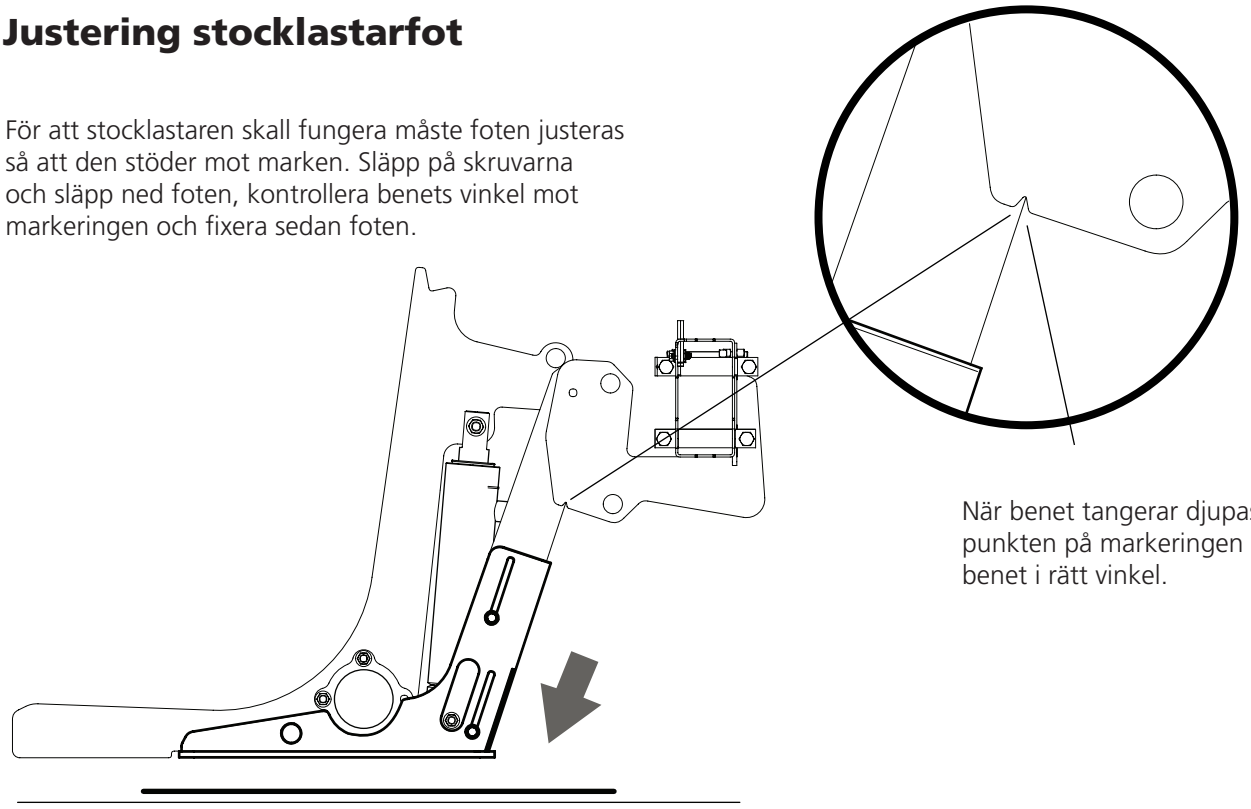

När benet tangerar djupaste punkten på markeringen är benet i rätt vinkel.

VID FÖRSTA UPPSTART

Varning! Brandrisk. Hydraulolja är lättantändligt, utför inte heta arbeten i närheten av hydrauliska komponenter och utrustning.

Varning! Klämrisk. Vistas inte inom arbetsområdet när hydraulcylindrarna är belastade.

Varning! Skärskada. Hantera aldrig trycksatta hydraulslangar, olja från en trycksatt slang kan penetrera huden och orsaka allvarlig skada.

Varning! Brännskada. Låt utrustningen svalna innan arbete med hydraulaggregat och slangar. Under användning kan hög temperatur arbetas upp i hydrauloljan.

Hantera hydraulslangar och kopplingar varsamt vid montering samt underhållsarbete. Undvik skarpa böjar på hydraulslangar. Skarpa böjar skadar slangarna och ökar risken för haveri. Kontrollera att det finns tillräckligt med slang för rörelsen av funktionen.

Lyft och hantera inte inkopplad hydraulutrustning i slangarna eller kopplingar.

Använd alltid av Logosol föreskriven hydraulolja vid arbete med utrustningen.

Torka alltid upp eventuellt spill av hydraulolja från produkten och arbetsområdet. Kvarliggande hydraulolja utgör en halkrisk för användarna.

Använd alltid absorbtionsdukar under utrustningen vid arbete med maskinen.

Första uppstart

När allt montage och inkoppling är slutfört, kontrollera då att alla kopplingar på maskinen är ordentligt åtdragna. Fyll sedan olja i tanken.

Starta sedan hydraulpumpen och kör en funktion i taget, det kan ta en liten stund för oljan att fylla systemet och driva ut luften. Lägg absorbtionsduk under kopplingarna på varje funktion som startas upp. Kontrollera kopplingarnas täthet.

Det kan behövas fyllas på flera gånger innan det finns olja i hela systemet. Du kan med fördel kontrollera oljenivån i tanken mellan varje körd funktion. Var noga med att inte köra oljetanken tom under tiden du fyller hydraulslangarna. Om tanken blir tom får man mycket luft i systemet och det tar då längre tid än nödvändigt innan det drivits ut.

Om inget händer med pumpen vid uppstart, kolla så att pumpens handske inte är fasvänd.

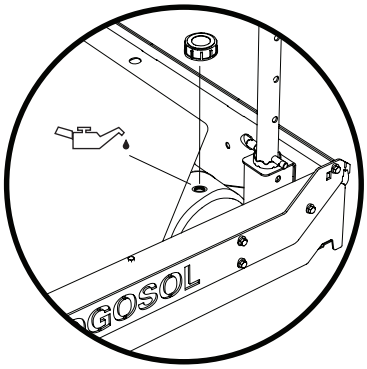

Hydraulolja

Hydraulolja:
(ISO VG 32)

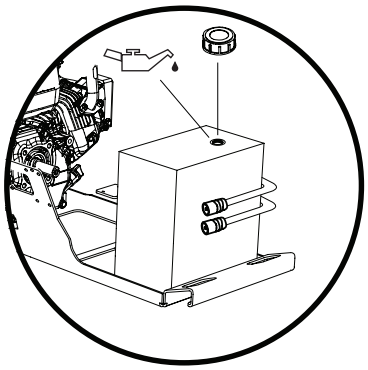

ANVÄNDNING

Om inkopplingen av funktionerna utförts efter beskrivningen skall funktionen vara som illustrationerna nedan.

SUPPORT

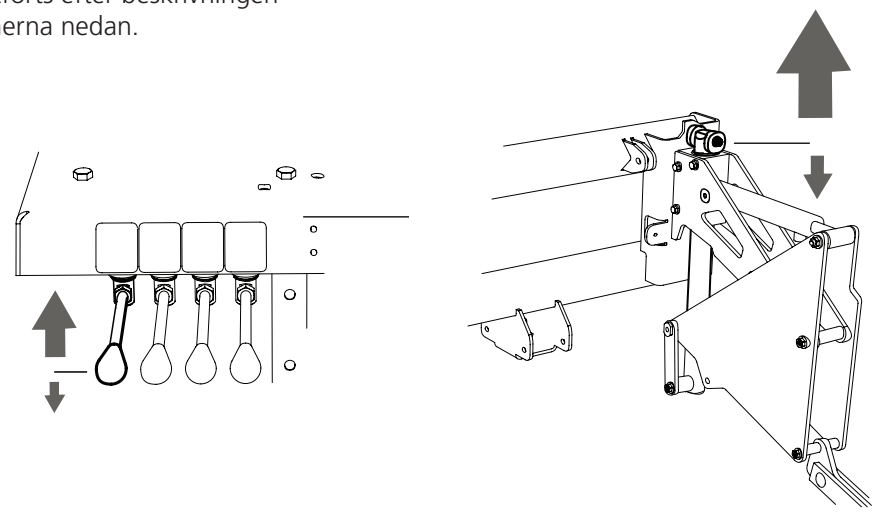

GRIP

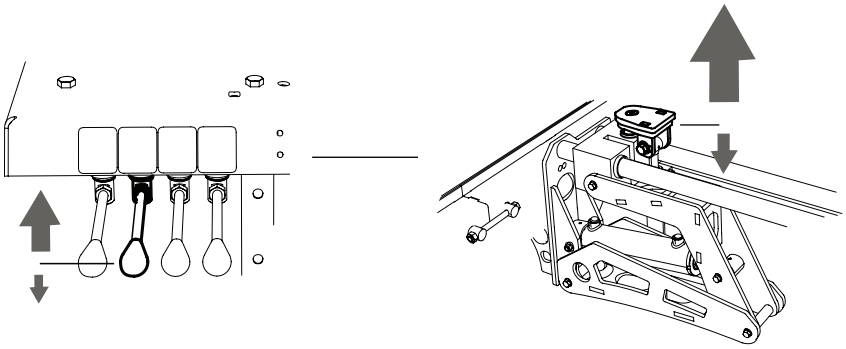

GRIP

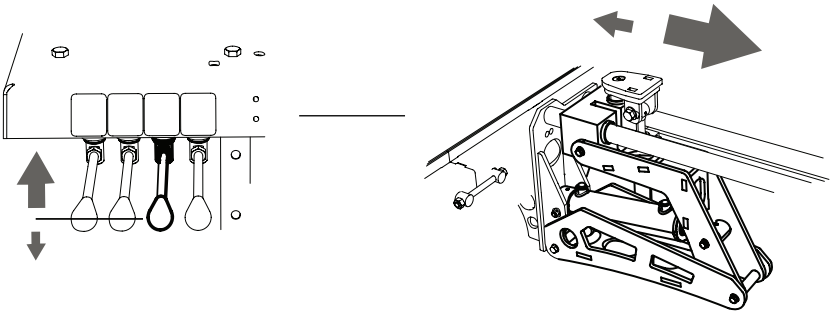

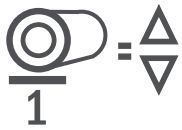

TOEBOARD

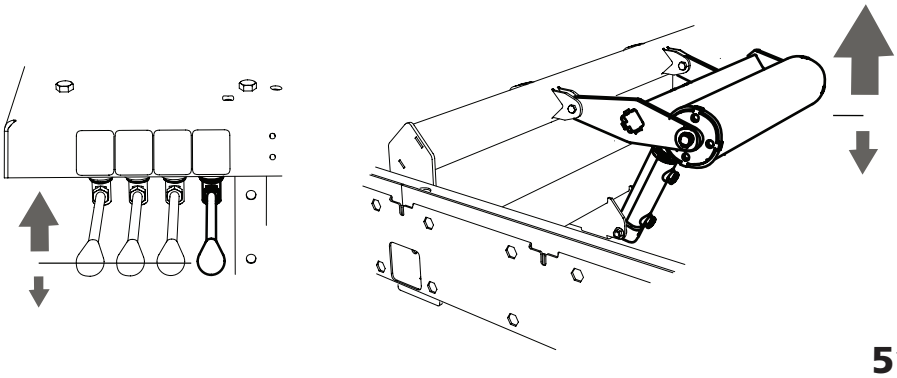

ANVÄNDNING

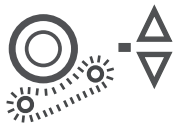

ROTATE

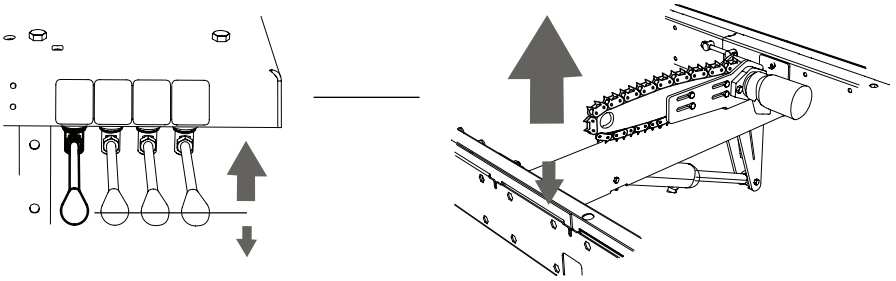

ROTATE

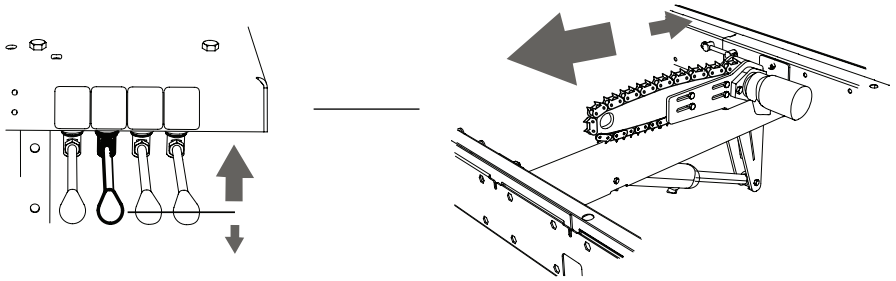

2

TOEBOARD

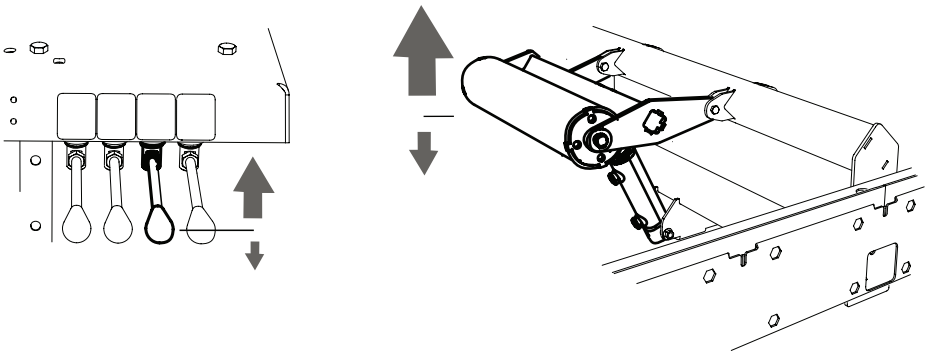

LOAD

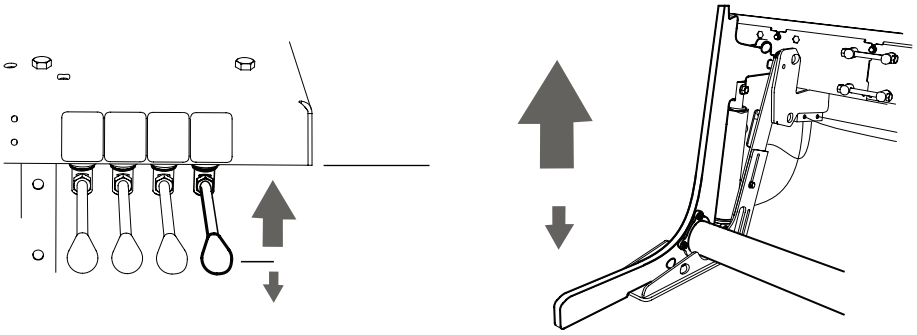

TRANSPORT

Transport av maskinen

Om maskinen har trailerkit och skall transporteras, kontrollera då att allt på maskinen sitter fast. Följande hydraulikfunktioner måste placeras i transportläge innan transport. Kontrollera noga att det inte uppstår någon krock mellan funktionerna innan transport.

Stocklastarens transportläge

Stocklastarna skall placeras i transportläge innan sågverket kan transporteras. Börja med att köra upp lastarna i sitt översta läge, sprinta lyftarmarna (1). Lyft sedan upp stocklastarfoten med hydraulspaken. Sprinta sedan foten i stocklyftararmen (2), Notera att Foten behöver vara i sitt översta läge i justerspåren.

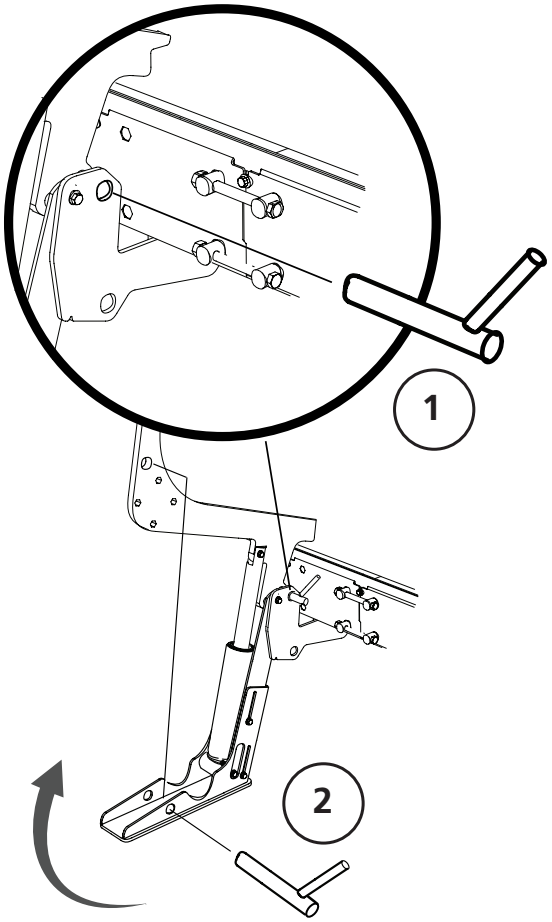

Notera att såghuvudets bladspänningsarm måste ställas så att T-handtaget är parallellt med rälsen för att inte krocka med stocklastaren i transportläge.

Stockstödens transportläge

Stockstöden skall vara placerade i översta läget under transport, markfrigången blir annars för liten och maskinen riskerar att skadas.

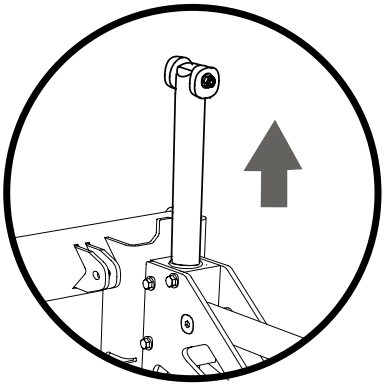

Stockklämmans transportläge

Stockklämman skall placeras i sitt innersta läge innan transport för att maximera markfrigången.

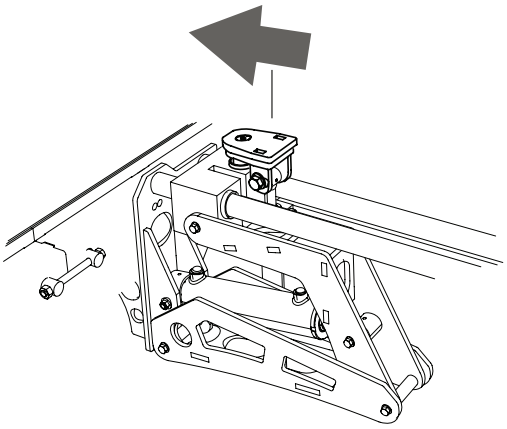

01-00627

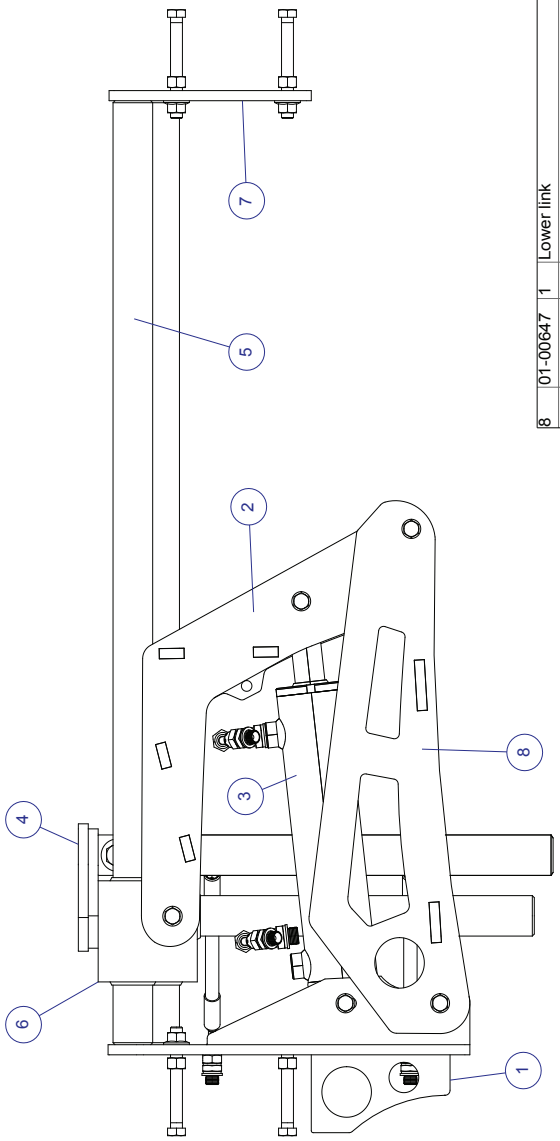

New Issue	Old Issue	Date	User	Remarks
2	1	08-01-2021	JH	Changes after preserie production
-	-	-	-	-
-	-	-	-	-

Item no.	Art.no.	Qty.	Description	Issue	Garp No.
8	01-00647	1	Lower link	1	
7	01-00649	1	Bracket right	2	
6	01-00628	1	Carriage	2	
5	03-02730	2	Horisontal bar	2	
4	01-00625	1	Clamp assembly	1	
3	01-00648	1	Horizontal cylinder Log clamp	2	
2	01-00590	1	Upper link	2	
1	01-00646	1	Bracket left	2	

A3 ISO E
Scale: 1:5
Iron/CAD 2D drawing 3D-file available
General tolerances acc. to: ISO 2768-1 medium (-mK)
Material:
Weight: 66,925
Drawn by: JH
Reviewed by:
Last save: 2021-03-02 13:56
LOGOSOL
Fiskaregatan 2
870 23 Härnösand
Tel: 0611-182 85
Log clamp B1001
Sheet no.: 1 (1)
Issue: 2
Drawing no.: 01-00627
Garp no.:

Denna dokument och dess innehåll tillhör Logosol AB
Innehållet får ej kopieras, reproduceras, överföras eller skickas
till tredje part, eller användas för syften som ej skriftligen godkänts.

This document and its contents are the exclusive property of Logosol AB
and may not be copied, reproduced, transmitted or communicated to a
third part, or used for any purpose without written permission.

01-00560

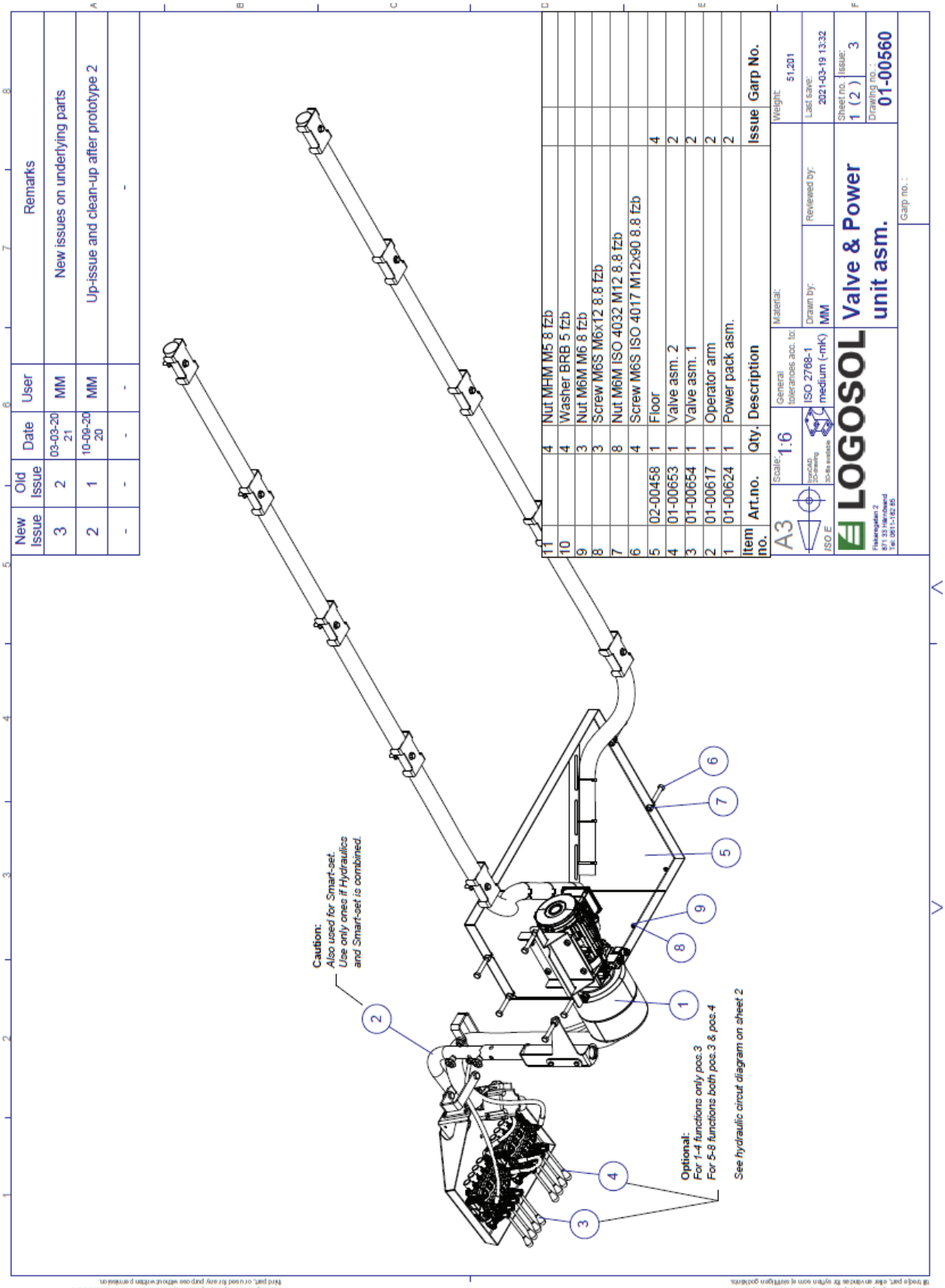
Caution:
Also used for Smart-set.
Use only ones if Hydraulics
and Smart-set is combined.
Optional:
For 1-4 functions only pos.3
For 5-8 functions both pos.3 & pos.4
See hydraulic circut diagram on sheet 2
1
2
3
4
5
6
7
8
9
Remarks
New issues on underlying parts
Up-issue and clean-up after prototype 2
-
New Issue
Old Issue
Date
User
3
2
03-03-2021
MM
2
1
10-09-2020
MM
-
-
-
-
11
4
Nut MHM M5 8 fzb
10
4
Washer BRB 5 fzb
9
3
Nut M6M M6 8 fzb
8
3
Screw M6S M6x12 8.8 fzb
7
8
Nut M6M ISO 4032 M12 8.8 fzb
6
4
Screw M6S ISO 4017 M12x90 8.8 fzb
5
02-00458
1
Floor
4
4
01-00653
1
Valve asm. 2
2
3
01-00654
1
Valve asm. 1
2
2
01-00617
1
Operator arm
2
1
01-00624
1
Power pack asm.
2
Item no.
Art.no.
Qty.
Description
Issue
Garp No.
A3
ISO E
Scale: 1:6
General tolerances acc. to:
ISO 2768-1 medium (-mK)
Material:
Weight: 51,201
Drawn by: MM
Reviewed by:
Last save: 2021-03-19 13:32
LOGOSOL
Valve & Power unit asm.
Sheet no. : 1 (2)
Issue: 3
Drawing no. : 01-00560
Garp no. :

01-00556

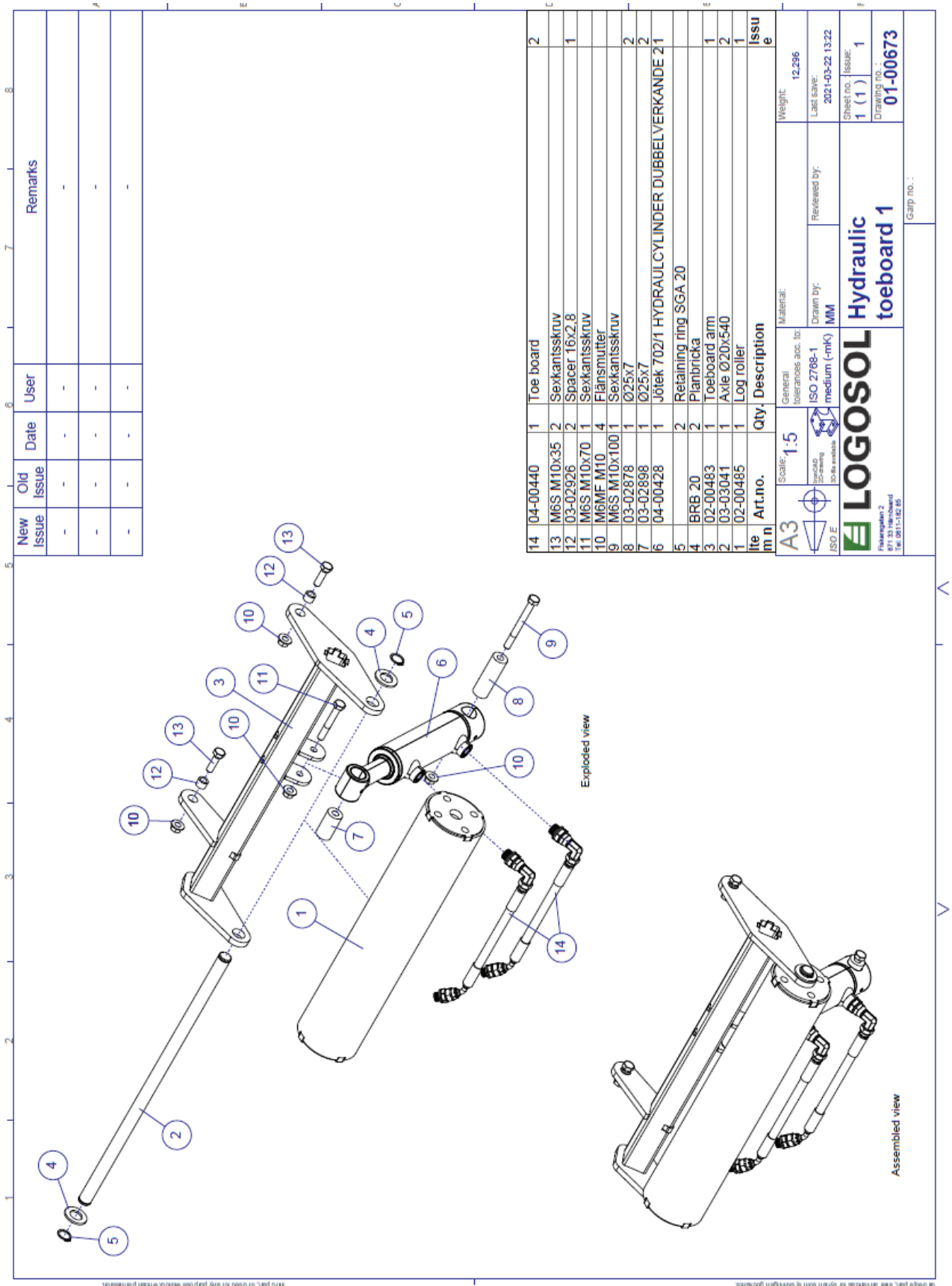

New Issue	Old Issue	Date	User	Remarks
-	-	-	-	-
-	-	-	-	-
-	-	-	-	-

Item	Art.no.	Qty.	Description	Issue
14	04-00440	1	Toe board	2
13	M6S M10x35	2	Sexkantsskruv	
12	03-02926	2	Spacer 16x2,8	1
11	M6S M10x70	1	Sexkantsskruv	
10	M6MF M10	4	Flänsmutter	
9	M6S M10x100	1	Sexkantsskruv	
8	03-02878	1	Ø25x7	2
7	03-02898	1	Ø25x7	2
6	04-00428	1	Jötek 702/1 HYDRAULCYLINDER DUBBELVERKANDE 21	
5		2	Retaining ring SGA 20	
4	BRB 20	2	Planbricka	
3	02-00483	1	Toeboard arm	1
2	03-03041	1	Axle Ø20x540	2
1	02-00485	1	Log roller	1

A3 ISO E
Scale: 1:5
Insertion scaling: Scale available
General tolerances acc. to: ISO 2768-1 medium (-mK)
Material:
Weight: 12.296
Drawn by: MM
Reviewed by:
Last save: 2021-03-22 13:22
LOGOSOL
Fiskarvägatan 2
871 33 Härnösand
Tel: 0611-182 85
Hydraulic toeboard 1
Sheet no.: 1 (1)
Issue: 1
Drawing no.: 01-00673
Garp no.:

Detta dokument och dess innehåll tillhör Logosol AB. Innehållet får ej kopieras, reproduceras, d verkliga eller säljas till tredje part, eller användas för syften som ej godkänts av Logosol AB.

This document and its contents are the exclusive property of Logosol AB and may not be copied, reproduced, transmitted or communicated to a third part, or used for any purpose without written permission.

01-00584

New Issue	Old Issue	Date	User	Remarks
3	2	09-03-2021	ES	01-00641, 01-00643 & 01-00644 updated. 01-00642 replaced by 01-00672.
2	1	22-05-2020	ES	Optimized design for pre-series order.
-	-	-	-	-

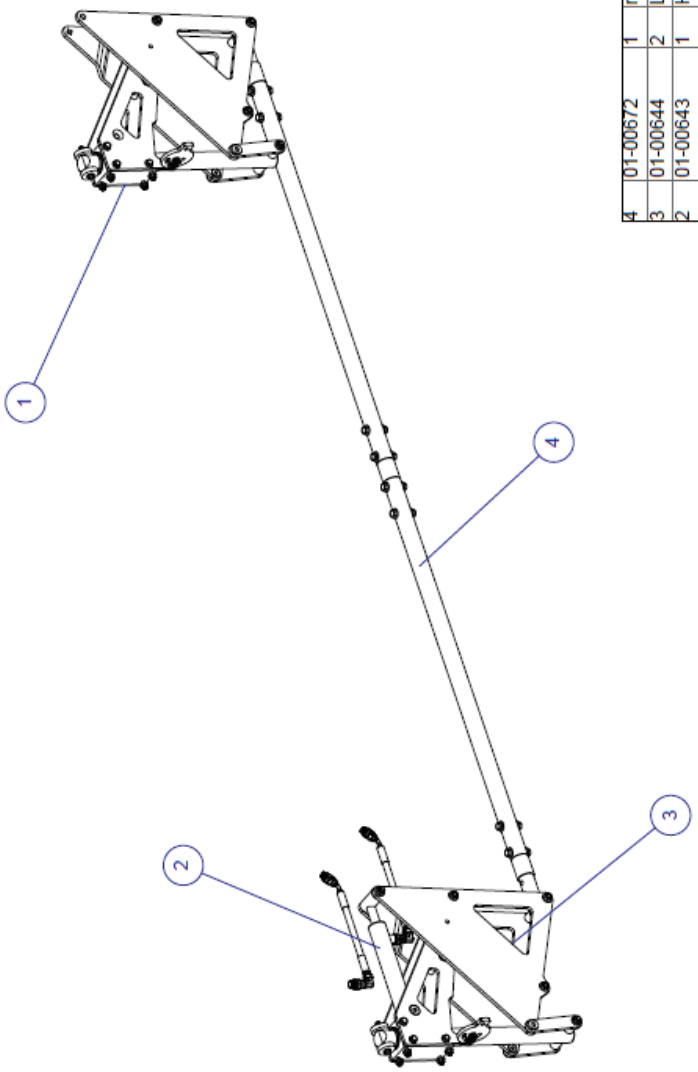

item no.	Art.no.	Qty.	Description	Issue
4	01-00672	1	motion transfer link	2
3	01-00644	2	Log support asm	2
2	01-00643	1	Hydraulic cylinder asm	2
1	01-00641	2	Log support guide asm	3

A3 | Scale: 1:10 | ISO E | General tolerances acc. to: ISO 2768-1 medium (-mK) | Material: | Weight: 64,479

Drawn by: ES | Reviewed by: | Last save: 2021-03-09 11:29

LOGOSOL
Fiskeregaten 2
871 33 Hemnesberget
Tel. 0611-182 85

Hydraulic log support v2

Sheet no.: 1 (1) | Issue: 3

Drawing no.: **01-00584**

Garp no.:

Data dette dokument er ikke fortrolig. Logosol AS forbehelder seg opphavsrettslig eiendomsrett til dette dokument, herunder rett til å kopiere, reproducere og videreformidle det til tredje part, eller anvende for annen enn det avtalte formål.

This document and its contents are the exclusive property of Logosol AS and may not be copied, reproduced, transmitted or communicated to a third part, or used for any purpose without written permission.

New Issue	Old Issue	Date	User	Remarks
2	1	15-01-2021	ES	03-02815, 03-02816 and 03-02838 updated.
-	-	-	-	-
-	-	-	-	-

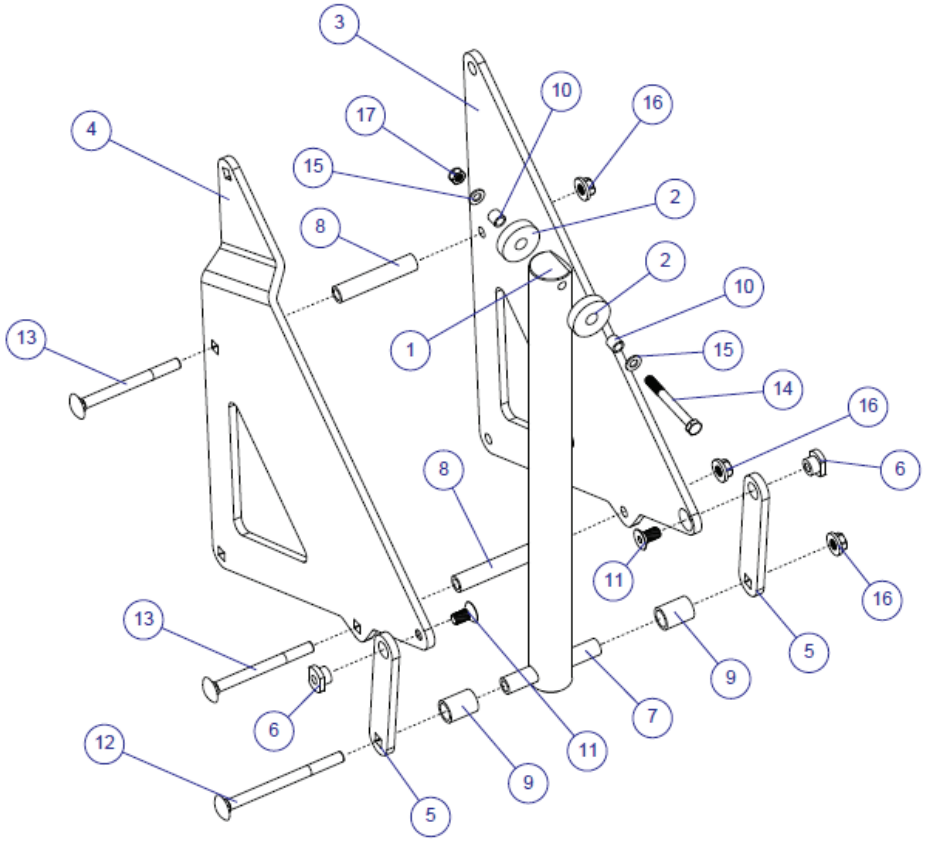

Item no.	Art.no.	Qty.	Description	Issue
17	LM6M M8 Lock	1	LM6M M8 Lock nut with nylon ring, class 8, fzb	
16	M6MF M10, 8	3	Nut with flange, M6MF M10, 8 Fzb	
15	BRB M8 Plain	2	BRB M8 Plain washer, fzb	
14	M6S M8x75 He	1	M6S M8x75 Hex bolt, 8.8, Fzb	
13	MVBF M10x11	2	MVBF M10x110 Carriage bolt, 8.8 FZB	
12	MVBF M10x13	1	MVBF M10x130 Carriage bolt, 8.8 FZB	
11	MF6S M10x20	2	Countersunk socket screw, MF6S M10x20 10.9 Fzb	
10	DR-01467	2	Spacer, Ø12 mm, L=11 mm, Øi=8 mm	2
9	03-02842	2	Log support bottom spacer	1
8	03-02822	2	Ø16x2,8x83 reinforcement spacer	1
7	03-02843	1	Bottom link shaft	1
6	03-02830	2	Pivot link fastener	2
5	03-02814	2	Linkage plate	3
4	03-02815	1	Left triangle plate	5
3	03-02816	1	Right triangle plate	5
2	03-02839	2	Log support roller	1
1	03-02838	1	Log support rod	3

A3 ISO E

Scale: 1:4

IronCAD 3D-drawing 3D-file available

General tolerances acc. to: ISO 2768-1 medium (-mK)

Material:

Weight: 17,068

Drawn by: ES

Reviewed by:

Last save: 2021-03-09 10:56

LOGOSOL

Fiskaregatan 2
871 33 Härnösand
Tel: 0611-182 85

Log support asm

Sheet no.: 1 (1)

Issue: 2

Drawing no.: 01-00644

Garp no.:

This document and its contents are the exclusive property of Logosol AB and may not be copied, reproduced, transmitted or communicated to a third part, or used for any purpose without written permission.

Detta dokument och dess innehåll tillhör Logosol AB. Innehållet får ej kopieras, reproduceras, överföras eller utdelas till tredje part, eller användas för syften som ej uttryckligen godkänts.

01-00642

New Issue	Old Issue	Date	User	Remarks
4	3	11-11-2021	MM	Made a new part nr. for what we assemble in production
3	2	09-03-2021	ES	02-00445 updated to issue 4. Added 03-02970.
2	1	15-01-2021	ES	02-00445 updated.

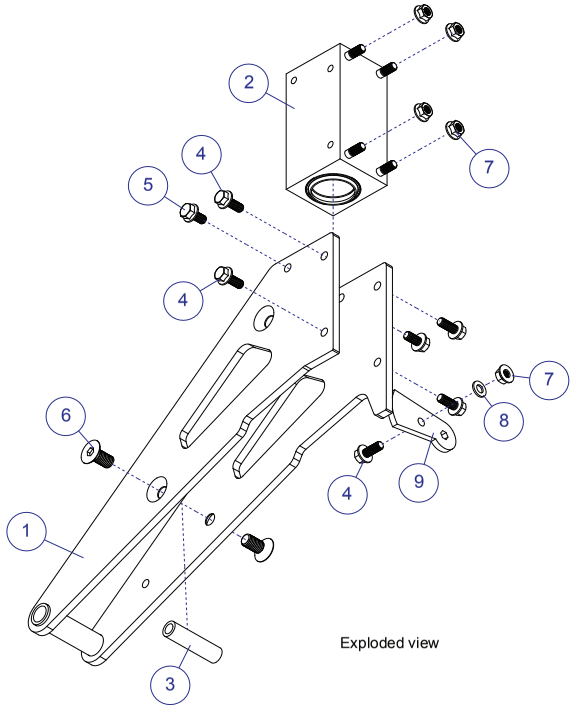

Exploded view

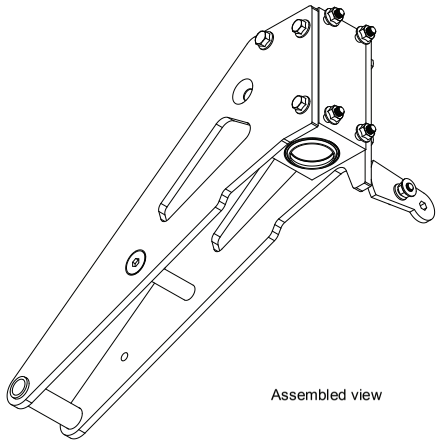

Assembled view

Item no.	Art.no.	Qty.	Description	Issue
9	03-03293	1	Excenter	1
8		1	Washer BRB M8 fzb	
7		5	Screw MF6M M8 8 Fzb	
6		2	Screw MF6S M12x25 10.9 Fzb	
5		2	Screw M6SF M8x16 8.8 fzb	
4		5	Screw M6SF M8x20 8.8 fzb	
3	03-02820	1	Threaded spacer	1
2	01-00769	1	Log support guide asm.	1
1	02-00445	1	Main frame weld asm	4

A3 ISO E

Scale: 1:4

IronCAD 2D-drawing 3D-file available

General tolerances acc. to: ISO 2768-1 medium (-mK)

Material:

Weight: 7,688

Drawn by: MM

Reviewed by:

Last save: 2021-12-02 12:56

LOGOSOL

Fiskaregatan 2
871 33 Härnösand
Tel: 0611-182 85

Log support guide asm

Sheet no. : 1 (1) Issue: 4

Drawing no. : **01-00641**

Garp no. :

This document and its contents are the exclusive property of Logosol AB and may not be copied, reproduced, transmitted or communicated to a third part, or used for any purpose without written permission.

Detta dokument och dess innehåll tillhör Logosol AB. Innehållet får ej kopieras, reproduceras, överföras eller skickas till tredje part, eller användas för syften som ej skriftligen godkänts.

LOGOSOL

01-00644

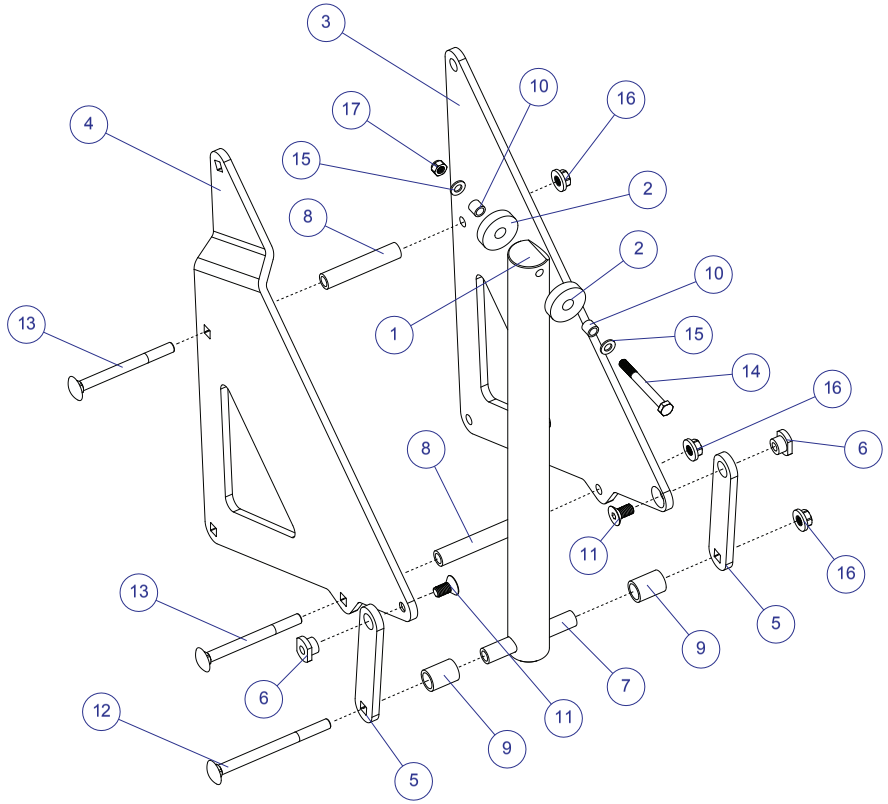

New Issue	Old Issue	Date	User	Remarks
2	1	15-01-2021	ES	03-02815, 03-02816 and 03-02838 updated.
-	-	-	-	-
-	-	-	-	-

Item no.	Art.no.	Qty.	Description	Issue
17	LM6M M8 Lock	1	LM6M M8 Lock nut with nylon ring, class 8, fzb	
16	M6MF M10, 8	3	Nut with flange, M6MF M10, 8 Fzb	
15	BRB M8 Plain	2	BRB M8 Plain washer, fzb	
14	M6S M8x75 He	1	M6S M8x75 Hex bolt, 8.8, Fzb	
13	MVBF M10x11	2	MVBF M10x110 Carriage bolt, 8.8 FZB	
12	MVBF M10x13	1	MVBF M10x130 Carriage bolt, 8.8 FZB	
11	MF6S M10x20	2	Countersunk socket screw, MF6S M10x20 10.9 Fzb	
10	DR-01467	2	Spacer, Ø12 mm, L=11 mm, Øi=8 mm	2
9	03-02842	2	Log support bottom spacer	1
8	03-02822	2	Ø16x2,8x83 reinforcement spacer	1
7	03-02843	1	Bottom link shaft	1
6	03-02830	2	Pivot link fastener	2
5	03-02814	2	Linkage plate	3
4	03-02815	1	Left triangle plate	5
3	03-02816	1	Right triangle plate	5
2	03-02839	2	Log support roller	1
1	03-02838	1	Log support rod	3

A3 ISO E

Scale: 1:4

IronCAD 2D-drawing 3D-file available

General tolerances acc. to: ISO 2768-1 medium (-mK)

Material:

Weight: 17,068

Drawn by: ES

Reviewed by:

Last save: 2021-03-09 10:56

LOGOSOL
Fiskaregatan 2
871 33 Härnösand
Tel: 0611-182 85

Log support asm

Sheet no.: 1 (1)

Issue: 2

Drawing no.: 01-00644

Garp no.:

This document and its contents are the exclusive property of Logosol AB and may not be copied, reproduced, transmitted or communicated to a third part or used for any purpose without written permission.

Detta dokument och dess innehåll tillhör Logosol AB. Immaterialrätt är upphovsrätt, reproduceras, överföras eller skickas inte till tredje part eller användas för syften som ej avsiktligen godkänts.

01-00672

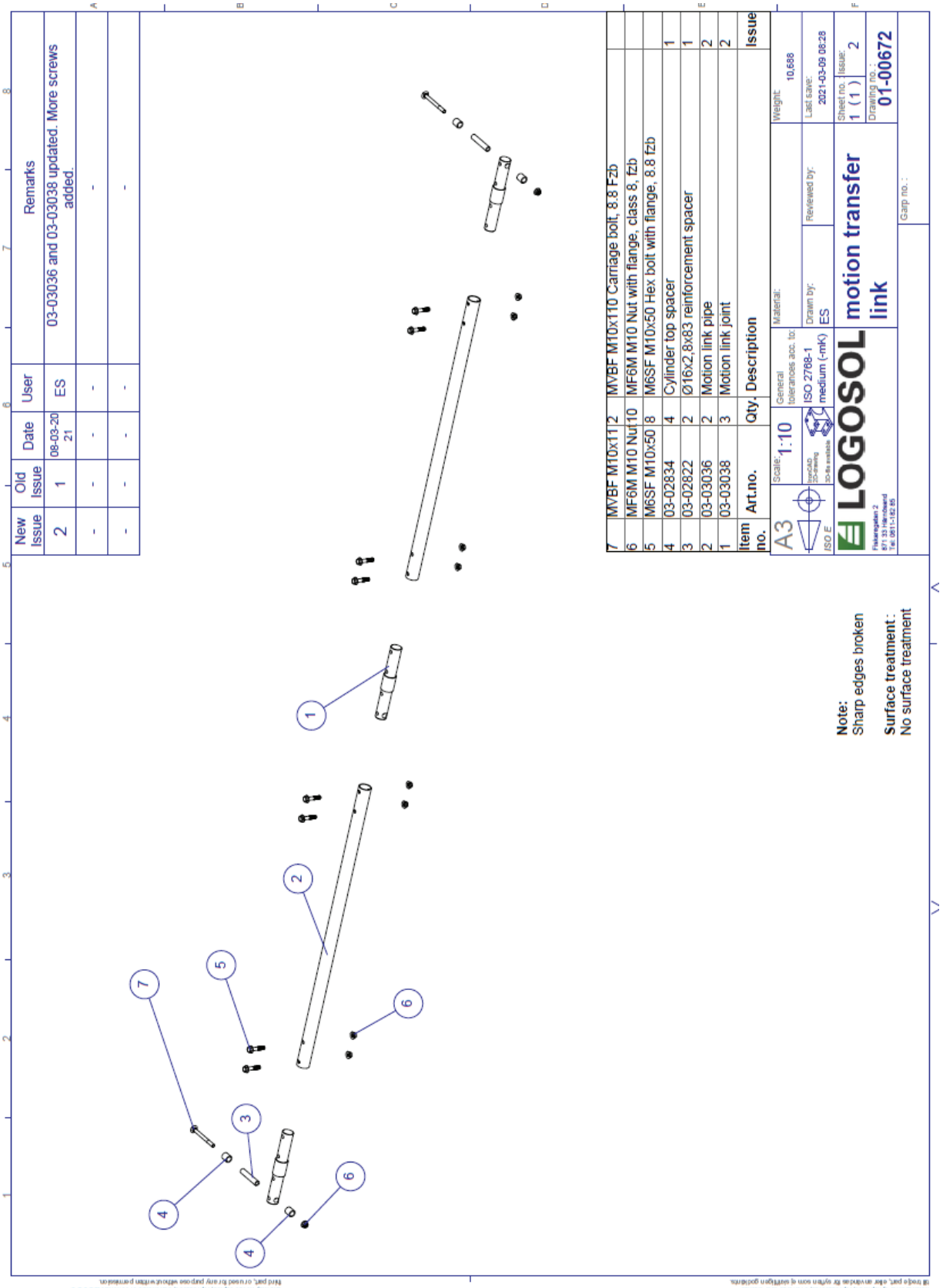
New Issue
Old Issue
Date
User
Remarks
2
1
08-03-2021
ES
03-03036 and 03-03038 updated. More screws added.
7 MVBF M10x112 MVBF M10x110 Carriage bolt, 8.8 Fzb
6 MF6M M10 Nut 10 MF6M M10 Nut with flange, class 8, fzb
5 M6SF M10x50 8 M6SF M10x50 Hex bolt with flange, 8.8 fzb
4 03-02834 4 Cylinder top spacer 1
3 03-02822 2 Ø16x2,8x83 reinforcement spacer 1
2 03-03036 2 Motion link pipe 2
1 03-03038 3 Motion link joint 2
Item no. Art.no. Qty. Description Issue
Note:
Sharp edges broken
Surface treatment:
No surface treatment
A3
Scale: 1:10
ISO E
General tolerances acc. to: ISO 2768-1 medium (-mK)
Material:
Weight: 10,688
Drawn by: ES
Reviewed by:
Last save: 2021-03-09 08:28
LOGOSOL
motion transfer link
Sheet no.: 1 (1)
Issue: 2
Drawing no.: 01-00672
Garp no.:

01-00634

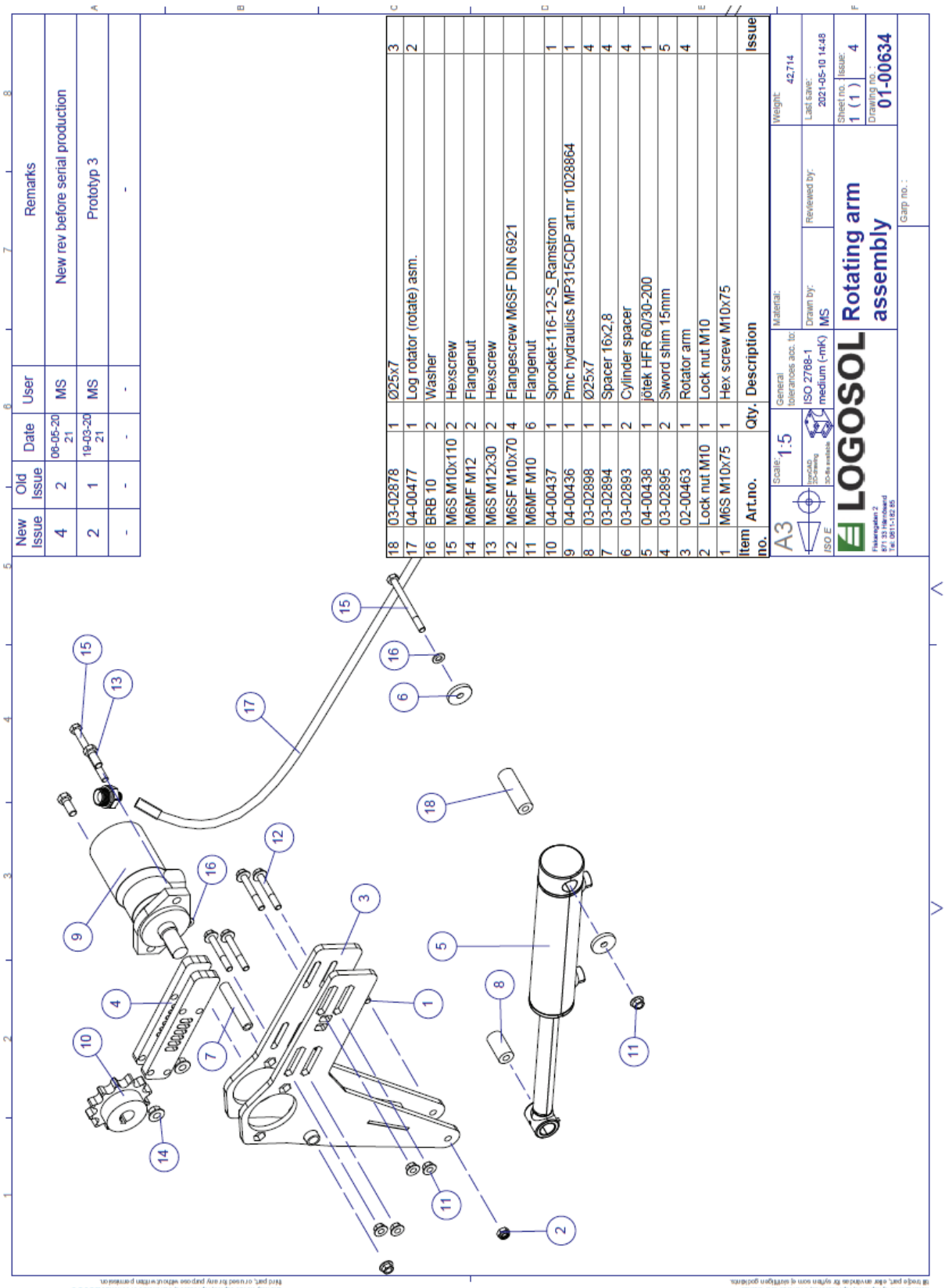

New Issue	Old Issue	Date	User	Remarks
4	2	06-05-2021	MS	New rev before serial production
2	1	19-03-2021	MS	Prototyp 3
-	-	-	-	-

Item no.	Art.no.	Qty.	Description	Issue
18	03-02878	1	Ø25x7	3
17	04-00477	1	Log rotator (rotate) asm.	2
16	BRB 10	2	Washer	
15	M6S M10x110	2	Hexscrew	
14	M6MF M12	2	Flangenut	
13	M6S M12x30	2	Hexscrew	
12	M6SF M10x70	4	Flangescrew M6SF DIN 6921	
11	M6MF M10	6	Flangenut	
10	04-00437	1	Sprocket-116-12-S_Ramstrom	1
9	04-00436	1	Pmc hydraulics MP315CDP art.nr 1028864	1
8	03-02898	1	Ø25x7	4
7	03-02894	1	Spacer 16x2,8	4
6	03-02893	2	Cylinder spacer	4
5	04-00438	1	jötek HFR 60/30-200	1
4	03-02895	2	Sword shim 15mm	5
3	02-00463	1	Rotator arm	4
2	Lock nut M10	1	Lock nut M10	
1	M6S M10x75	1	Hex screw M10x75	

A3 ISO E
Scale: 1:5
Material:
General tolerances acc. to: ISO 2768-1 medium (-mK)
Weight: 42,714
Drawn by: MS
Reviewed by:
Last save: 2021-05-10 14:48
LOGOSOL
Fiskertogaten 2
871 33 Härnösand
Tel: 0611-42 85 00
Rotating arm assembly
Sheet no.: 1 (1) Issue: 4
Drawing no.: 01-00634
Garp no.:

Data dokument och dess innehåll tillhör Logosol AB. Innehållet är ej kopierat, reproducerat, överförts eller lånades till tredje part, eller användas för syften som ej godkänts av Logosol AB.

This document and its contents are the exclusive property of Logosol AB and may not be copied, reproduced, transmitted or communicated to a third part, or used for any purpose without written permission.

01-00692

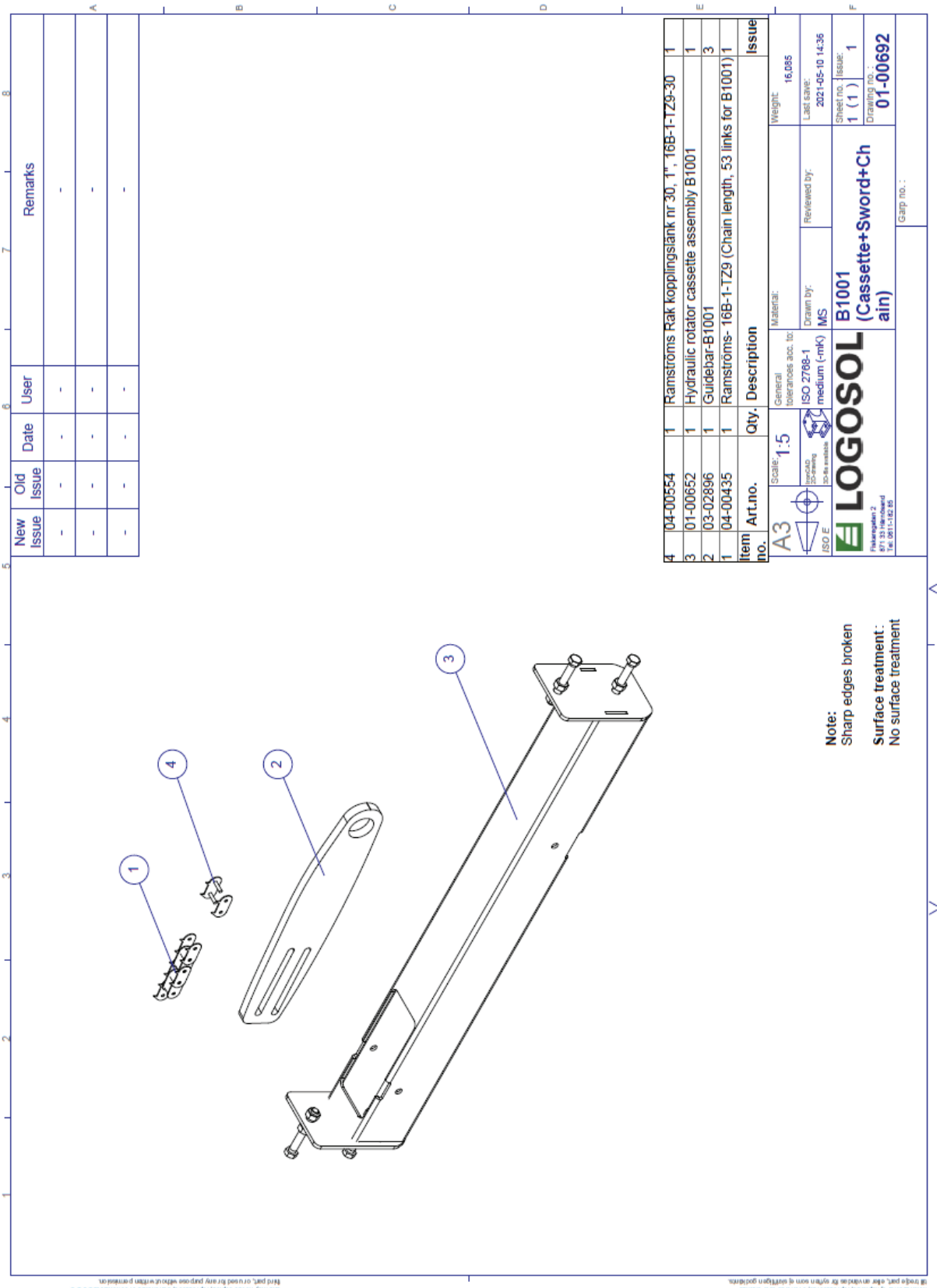

item no.	Art.no.	Qty.	Description	Issue
4	04-00554	1	Ramströms Rak kopplingslänk nr 30, 1", 16B-1-TZ9-30	1
3	01-00652	1	Hydraulic rotator cassette assembly B1001	1
2	03-02896	1	Guidebar-B1001	3
1	04-00435	1	Ramströms- 16B-1-TZ9 (Chain length, 53 links for B1001)	1

New Issue	Old Issue	Date	User	Remarks
-	-	-	-	-
-	-	-	-	-
-	-	-	-	-

A3 ISO E
Scale: 1:5
IsoCAD 3D-drawing 3D-file available
General tolerances acc. to: ISO 2768-1 medium (-mK)
Material:
Weight: 16,085
Drawn by: MS
Reviewed by:
Last save: 2021-05-10 14:36
LOGOSOL
Fiskeregaten 2
871 33 Hemnsand
Tel: 061-1-182 85
B1001 (Cassette+Sword+Chain)
Sheet no.: 1 (1) Issue: 1
Drawing no.: 01-00692
Garp no.:

Denna dokument och dess innehåll tillhör Logosol AS
Innehållet får ej kopieras, reproduceras, överföras eller säljas
till tredje part, eller användas för annan som ej uttryckligen godkänts.

This document and its contents are the exclusive property of Logosol AS
and may not be copied, reproduced, transmitted or communicated to a
third part, or used for any purpose without written permission.

LOGOSOL

01-00604

New Issue	Old Issue	Date	User	Remarks
5	4	06-05-2021	MS	New rev before release to serial production.
4	3	16-03-2021	MS	Changed thickness of 02-00471
3	2	09-12-2020	MS	Prototyp 3

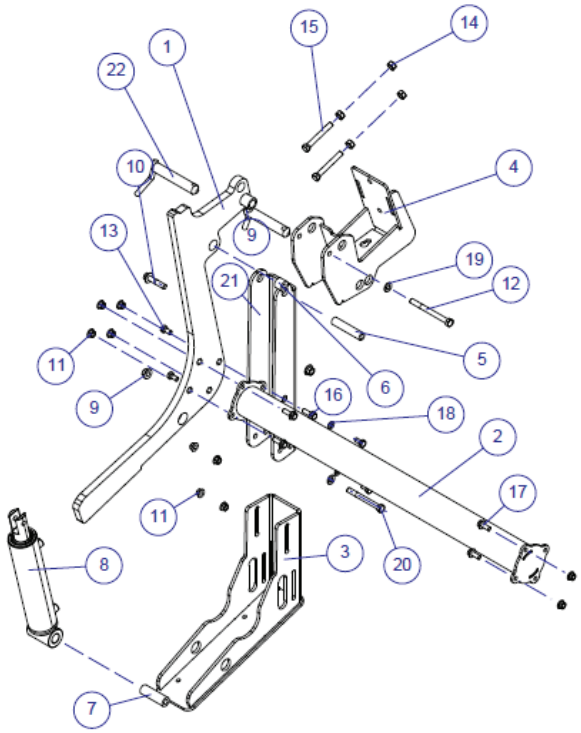

Item no.	Art.no.	Qty.	Description	Issue
22	04-00553	2	Kramp (Z525130KR) Pin with handle 25 x130mm (Pin leng	
21	03-02902	1	Log-turner (turner case)	6
20	M6S M12x110	1	Hexscrew	
19	BRB 12	2	Washer	
18	BRB 10	4	Washer	
17	M6SF M10x25	2	Flangescrew M6SF DIN 6921	
16	M6SF M10x30	4	Flangescrew M6SF DIN 6921	
15	Hexscrew M12	2	Hexscrew M12x90 ISO 4017 (NV18)	
14	Hexnut M12 IS	4	Hexnut M12 ISO 4017 (NV18)	
13	M6S M10x20	4	Hexscrew	
12	M6S M12x130	1	Hexscrew	
11	M6MF M10	10	Flangenut	
10	M6SF M12x55	1	Flangescrew M6SF DIN 6921	
9	M6MF M12	3	Flangenut	
8	04-00552	1	TUBEX, (Logosol, 0665769601, BM 63/40-200S)	1
7	03-03105	1	Spacer (25x12)	2
6	03-03102	1	Spacer (27x7)	2
5	03-03094	1	Spacer (20x4)	3
4	02-00472	1	Log loading (rail attachment)	4
3	02-00481	1	Log loading fot assembly	3
2	02-00482	1	Torsion beam (weld assembly)	2
1	02-00470	1	Log loading arm weld assembly	5

Note:
Sharp edges broken

Surface treatment:
No surface treatment

A3 ISO E

Scale: 1:10

IronCAD 2D-drawing 3D-file available

General tolerances acc. to: ISO 2768-1 medium (-mK)

Material:

Weight: 55,299

Drawn by: MS

Reviewed by:

Last save: 2021-05-07 15:27

LOGOSOL
Fiskaregatan 2
871 33 Härnösand
Tel: 0611-182 85

Log-loading arm

Sheet no. 1 (1) Issue: 5

Drawing no.: 01-00604

Garp no.:

This document and its contents are the exclusive property of Logosol AB and may not be copied or reproduced or transmitted to a third part, or used for any purpose without written permission.

Detta dokument och dess innehåll äger Logosol AB. Det får inte kopieras, reproduceras eller delas med andra eller utnyttjas för syften som ej skriftligen godkänts.

HYDRAULSCHEMA

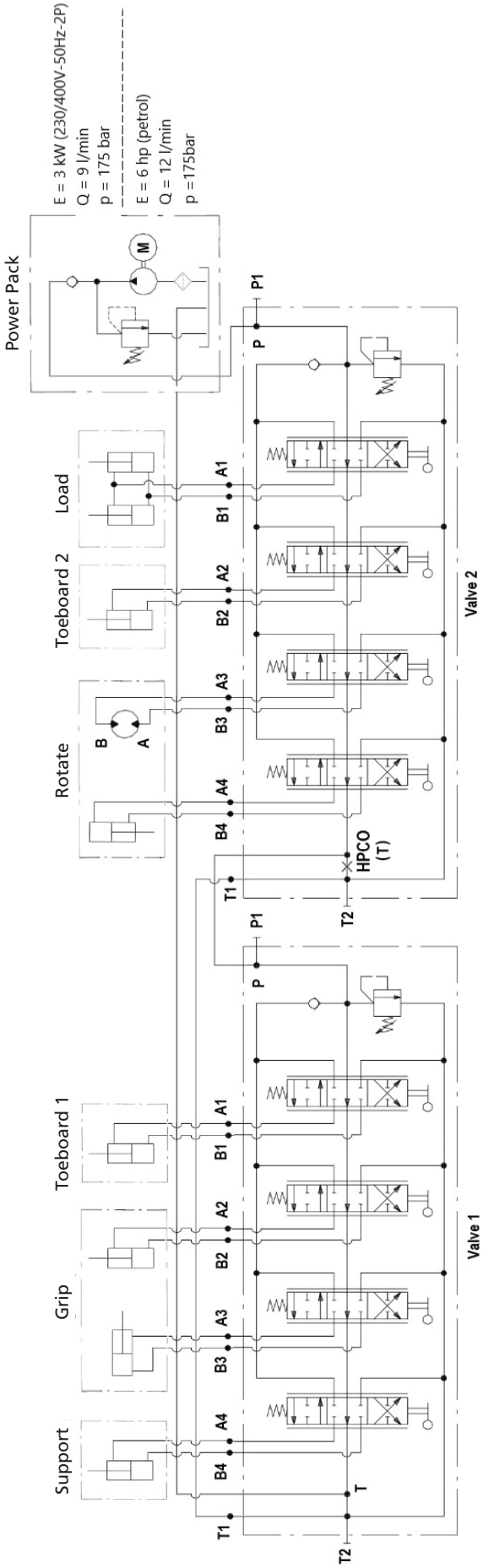

FELSÖKNINGSSCHEMA

PROBLEM/SYMPTOM	TROLIG ORSAK	ÅTGÄRDER
Ingenting händer när man aktiverar spakarna	Låg oljenivå i tanken Säkring har gått Felaktig slanginkoppling på ventilen Pumpens motor går åt fel håll (Fasvänd motor)	Kontrollera oljenivå och fyll på vid behov Kontrollera säkringar i säkringsskåp Kontrollera utförd inkoppling mot manual. Fasvänd motorn i kopplingshandsken.
Pumpen startar inte när man slår på strömmen	Säkringar har gått Kontaktdon inte ihopsatt riktigt	Kontrollera säkringar kontrollera kontaktdon
Läckande olja från maskinen	Kontrollera om läckande koppling är åtdragen Kontrollera slangar för läckage	Efterdra lösa kopplingar Byt ut skadade slangar
En eller flera funktioner upplevs som orkeslösa.	Låg oljenivån i tanken Läckage i systemet Luft i systemet Skadad hydraulcylinder	Kontrollera oljenivån i tanken Efterdra lösa kopplingar Byt ut skadade slangar Kör funktionerna en och en tills luften tryckts ur systemet till tanken Kör ut kolvstången i änd-läge, stäng av maskinen. Om kolven glappar mycket kan packning och kolv-styrning vara trasig.
Funktioner rör sig ryckigt	Låg oljenivån i tanken Läckage i systemet Luft i systemet	Kontrollera oljenivån i tanken Efterdra lösa kopplingar Byt ut skadade slangar Kör funktionerna en och en tills luften tryckts ur systemet till tanken
Sågade block blir inte vinkelräta	Stockstöden inte injusterade Sågverket inte injusterat	Justera stockstöden vinkelräta mot sågbädden Kontrollera mot justeringsföljd i sågverksmanualen

Försäkran om överensstämmelse

Enligt direktiv 2006/42/EG, Bilaga 2A

Logosol AB
Arkivvägen 6
871 53 Härnösand

försäkrar härmed att **Logosol B1001 Hydraulic**

är tillverkad i överensstämmelse med:
Maskindirektivet 2006/42/EG,
EMC-direktivet 2014/30/EU

samt är tillverkad i överensstämmelse medföljande harmoniserade standarder:
EN ISO 12100:2010, EN 60204-1:2018,
EN 50370-1:2005, EN 50370-2:2003.

Härnösand 2026-01-30

Robert Berglund, vd

LOGOSOL

Arkivvägen 6, SE-871 53 Härnösand
+46 (0)611-182 85 | info@logosol.com | www.logosol.com