LOGOSOL

BEDIENUNGSANLEITUNG

BEDIENUNGSANLEITUNG IM ORIGINAL.

SKU: 0458-395-5712

REV: 1

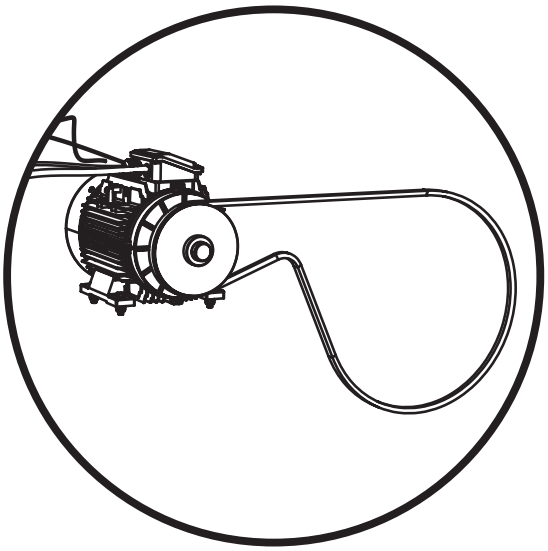

B751, 4.6 KW

01-01245 01-01147

Diese Bedienungsanleitung ist ein Zusatzdokument und beschreibt die Montage des Elektromotors am Logosol-Bandsägewerk. Weitere Montage- und Sicherheitsanweisungen sowie Hinweise zu Einstellungen finden Sie in der Bedienungsanleitung Ihres Bandsägewerks.

DE

Lesen Sie vor dem Einstellen die gesamte Anleitung für diese Arbeiten durch und führen Sie die beschriebenen Schritte in der angegebenen Reihenfolge aus.

Führen Sie nach der Montage und vor dem Starten der Maschine die notwendigen Einstellarbeiten aus. Gehen Sie entsprechend dem Abschnitt *Reihenfolge der Einstellungen* aus der Bedienungsanleitung für das Sägewerk vor.

1

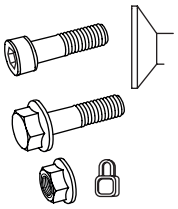

2 x – M10x20

2 x – M10x30

4 x – M10

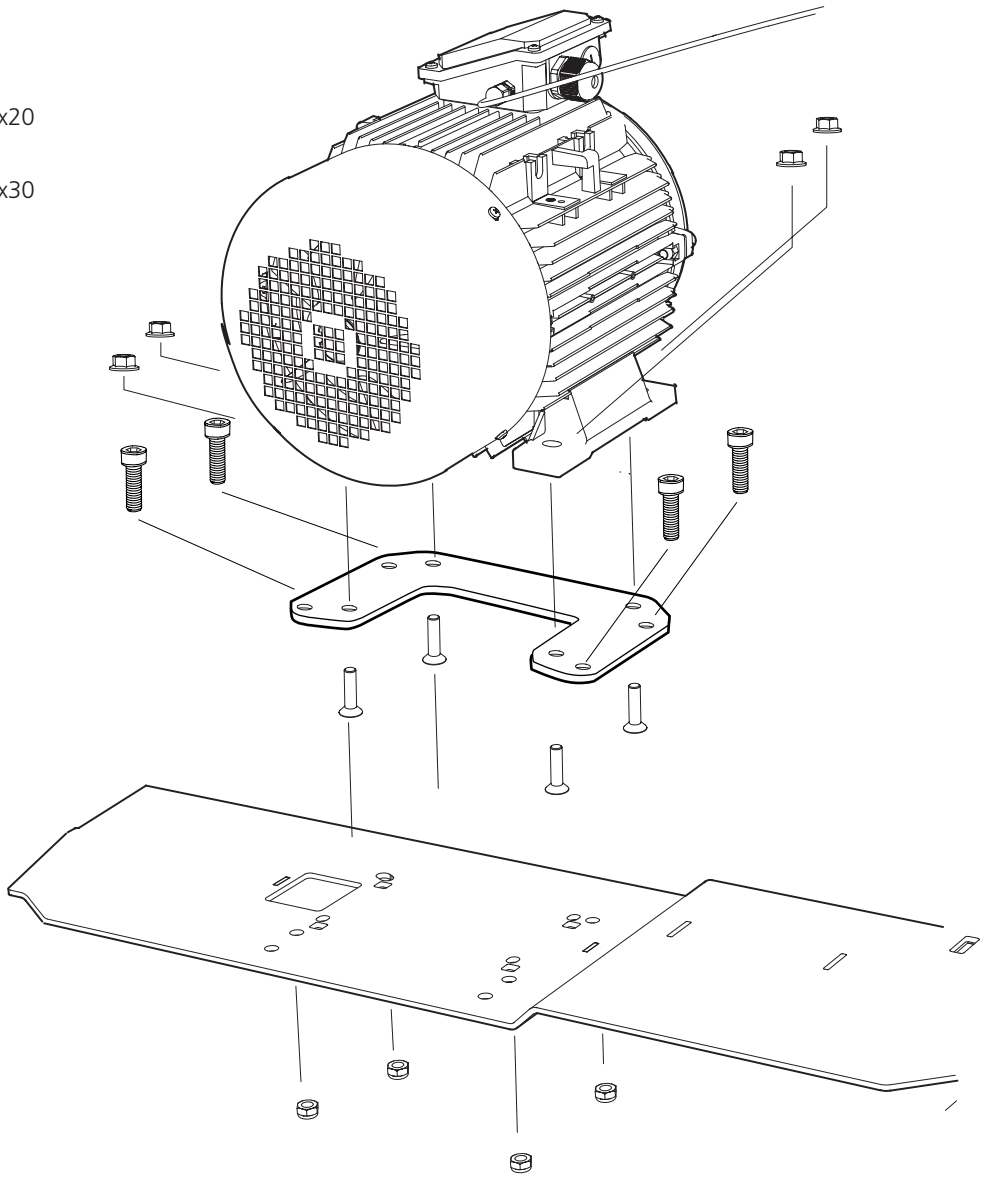

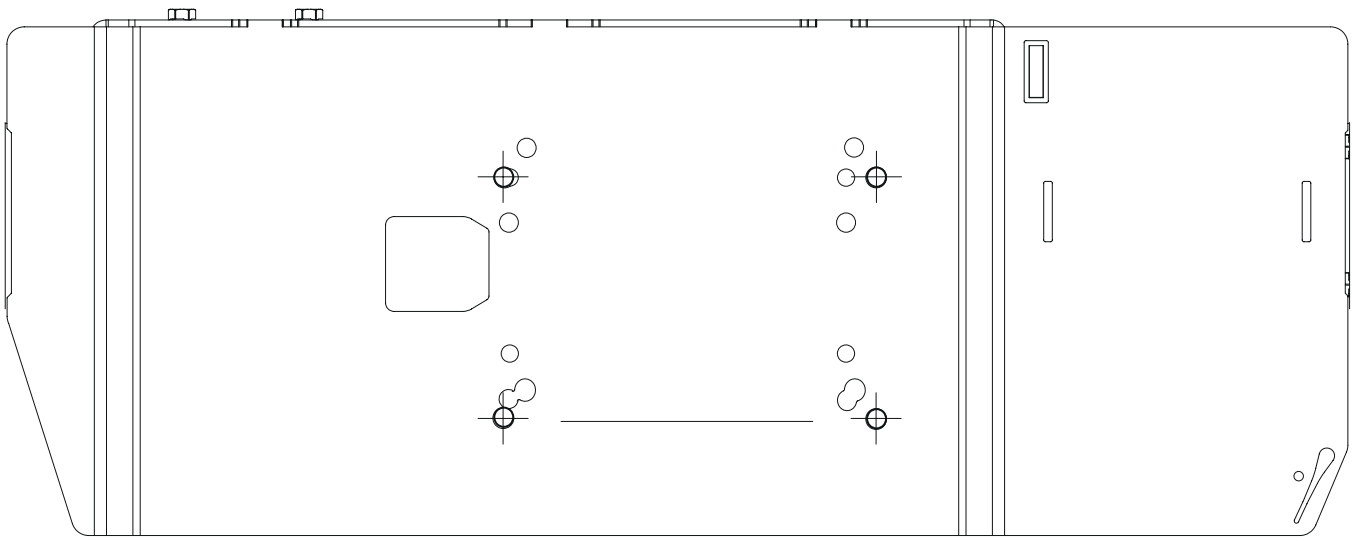

LOGOSOL

2

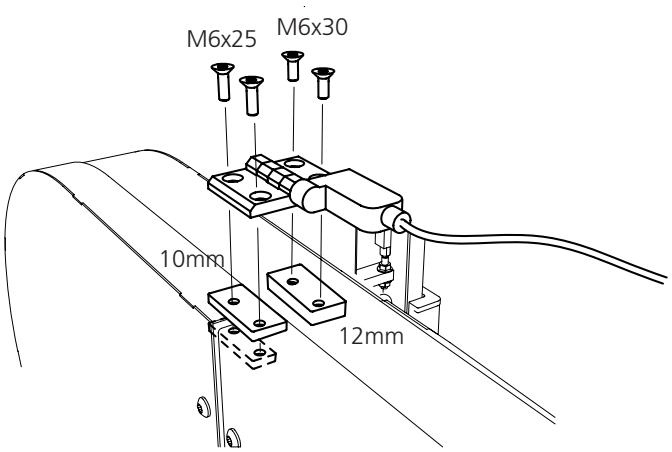

2 x – M6x25

2 x – M6x30

1 x – 03-01997
10mm

1 x – 03-02080
12mm

2 x – 03-02182

3

2 x – M10x20

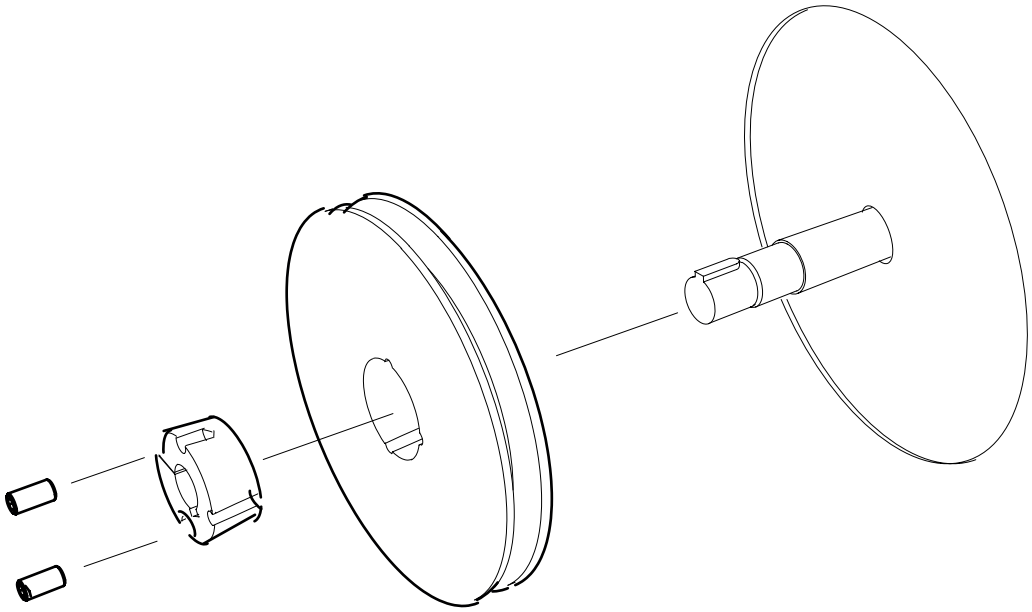

4

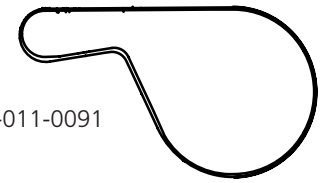

1 x – 9020-011-0091

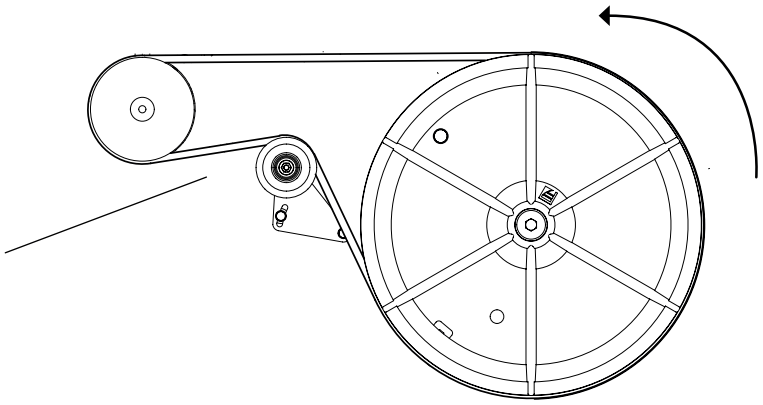

5

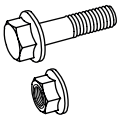

1 x – M6x45

1 x – M6

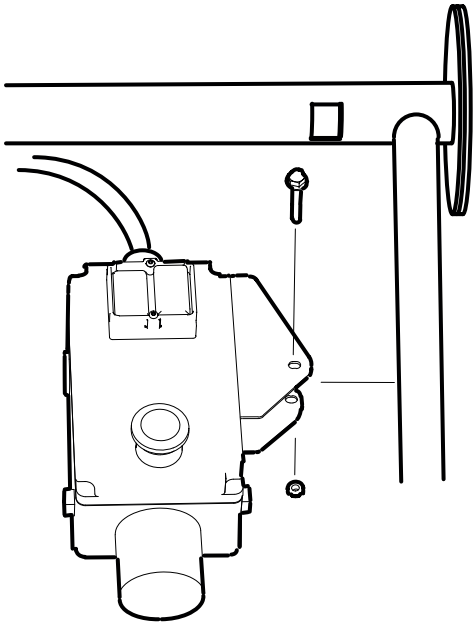

LOGOSOL

6

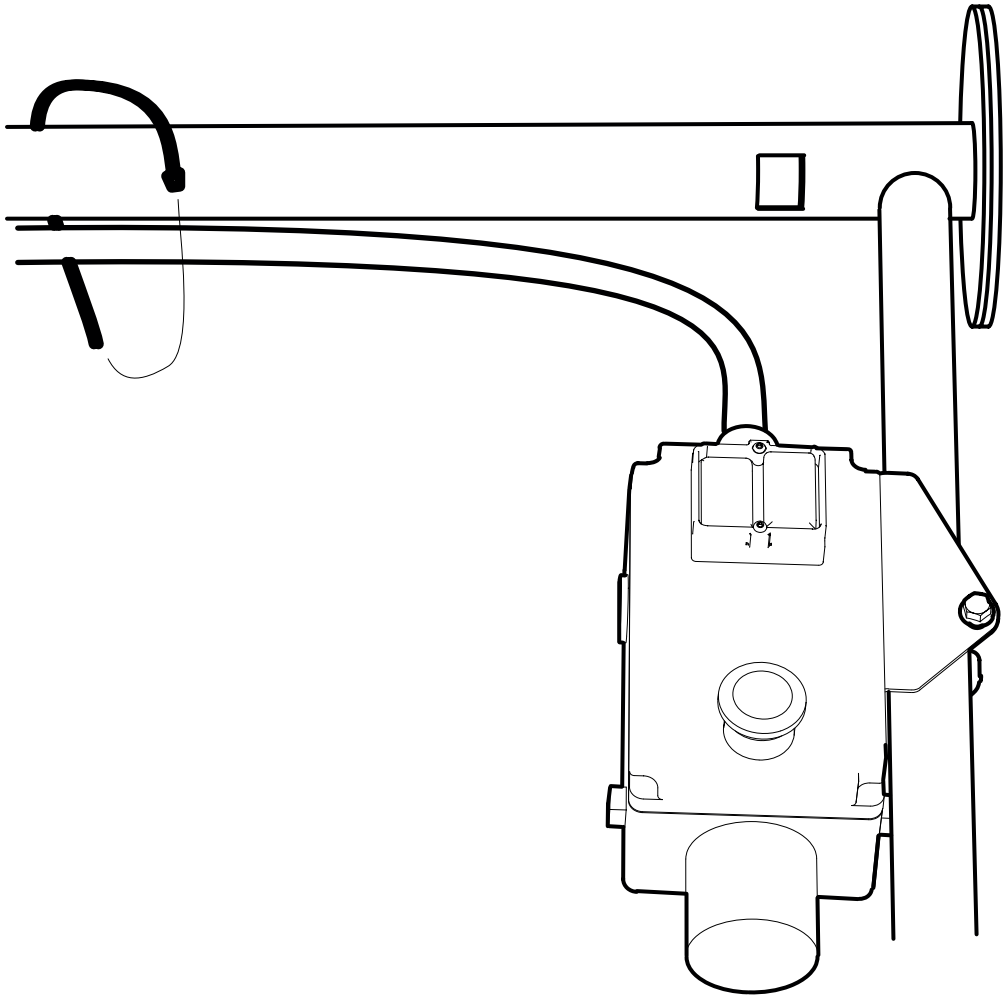

STARTEN DES MOTORS

Der Motor ist mit einem thermischen Überhitzungsschutz ausgestattet. Wenn die Temperatur in der Motorwicklung zu hoch wird, stoppt der Motor und kann erst wieder gestartet werden, wenn er abgekühlt ist.

Einschalten der Säge Halten Sie den Totmannschalter (2) gedrückt und drücken Sie gleichzeitig den grünen Knopf (1). Um die Säge auszuschalten, können Sie den Totmannschalter ganz loslassen. Not-Aus drücken (1).

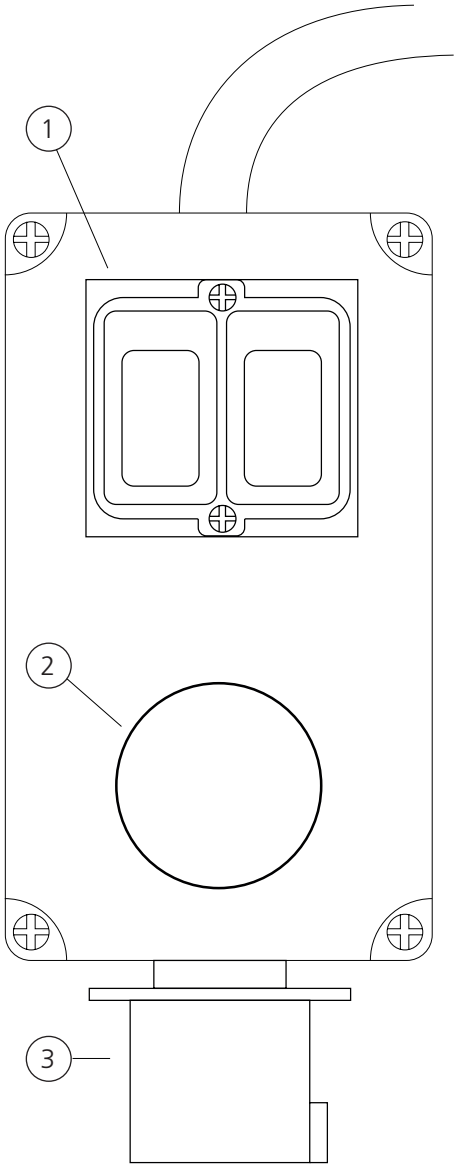

1 Grün= Ein, Rot= Not-Aus
2 Bestätigung
3 Elektrischer Kontakt mit Phasenwandler

Netzkabel 400 Volt Drehstrom zum Anschluss von Logosol-Maschinen:

Die Maschine zieht einen hohen Strom und stellt besondere Anforderungen an den Anschluss.

- Es sollte ein neues Kabel verwendet werden, um eine gute Leitfähigkeit zu gewährleisten.
- Das Kabel darf nicht über längere Zeit im Freien gelagert werden und ist sorgfältig zu behandeln. Es darf z. B. niemals von Fahrzeugen überfahren werden.

Empfohlene Kabellänge:
0–25 Meter: Minimum 2,5 mm^2
über 25 Meter: Minimum 4,0 mm^2

- Sie können z. B. 25 m mit 4 mm^2 verlegen und das letzte Stück, max. 25 m, mit 2,5 mm^2.
- Sie sollten nicht mehr als zwei Kabel miteinander verbinden.
- Je kürzer das Anschlusskabel, desto besser die Leistung der Maschine.

HINWEIS. Ist das Verlängerungskabel zu schwach dimensioniert oder in schlechtem Zustand, verliert der Motor Anlauf- und Drehmoment und verursacht dadurch Schäden an Motoren, Relaiskontakten und anderer Elektronik. Wenn ein Motor oder ein Schütz nicht mehr funktioniert, liegt dies nahezu ausschließlich daran, dass er mit zu schwachem Strom versorgt wurde. Für diese Art von Schäden gelten keine Garantieansprüche.

Gut gemacht!

Die Montage des Motors ist abgeschlossen. Folgen Sie nun der Einstellreihenfolge, die im Handbuch für Ihr Bandsägewerk beschrieben ist. Beachten Sie dabei die nachfolgenden Anweisungen.

REIHENFOLGE DER EINSTELLUNGEN

Lesen Sie vor dem Einstellen die gesamte Anleitung für diese Arbeiten durch und führen Sie die beschriebenen Schritte in der angegebenen Reihenfolge aus.

WICHTIG!

Um zufriedenstellende Sägeergebnisse erzielen zu können, muss der Sägekopf vor dem Start unbedingt ordnungsgemäß eingerichtet werden. Befolgen Sie die Reihenfolge der Tätigkeiten beim Einstellen sorgfältig! Einige Einstellungen wirken sich auf andere Maschineneinstellungen aus.

LOGOSOL

Arkivvägen 6, SE-871 53 Härnösand, Sweden
+46 611-182 85 | info@logosol.com | www.logosol.com